Index

Parker Hannifin Corporation
Pneumatic Division
Richland, Michigan
www.parker.com/pneumatics

Index

Parker Hannifin Corporation
Pneumatic Division
Richland, Michigan
www.parker.com/pneumatics

Click here to view bookmarks.

Directair 2 Series

Inline Valves
Manual / Mechanical
3 & 4-Way, 3 & 5-Port, 2-Position

Section F

www.parker.com/pneu/directair

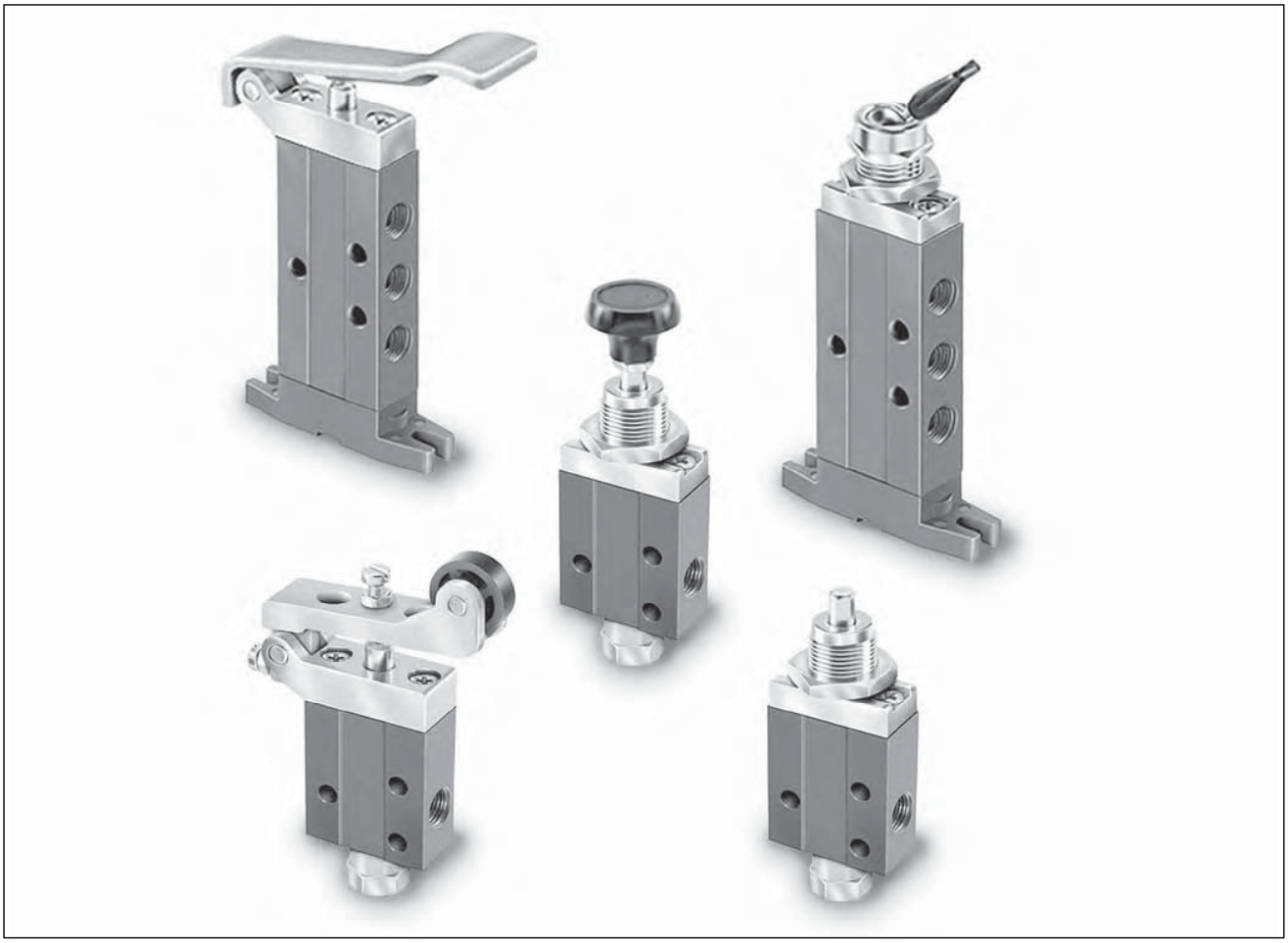

BOLD ITEMS ARE MOST POPULAR.

Parker Hannifin Corporation
Pneumatic Division
Richland, Michigan
www.parker.com/pneumatics

Notes

Parker Hannifin Corporation
Pneumatic Division
Richland, Michigan
www.parker.com/pneumatics

Directair 2 Series

Specifications

Inline Valve
- 1/8" Port
- 4-Way, 2-Position
- 3-Way, 2-Position

Manual Operators
- Lever
- Toggle
- Button

Mechanical Operators
- Plunger
- Roller
- One-Way Tripper

Spool Style

Packed Bore Style – .20 Cv
- Stainless Steel Spool
- Fluorocarbon O-Rings
- 3-Way & 4-Way

Poppet Style – .17 Cv
- Economical
- 3-Way Normally Closed Function

Operating Pressure

- Vacuum to 150 PSI (28" Hg to 1035 kPa) for spool style
- 0 to 150 PSI (0 to 1035 kPa) for poppet style

Operating Temperature

- 32°F to 175°F (0°C to 80°C)

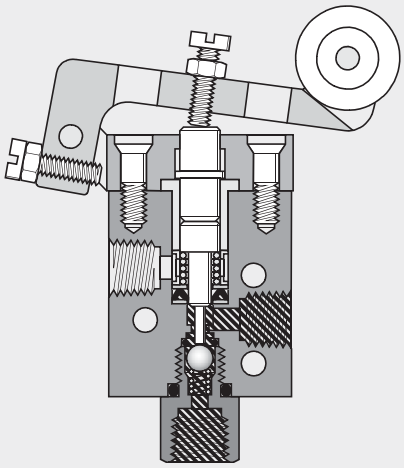

Roller Operated

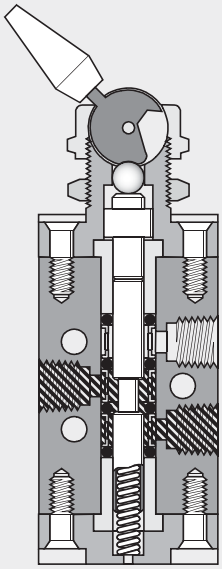

Toggle Operated

Pressure **Exhaust**

Parker Hannifin Corporation
Pneumatic Division
Richland, Michigan
www.parker.com/pneumatics

Plunger Operated

404111000 Plunger Operated, Spring Return

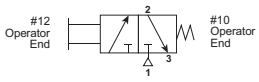

Spring Return

Normal Position – Pressure at Inlet Port 1 is blocked. Outlet Port 2 is connected to Exhaust Port 3.

Actuated Position – Pressure at Inlet Port 1 is connected to Outlet Port 2. Exhaust Port 3 is blocked.

Roller Operated

404211000 Roller Operated, Spring Return

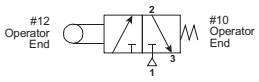

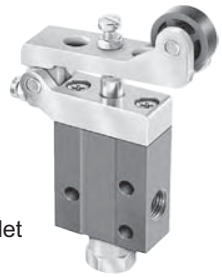

Spring Return

Normal Position – Pressure at Inlet Port 1 is blocked. Outlet Port 2 is connected to Exhaust Port 3.

Actuated Position – Pressure at Inlet Port 1 is connected to Outlet Port 2. Exhaust Port 3 is blocked.

Tripper Operated

404311000 One-Way Tripper Operated, Spring Return

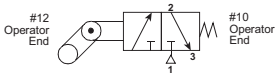

Spring Return

Normal Position – Pressure at Inlet Port 1 is blocked. Outlet Port 2 is connected to Exhaust Port 3.

Actuated Position – Pressure at Inlet Port 1 is connected to Outlet Port 2. Exhaust Port 3 is blocked.

Toggle Operated

404811000 Detented Toggle, Spring Return

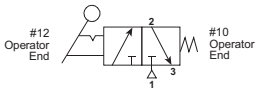

Spring Return

Normal Position – Pressure at Inlet Port 1 is blocked. Outlet Port 2 is connected to Exhaust Port 3.

Actuated (Detented) Position – Pressure at Inlet Port 1 is connected to Outlet Port 2. Exhaust Port 3 is blocked.

Button Operated

404411000 Button Operated, Spring Return

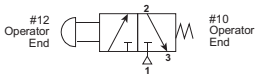

Spring Return

Normal Position – Pressure at Inlet Port 1 is blocked. Outlet Port 2 is connected to Exhaust Port 3.

Actuated Position – Pressure at Inlet Port 1 is connected to Outlet Port 2 Exhaust Port 3 is blocked.

Hand Lever Operated

404711000 Hand Lever Operated, Spring Return

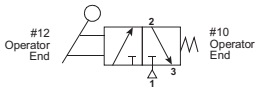

Spring Return

Normal Position – Pressure at Inlet Port 1 is blocked. Outlet Port 2 is connected to Exhaust Port 3.

Actuated Position – Pressure at Inlet Port 1 is connected to Outlet Port 2. Exhaust Port 3 is blocked.

Parker Hannifin Corporation
Pneumatic Division
Richland, Michigan
www.parker.com/pneumatics

Plunger Operated

414111000 Plunger Operated, Spring Return

414121000 Plunger Operated, Spring Return, Foot Mounted

414151000 Plunger Operated, Pilot Return

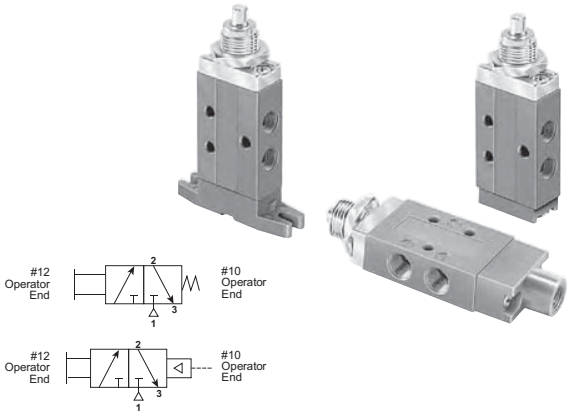

Spring Return

Normal Position – Pressure at Inlet Port 1 is blocked. Outlet Port 2 is connected to Exhaust Port 3.

Actuated Position – Pressure at Inlet Port 1 is connected to Outlet Port 2 Exhaust Port 3 is blocked.

Roller Operated

414211000 Roller Operated, Spring Return

414221000 Roller Operated, Spring Return, Foot Mounted

414251000 Roller Operated, Pilot Return

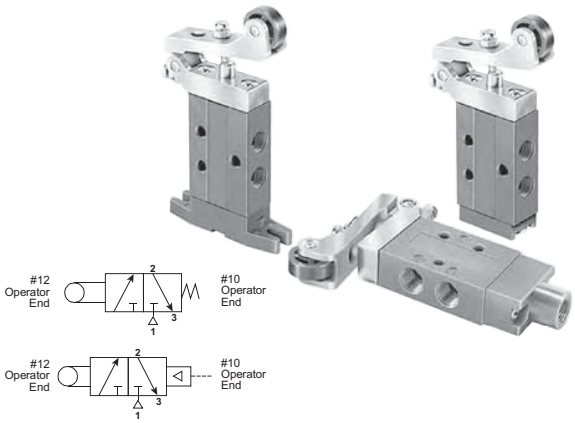

Spring Return

Normal Position – Pressure at Inlet Port 1 is blocked. Outlet Port 2 is connected to Exhaust Port 3.

Actuated Position – Pressure at Inlet Port 1 is connected to Outlet Port 2. Exhaust Port 3 is blocked.

One-Way Tripper Operated

414311000 One-Way Tripper, Spring Return

414321000 One-Way Tripper, Spring Return, Foot Mounted

414351000 One-Way Tripper, Pilot Return

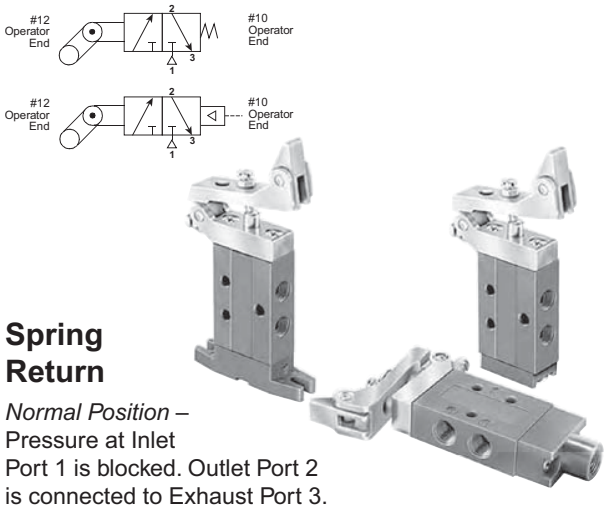

Spring Return

Normal Position – Pressure at Inlet Port 1 is blocked. Outlet Port 2 is connected to Exhaust Port 3.

Actuated Position – Pressure at Inlet Port 1 is connected to Outlet Port 2. Exhaust Port 3 is blocked.

Toggle Operated

414811000 Detented Toggle, Spring Return

414821000 Detented Toggle, Spring Return, Foot Mounted

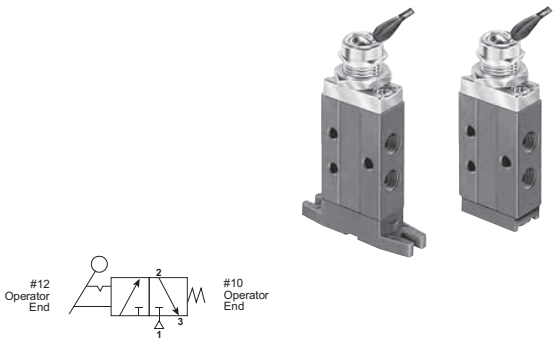

Spring Return

Normal Position – Pressure at Inlet Port 1 is blocked.

Outlet Port 2 is connected to Exhaust Port 3.

Actuated (Detented) Position – Pressure at Inlet Port 1 is connected to Outlet Port 2. Exhaust Port 3 is blocked.

Parker Hannifin Corporation
Pneumatic Division
Richland, Michigan
www.parker.com/pneumatics

Button Operated

414411000 Button Operated, Spring Return

414421000 Button Operated, Spring Return, Foot Mounted

414451000 Button Operated, Pilot Return

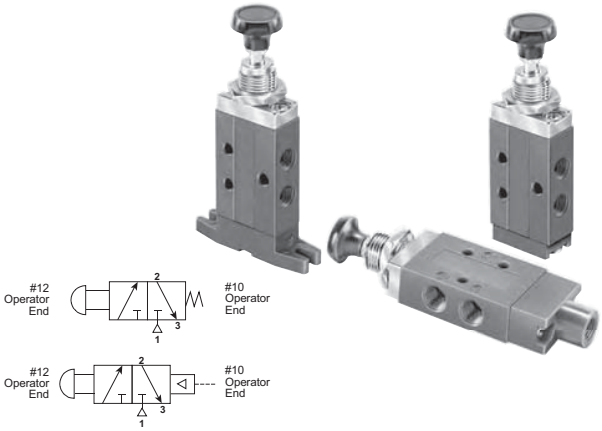

Spring Return

Normal Position – Pressure at Inlet Port 1 is blocked. Outlet Port 2 is connected to Exhaust Port 3.

Actuated Position – Pressure at Inlet Port 1 is connected to Outlet Port 2. Exhaust Port 3 is blocked.

Button Operated

414 31000 Button Operated, Manual Return

414 41000 Button Operated, Manual Return, Foot Mounted

414 51000 Button Operated, Manual Return or Pilot Return

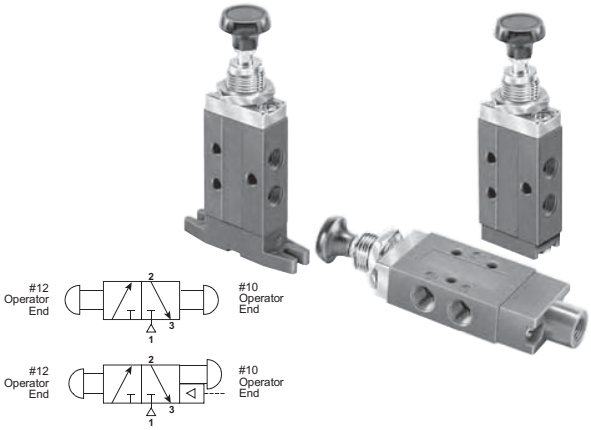

Manual Return

Operator pulled last – Pressure at Inlet Port 1 is blocked. Outlet Port 2 is connected to Exhaust Port 3.

Operator pushed last – Pressure at Inlet Port 1 is connected to Outlet Port 2. Exhaust Port 3 is blocked.

Hand Lever Operated

414711000 Hand Lever Operated, Spring Return

414721000 Hand Lever Operated, Spring Return, Foot Mounted

414751000 Hand Lever Operated, Pilot Return

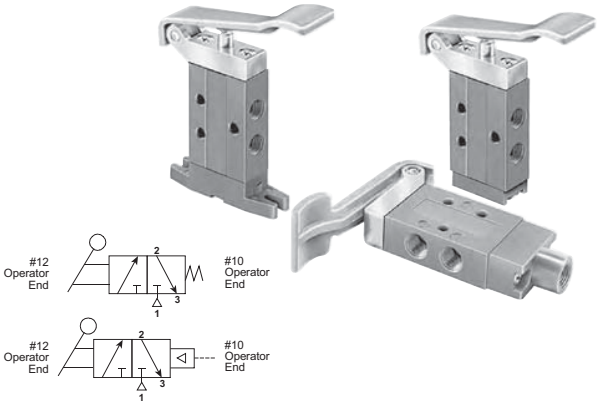

Spring Return

Normal Position – Pressure at Inlet Port 1 is blocked. Outlet Port 2 is connected to Exhaust Port 3.

Actuated Position – Pressure at Inlet Port 1 is connected to Outlet Port 2. Exhaust Port 3 is blocked.

Parker Hannifin Corporation
Pneumatic Division
Richland, Michigan
www.parker.com/pneumatics

Plunger Operated

410111000 Plunger Operated, Spring Return

410121000 Plunger Operated, Spring Return, Foot Mounted

410151000 Plunger Operated, Pilot Return

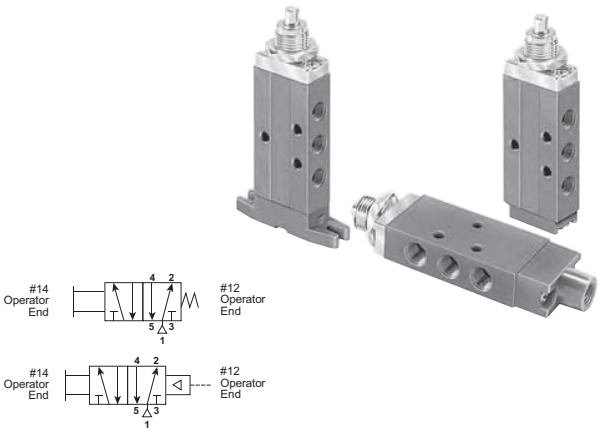

Spring Return

Normal Position – Pressure at Inlet Port 1 is connected to Outlet Port 2. Outlet Port 4 is connected to Exhaust Port 5.

Actuated Position – Pressure at Inlet Port 1 is connected to Outlet Port 4. Outlet Port 2 is connected to Exhaust Port 3.

Roller Operated

410211000 Roller Operated, Spring Return

410221000 Roller Operated, Spring Return, Foot Mounted

410251000 Roller Operated, Pilot Return

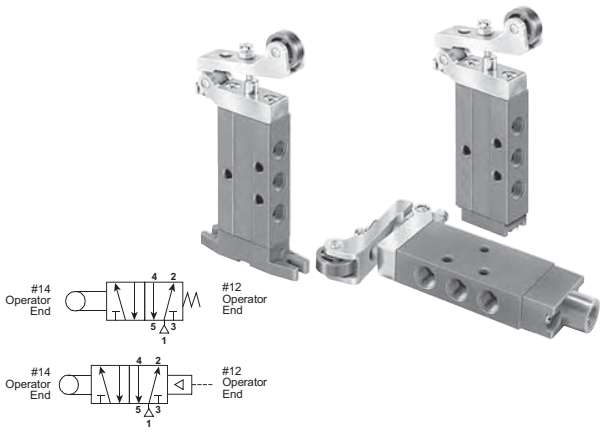

Spring Return

Normal Position – Pressure at Inlet Port 1 is connected to Outlet Port 2. Outlet Port 4 is connected to Exhaust Port 5.

Actuated Position – Pressure at Inlet Port 1 is connected to Outlet Port 4. Outlet Port 2 is connected to Exhaust Port 3.

One-Way Tripper Operated

410311000 One-Way Tripper, Spring Return

410321000 One-Way Tripper, Spring Return, Foot Mounted

410351000 One-Way Tripper, Pilot Return

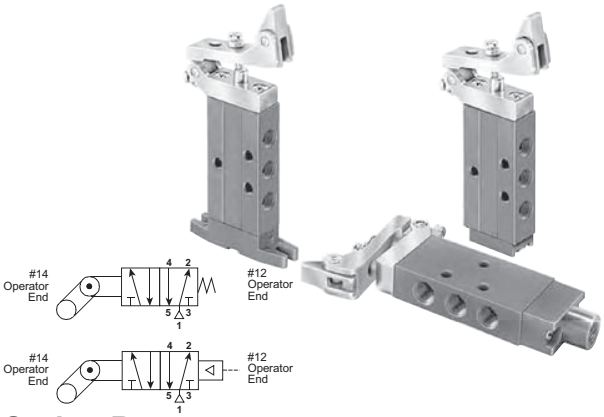

Spring Return

Normal Position – Pressure at Inlet Port 1 is connected to Outlet Port 2. Outlet Port 4 is connected to Exhaust Port 5.

Actuated Position – Pressure at Inlet Port 1 is connected to Outlet Port 4. Outlet Port 2 is connected to Exhaust Port 3.

Toggle Operated

410811000 Detented Toggle, Spring Return

410821000 Detented Toggle, Spring Return, Foot Mounted

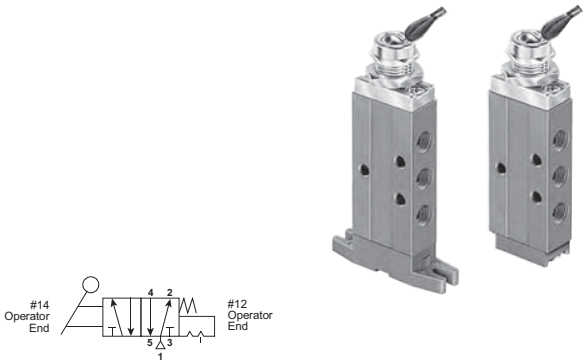

Spring Return

Normal Position – Pressure at Inlet Port 1 is connected to Outlet Port 2. Outlet Port 4 is connected to Exhaust Port 5.

Actuated (Detented) Position – Pressure at Inlet Port 1 is connected to Outlet Port 4. Outlet Port 2 is connected to Exhaust Port 3.

Parker Hannifin Corporation
Pneumatic Division
Richland, Michigan
www.parker.com/pneumatics

Button Operated

410411000 Button Operated, Spring Return

410421000 Button Operated, Spring Return, Foot Mounted

410451000 Button Operated, Pilot Return

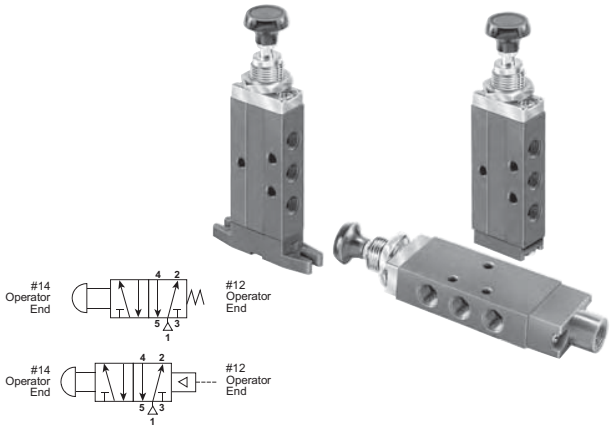

Spring Return

Normal Position – Pressure at Inlet Port 1 is connected to Outlet Port 2. Outlet Port 4 is connected to Exhaust Port 5.

Actuated Position – Pressure at Inlet Port 1 is connected to Outlet Port 4. Outlet Port 2 is connected to Exhaust Port 3.

Button Operated

410 31000 Button Operated, Manual Return

410 41000 Button Operated, Manual Return, Foot Mounted

410 51000 Button Operated, Manual Return or Pilot Return

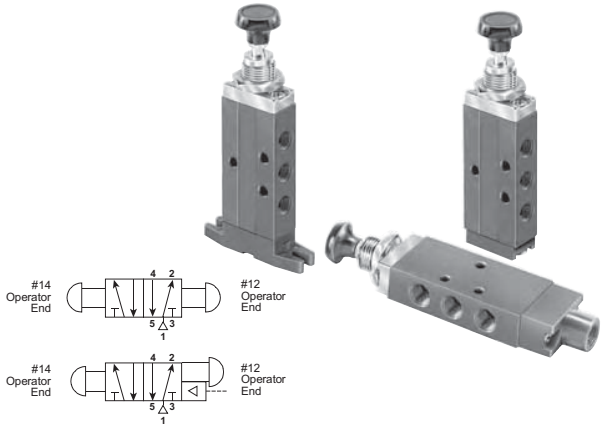

Manual Return

Operator pulled last – Pressure at Inlet Port 1 is connected to Outlet Port 2. Outlet Port 4 is connected to Exhaust Port 5.

Operator pushed last – Pressure at Inlet Port 1 is connected to Outlet Port 4. Outlet Port 2 is connected to Exhaust Port 3.

Hand Lever Operated

410711000 Hand Lever Operated, Spring Return

410721000 Hand Lever Operated, Spring Return, Foot Mounted

410751000 Hand Lever Operated, Pilot Return

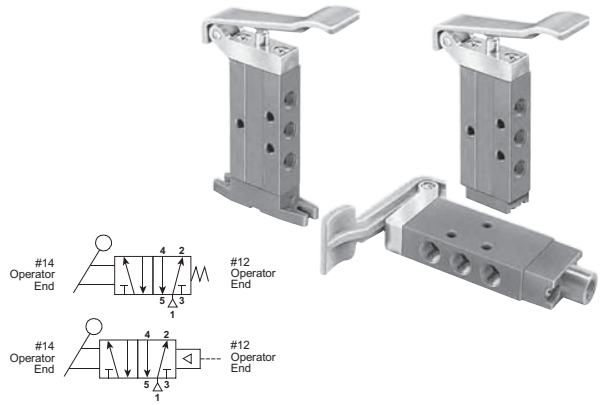

Spring Return

Normal Position – Pressure at Inlet Port 1 is connected to Outlet Port 2. Outlet Port 4 is connected to Exhaust Port 5.

Actuated Position – Pressure at Inlet Port 1 is connected to Outlet Port 4. Outlet Port 2 is connected to Exhaust Port 3.

Parker Hannifin Corporation
Pneumatic Division
Richland, Michigan
www.parker.com/pneumatics

Directair 2 Series

BOLD OPTIONS ARE MOST POPULAR.

41 0 1 1 1 000

Basic Series	
1/8" Port Poppet Valve	40*
1/8" Port Spool Valve	41

* Only available in Spring Return.

Manual / Mechanical	
000	Standard

Type	
4-Way, 2-Position Valve	0*
3-Way, 2-Position	4

* N/A with Basic Series 40.

Mounting	
1	Direct Pipe Ported, NPT
K	Direct Pipe Ported, BSPP

Actuation	
Plunger	1
Roller - Delrin	2
One-Way Tripper	3
Button - Spring Return	4
Hand Lever	7
Toggle	8
Button - Push-Pull	9*

* N/A with Basic Series 40.

Return	
1†	Spring
2†	Spring w/ Foot Mount
3*	None (Manual Return)
4*	None (Manual Return w/ Foot Mount)
5†	Remote Pilot Return

* Available only with Actuation 9.

† N/A with Actuation 8.

Parker Hannifin Corporation
Pneumatic Division
Richland, Michigan
www.parker.com/pneumatics

Operating Pressure

150 PSI (28" Hg to 1035 kPa)*

* Poppet valves cannot be used for vacuum.
Minimum operating pressure = 0 PSIG.

Temperature Range

32°F to 175°F (0°C to 80°C)

CAUTION:
If it is possible that the ambient temperature may fall below freezing, the medium must be moisture free to prevent internal damage or unpredictable behavior.

Materials

Body and Operator Housings.....Aluminum Extrusion
Spool ..... Stainless Steel
Bushings.....Brass
Spacers ..... inc Die Cast
Dynamic O-Rings.....Fluorocarbon
Operator O-Rings.....Buna (Nitrile)
Operator U-Cups.....Buna (Nitrile)
Poppet Ball.....Nylon

Lubrication

For maximum service life use clean, lubricated air. Valves are shipped pre-lubricated and can be operated without additional lubrication with reduced service life.

Suggested Lubricant

F442 Oil

Flow Rating (Cv)

Flow Path	Direct Pipe Spool, 1/8 Ports	Direct Pipe Poppet, 1/8 Ports
1 → 2	.199	.125
1 → 4	.191	—
2 → 3	.192	.215
4 → 5	.212	—
Avg.	.199	N/A

Service its

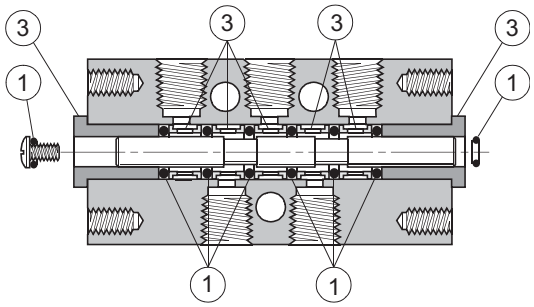

4-Way Spool

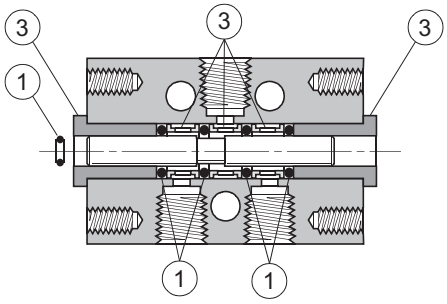

3-Way Spool

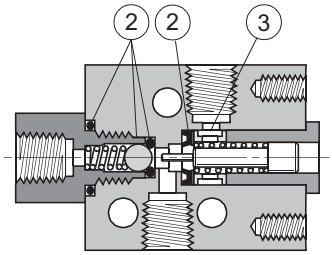

3-Way Poppet

1. Spool Valve Seal it (3 & 4-Way, Direct Pipe Ported) **41000 8000**
2. Poppet Valve Seal it **40411 8000**
3. Body Service it..... **41000 8005**

Parker Hannifin Corporation
Pneumatic Division
Richland, Michigan
www.parker.com/pneumatics

Plunger, Roller, One-Way Tripper & Toggle Operated

3-Way, 3-Port, 2-Position – 1/8" Ports

Plunger Operated

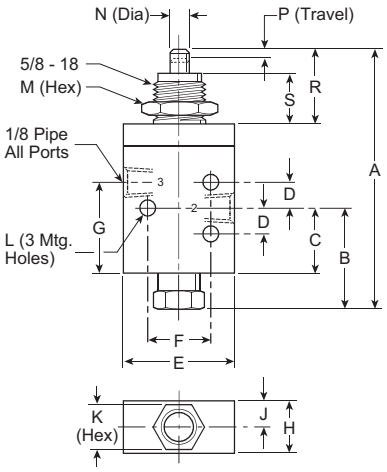

Roller Operated

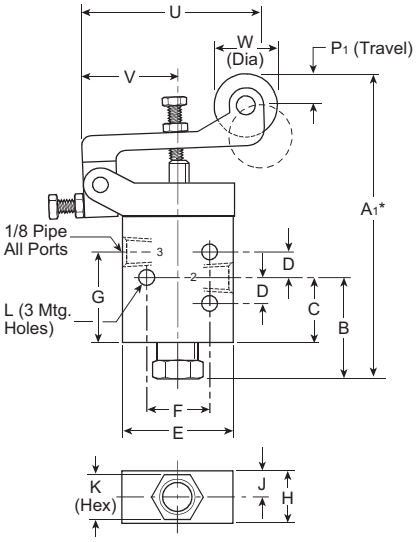

3-Way, 3-Port, 2-Position

A	A1*	A2*	A3	B
3.37 (86)	4.21 (107)	4.46 (113)	3.99 (101)	1.03 (26)
C	**D**	**E**	**F**	**G**
.55 (14)	.31 (8)	1.31 (33)	.75 (19)	.90 (23)
H			**L**	**M**
.62 (16)	.31 (8)	.56 (14)	.19 (5)	.88 (22)
N	**P**	**P1**	**R**	**R1**
.25 (6)	.17 (4)	.38 (10)	.91 (23)	1.53 (39)
S	**S1**	**U**	**V**	**W**
.62 (16)	.78 (20)	2.28 (58)	1.19 (30)	.75 (19)
X	**Y**			
.19 (5)	2.19 (56)			

* Dimensions may be reduced .44" using adjusting screw.

Inches (mm)

One-Way Tripper Operated

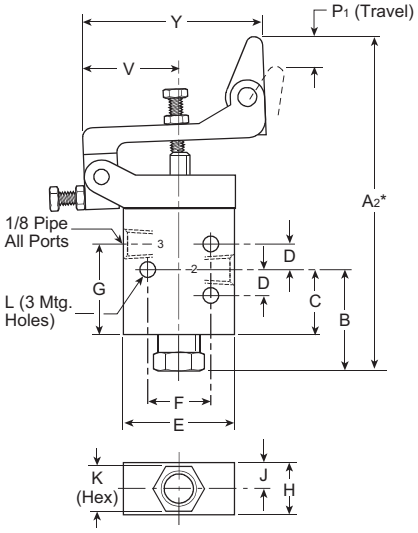

Toggle Operated

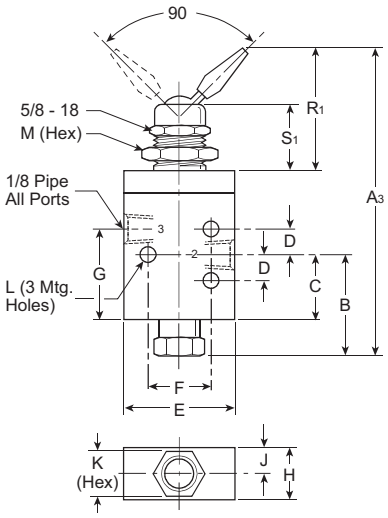

Parker Hannifin Corporation
Pneumatic Division
Richland, Michigan
www.parker.com/pneumatics

Button & Hand Lever Operated

3-Way, 3-Port, 2-Position – 1/8" Ports

Button Operated

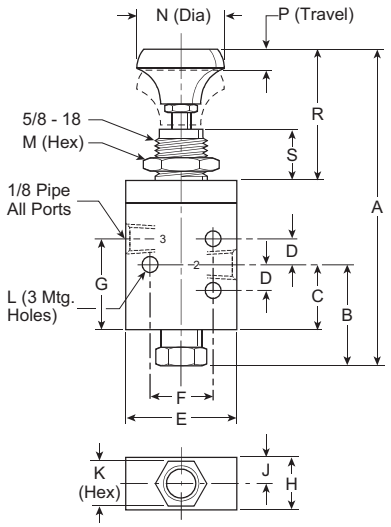

3-Way, 3-Port, 2-Position

A	A1	B	C	D
4.13 (105)	3.34 (85)	1.03 (26)	.55 (14)	.31 (8)
E	**F**	**G**	**H**	
1.31 (33)	.75 (19)	.90 (23)	.62 (16)	.31 (8)
	L	**M**	**N**	**P**
.56 (14)	.19 (5)	.88 (22)	1.06 (27)	.17 (4)
R	**S**	**T**	**U**	**V**
1.67 (42)	.63 (16)	1.19 (30)	.53 (13)	3.38 (86)

Inches (mm)

and e er Operated

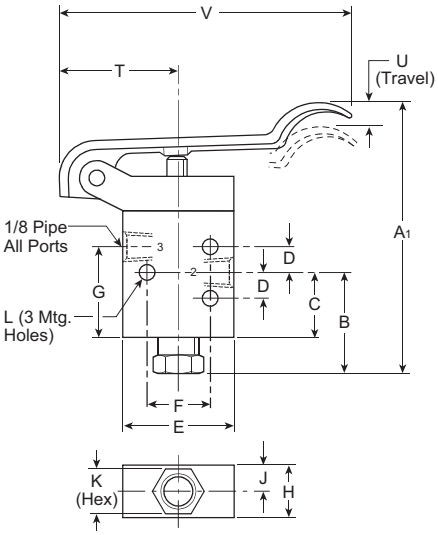

Parker Hannifin Corporation
Pneumatic Division
Richland, Michigan
www.parker.com/pneumatics

Plunger, Roller, One-Way Tripper & Toggle Operated

3-Way, 3-Port, 2-Position – 1/8" Ports

Plunger Operated

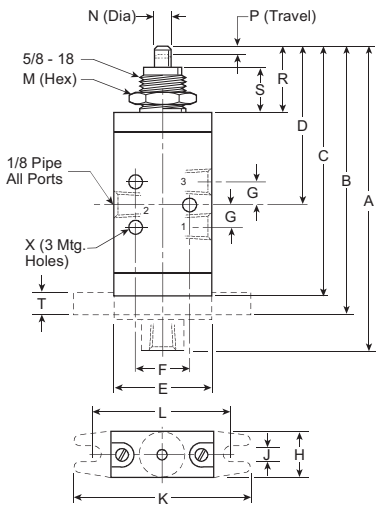

Roller Operated

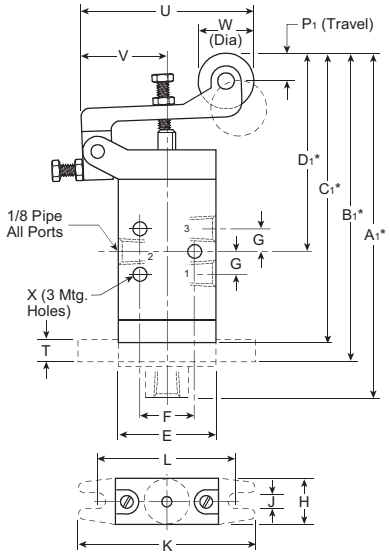

One-Way Tripper Operated

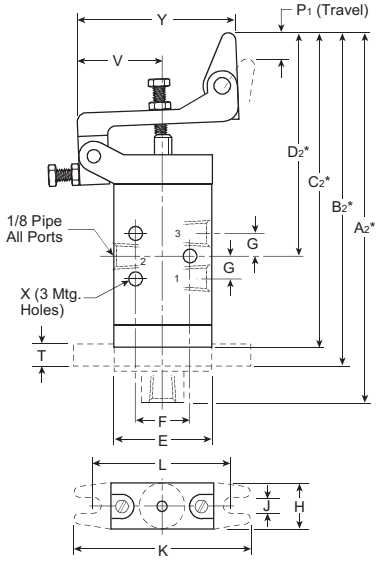

Toggle Operated

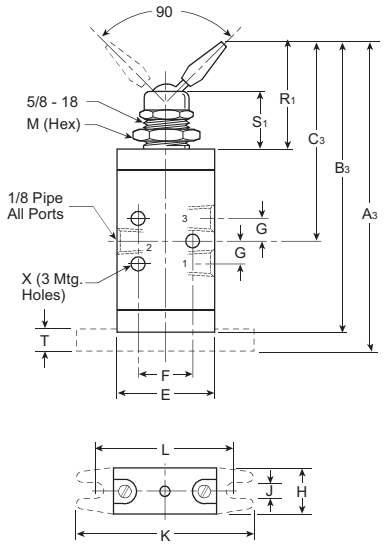

3-Way, 3-Port, 2-Position

A 4.14 (105)	**A_1*** 4.98 (126)	**A_2*** 5.23 (133)	**A_3** 4.23 (107)	**B** 3.61 (92)
B_1 4.45 (113)	**B_2** 4.70 (119)	**B_3** 4.00 (102)	**C** 3.38 (86)	**C_1** 4.22 (107)
C_2 4.47 (113)	**C_3** 2.75 (70)	**D** 2.05 (52)	**D_1** 2.98 (76)	**D_2** 3.22 (82)
E 1.31 (33)	**F** .75 (19)	**G** .31 (8)	**H** .62 (16)	.20 (5)
2.38 (60)	**L** 1.88 (48)	**M** .88 (22)	**N** .25 (6)	**P** .17 (4)
P_1 .38 (10)	**R** .91 (23)	**R_1** 1.53 (39)	**S** .62 (16)	**S_1** .78 (20)
T .25 (6)	**U** 2.28 (58)	**V** 1.19 (30)	**W** .75 (19)	**X** .19 (5)
Y 2.19 (56)				

* Dimensions may be reduced .44" using adjusting screw.

Inches (mm)

Parker Hannifin Corporation
Pneumatic Division
Richland, Michigan
www.parker.com/pneumatics

Button, Hand Lever Operated

3-Way, 3-Port, 2-Position – 1/8" Ports

Button Operated

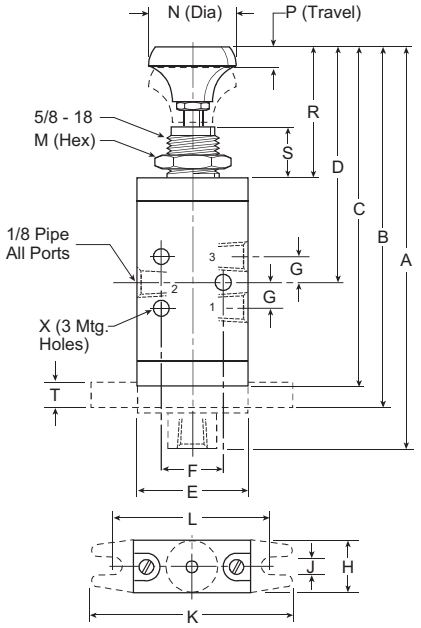

and e er Operated

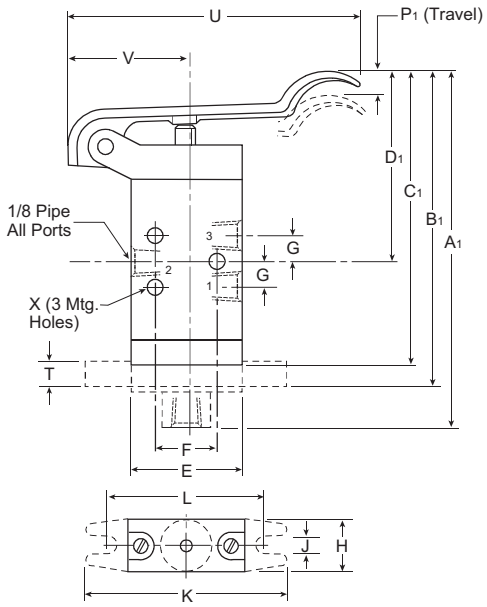

3-Way, 3-Port, 2-Position

A 5.08 (129)	**A_1** 4.29 (109)	**B** 4.55 (115)	**B_1** 3.77 (96)	**C** 4.31 (109)
C_1 3.53 (90)	**D** 3.08 (78)	**D_1** 2.29 (58)	**E** 1.31 (33)	**F** .75 (19)
G .31 (8)	**H** .62 (16)	.20 (5)	2.38 (60)	**L** 1.88 (48)
M .88 (22)	**N** 1.06 (27)	**P** .17 (4)	**P_1** .53 (13)	**R** 1.67 (42)
S .63 (16)	**T** .25 (6)	**U** 3.38 (86)	**V** 1.19 (30)	**X** .19 (5)
Y .59 (15)				

Inches (mm)

Parker Hannifin Corporation
Pneumatic Division
Richland, Michigan
www.parker.com/pneumatics

Plunger, Roller, One-Way Tripper & Toggle Operated

4-Way, 5-Port, 2-Position – 1/8" Ports

Plunger Operated

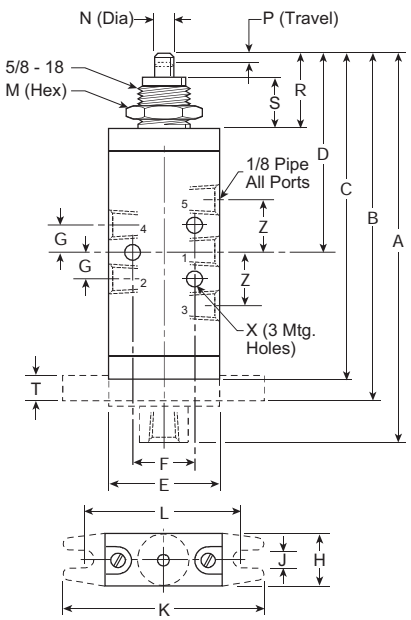

Roller Operated

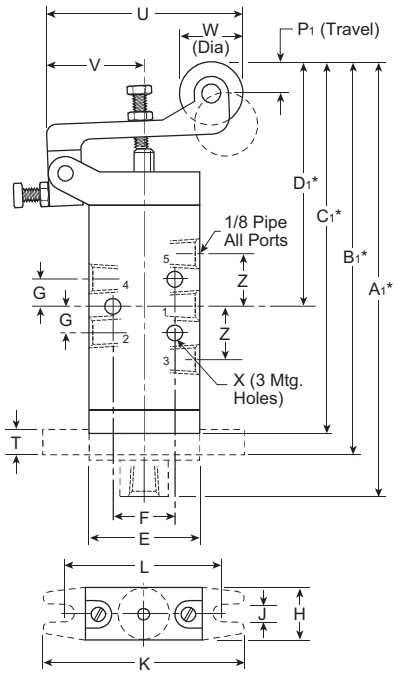

4-Way, 5-Port, 2-Position

A 4.75 (121)	**A1*** 5.59 (142)	**A2*** 5.84 (148)	**A3** 4.84 (123)	**B** 4.22 (107)
B1* 5.06 (128)	**B2*** 5.31 (135)	**B3** 4.61 (117)	**C** 3.99 (102)	**C1*** 4.83 (123)
C2* 5.08 (129)	**C3** 3.06 (78)	**D** 2.44 (62)	**D1*** 3.28 (83)	**D2*** 3.53 (90)
E 1.31 (33)	**F** .75 (19)	**G** .31 (8)	**H** .62 (16)	.20 (5)
2.38 (60)	**L** 1.88 (48)	**M** .88 (22)	**N** .25 (6)	**P** .17 (4)
P1 .38 (10)	**R** .91 (23)	**R1** 1.53 (39)	**S** .62 (16)	**S1** .78 (20)
T .25 (6)	**U** 2.28 (58)	**V** 1.19 (30)	**W** .75 (19)	**X** .19 (5)
Y 2.19 (56)	**Z** .62 (16)			

* Dimensions may be reduced .44" using adjusting screw.

Inches (mm)

One-Way Tripper Operated

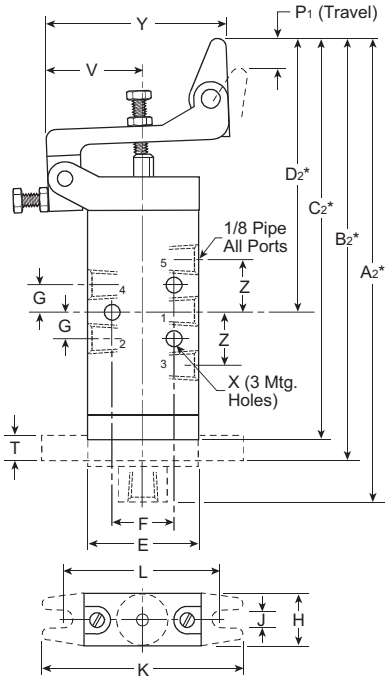

Toggle Operated

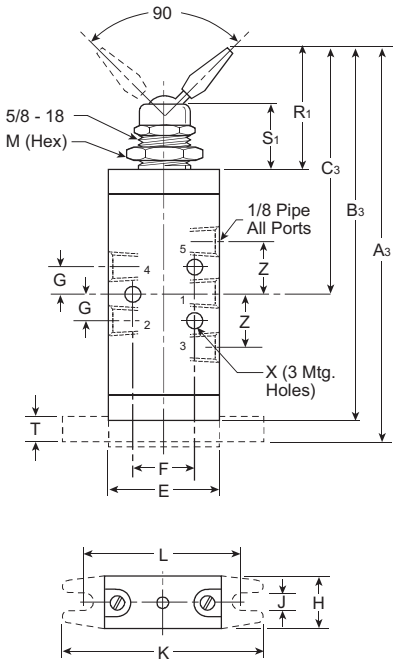

Parker Hannifin Corporation
Pneumatic Division
Richland, Michigan
www.parker.com/pneumatics

Button & Hand Lever Operated

4-Way, 5-Port, 2-Position – 1/8" Ports

Button Operated

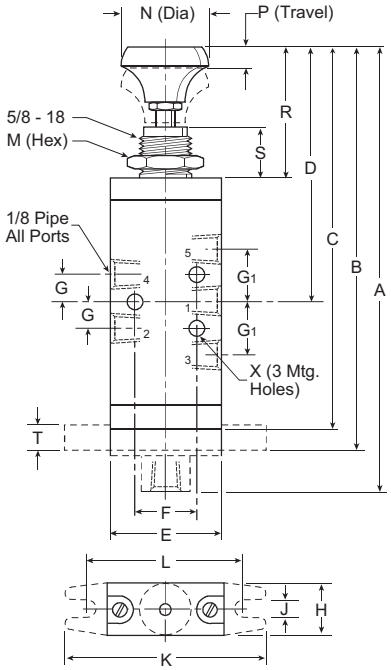

and e er Operated

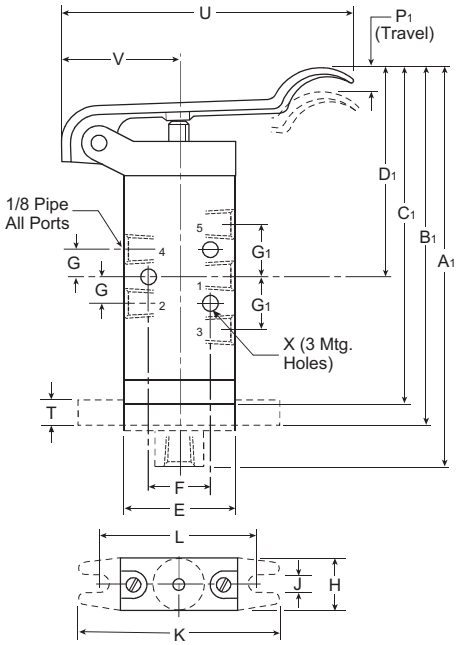

4-Way, 5-Port, 2-Position

A 5.69 (144)	**A1** 4.90 (124)	**B** 5.16 (131)	**B1** 4.38 (111)	**C** 4.92 (125)
C1 4.14 (105)	**D** 3.67 (93)	**D1** 2.90 (74)	**E** 1.31 (33)	**F** .75 (19)
G .31 (8)	**G1** .63 (16)	**H** .62 (16)	.20 (5)	2.38 (60)
L 1.88 (48)	**M** .88 (22)	**N** 1.06 (27)	**P** .17 (4)	**P1** .53 (13)
R 1.67 (42)	**S** .63 (16)	**T** .25 (6)	**U** 3.38 (86)	**V** 1.19 (30)
X .19 (5)	**Y** .59 (15)			

Inches (mm)

Parker Hannifin Corporation
Pneumatic Division
Richland, Michigan
www.parker.com/pneumatics

Directair 4 Series

Inline Valves
Manual / Mechanical
3 & 4-Way, 3 & 5-Port, 2 & 3-Position

Section F

www.parker.com/pneu/directair

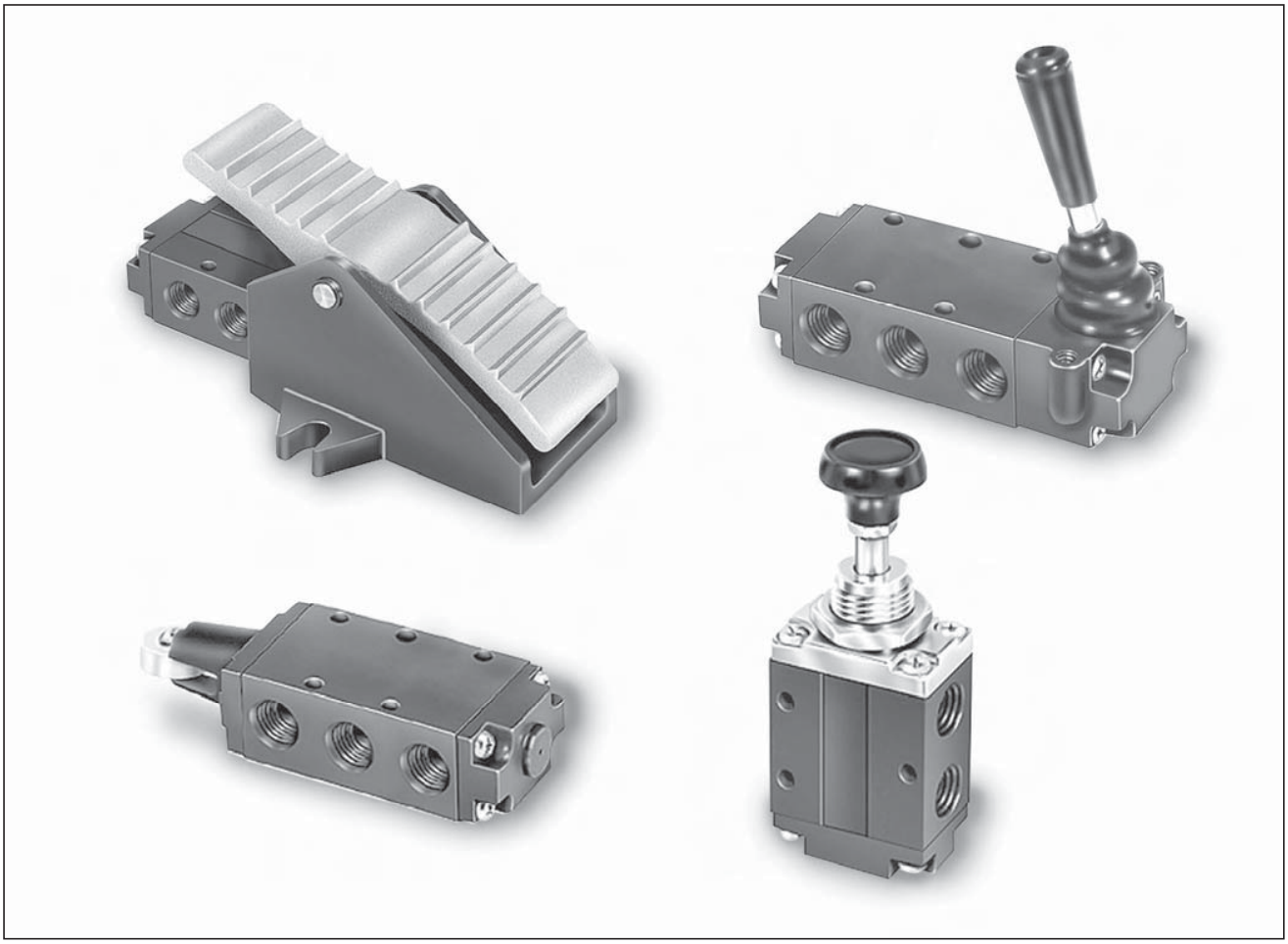

BOLD ITEMS ARE MOST POPULAR.

Parker Hannifin Corporation
Pneumatic Division
Richland, Michigan
www.parker.com/pneumatics

Notes

Parker Hannifin Corporation
Pneumatic Division
Richland, Michigan
www.parker.com/pneumatics

Directair 4 Series

Specifications

Inline Valve
- 1/4" Port
- 4-Way, 2 & 3-Position
- 3-Way, 2 & 3-Position

Manual Operators
- Lever
- Pedal
- Treadle
- Button

Mechanical Operators
- Roller

Packed Bore Style - .83 Cv
- Stainless Steel Spool
- Fluorocarbon O-rings

Operating Pressure

- Vacuum to 150 PSI (28" Hg to 1035 kPa)

Operating Temperature

- 32 to 175°F (0 to 80°C)

Button Operated

Lever Operated

Treadle Operated

Parker Hannifin Corporation
Pneumatic Division
Richland, Michigan
www.parker.com/pneumatics

Button Operated

524411000 Button Operated, Spring Return
524451000 Button Operated, Pilot Return

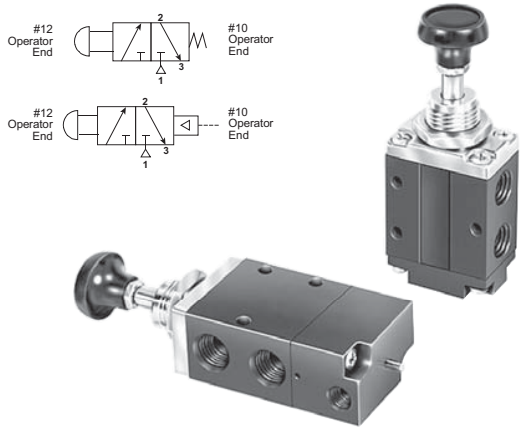

Spring Return

Normal Position – Pressure at Inlet Port 1 is blocked. Outlet Port 2 is connected to Exhaust Port 3.

Actuated Position – Pressure at Inlet Port 1 is connected to Outlet Port 2. Exhaust Port 3 is blocked.

Button Operated

524431000 Button Operated, Manual Return

Manual Return

Operator pulled last – Pressure at Inlet Port 1 is blocked. Outlet Port 2 is connected to Exhaust Port 3.

Operator pushed last – Pressure at Inlet Port 1 is connected to Outlet Port 2. Exhaust Port 3 is blocked.

Treadle Operated

524 31000 Treadle Operated

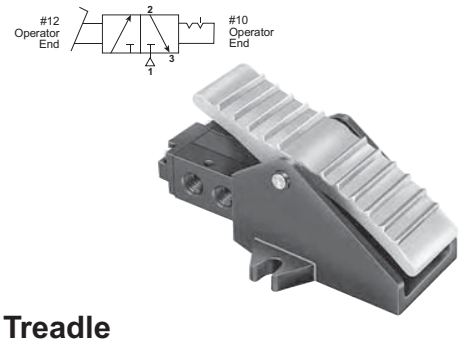

Treadle

Toe pressed last – Pressure at Inlet Port 1 is blocked. Outlet Port 2 is connected to Exhaust Port 3.

Heel pressed last – Pressure at Inlet Port 1 is connected to Outlet Port 2. Exhaust Port 3 is blocked.

⚠ ***CAUTION:***
This valve shall not be used to actuate a punch press. Do not use this valve on punch presses or press brakes. See OSHA 1910.217.
See Accessories page for Pedal Guard Kit.

Roller Operated

524211000 Delrin Roller Operated, Spring Return
524251000 Delrin Roller Operated, Pilot Return
524A11000 Steel Roller Operated, Spring Return
524A51000 Steel Roller Operated, Pilot Return

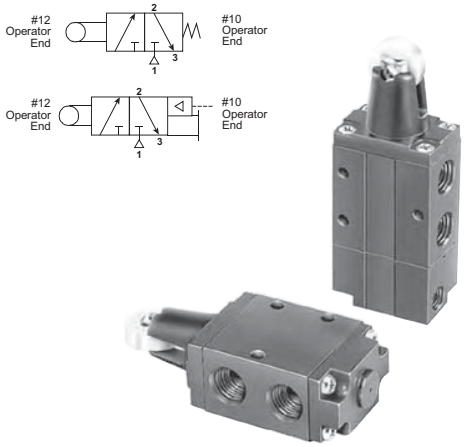

Roller

Normal Position – Pressure at Inlet Port 1 is blocked. Outlet Port 2 is connected to Exhaust Port 3.

Actuated Position – Pressure at Inlet Port 1 is connected to Outlet Port 2. Exhaust Port 3 is blocked.

Parker Hannifin Corporation
Pneumatic Division
Richland, Michigan
www.parker.com/pneumatics

Lever Operated

524811000 Lever Operated, Spring Return

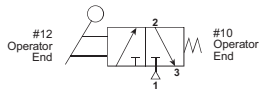

Spring Return

Normal Position – Pressure at Inlet Port 1 is blocked. Outlet Port 2 is connected to Exhaust Port 3.

Actuated Position – Pressure at Inlet Port 1 is connected to Outlet Port 2. Exhaust Port 3 is blocked.

Lever Operated

524831000 Lever Operated, Manual Return

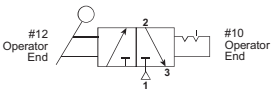

Manual Return

Operator pushed last (toward body) – Pressure at Inlet Port 1 is blocked. Outlet Port 2 is connected to Exhaust Port 3.

Operator pulled last (away from body) – Pressure at Inlet Port 1 is connected to Outlet Port 2. Exhaust Port 3 is blocked.

Lever Operated – 3-Position

523831000 Lever Operated, 3-Position Detented, All Ports Blocked

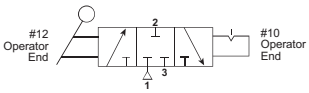

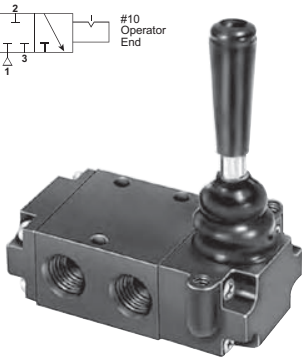

Lever

Operator pushed last (*toward body)* – Pressure at Inlet Port 1 is blocked. Outlet Port 2 is connected to Exhaust Port 3.

Operator pulled last (away from body) – Pressure at Inlet Port 1 is connected to Outlet Port 2. Exhaust Port 3 is blocked.

Center Position – All Ports blocked.

Pedal Operated

524711000 Pedal Operated, Spring Return
524751000 Pedal Operated, Pilot Return

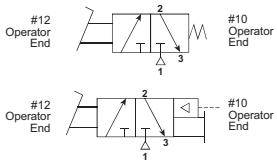

Pedal

Normal Position – Pressure at Inlet Port 1 is blocked. Outlet Port 2 is connected to Exhaust Port 3.

Actuated Position – Pressure at Inlet Port 1 is connected to Outlet Port 2. Exhaust Port 3 is blocked.

⚠ ***CAUTION:***
This valve shall not be used to actuate a punch press. Do not use this valve on punch presses or press brakes. See OSHA 1910.217.
See Accessories page for Pedal Guard Kit.

Parker Hannifin Corporation
Pneumatic Division
Richland, Michigan
www.parker.com/pneumatics

Button Operated

520411000 Button Operated, Spring Return
520451000 Button Operated, Pilot Return

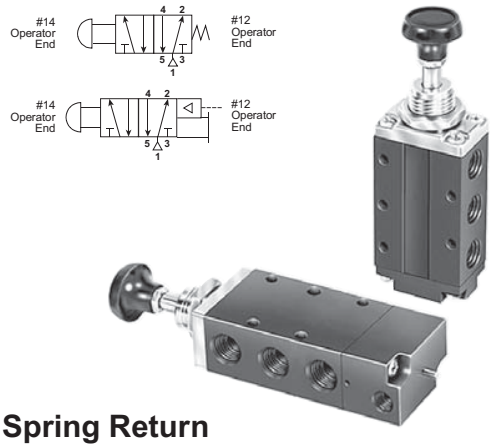

Spring Return

Normal Position – Pressure at Inlet Port 1 is connected to Outlet Port 2. Outlet Port 4 is connected to Exhaust Port 5.

Actuated Position – Pressure at Inlet Port 1 is connected to Outlet Port 4. Outlet Port 2 is connected to Exhaust Port 3.

Button Operated

520431000 Button Operated, Manual Return

Manual Return

Operator pulled last – Pressure at Inlet Port 1 is connected to Outlet Port 2. Outlet Port 4 is connected to Exhaust Port 5.

Operator pushed last – Pressure at Inlet Port 1 is connected to Outlet Port 4. Outlet Port 2 is connected to Exhaust Port 3.

Pedal & Treadle Operated

520711000 Pedal Operated, Spring Return
520751000 Pedal Operated, Pilot Return
520 31000 Treadle Operated

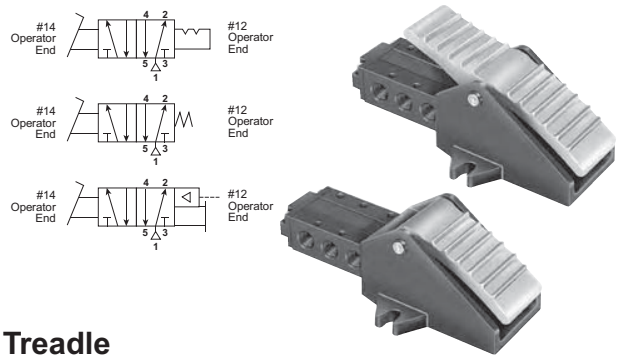

Treadle

Toe pressed last – Pressure at Inlet Port 1 is connected to Outlet Port 2. Outlet Port 4 is connected to Exhaust Port 5.

Heel pressed last – Pressure at Inlet Port 1 is connected to Outlet Port 4. Outlet Port 2 is connected to Exhaust Port 3.

△ ***CAUTION:***
This valve shall not be used to actuate a punch press. Do not use this valve on punch presses or press brakes. See OSHA 1910.217.
See Accessories page for Pedal Guard Kit.

Roller Operated

520211000 Delrin Roller Operated, Spring Return
520251000 Delrin Roller Operated, Pilot Return
520A11000 Steel Roller Operated, Spring Return
520A51000 Steel Roller Operated, Pilot Return

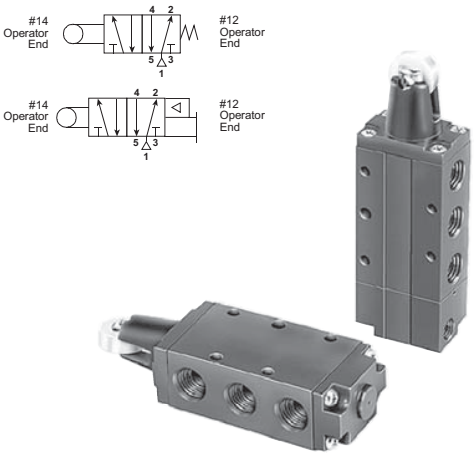

Roller

Normal Position – Pressure at Inlet Port 1 is connected to Outlet Port 2. Outlet Port 4 is connected to Exhaust Port 5.

Actuated Position – Pressure at Inlet Port 1 is connected to Outlet Port 4. Outlet Port 2 is connected to Exhaust Port 3.

Parker Hannifin Corporation
Pneumatic Division
Richland, Michigan
www.parker.com/pneumatics

Lever Operated

520811000 Lever Operated, Spring Return

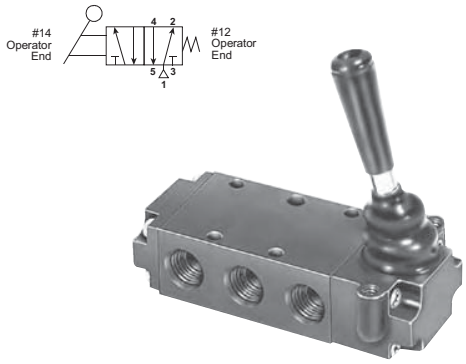

Spring Return

Normal Position – Pressure at Inlet Port 1 is connected to Outlet Port 2. Outlet Port 4 is connected to Exhaust Port 5.

Actuated Position – Pressure at Inlet Port 1 is connected to Outlet Port 4. Outlet Port 2 is connected to Exhaust Port 3.

Lever Operated

520831000 Lever Operated, Manual Return

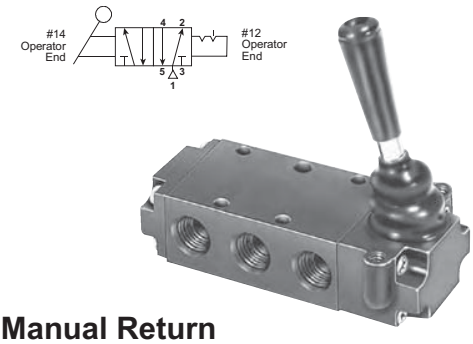

Manual Return

Operator pushed last (toward body) – Pressure at Inlet Port 1 is connected to Outlet Port 2. Outlet Port 4 is connected to Exhaust Port 5.

Operator pulled last (away from body) – Pressure at Inlet Port 1 is connected to Outlet Port 4. Outlet Port 2 is connected to Exhaust Port 3.

Lever Operated, 3-Position

Lever, Spring Centered

521811000 Type 1, Closed Center
522811000 Type 2, Pressure Center
52 811000 Type 9, Exhaust Center

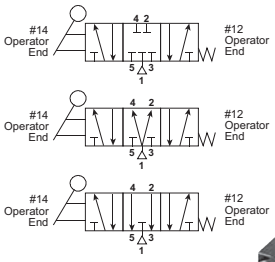

Spring Centered, 3-Position

Lever Pulled (away from body) –
Pressure at Inlet Port 1 is connected to Outlet Port 4. Outlet Port 2 is connected to Exhaust Port 3.

Lever Pushed (toward body) –
Pressure at Inlet Port 1 is connected to Outlet Port 2. Outlet Port 4 is connected to Exhaust Port 5.

Centered Position –
Type 1: All Ports blocked.

Type 2: Pressure at Inlet Port 1 is connected to Outlet Ports 2 & 4.

Type : Pressure at Inlet Port 1 is blocked. Outlet Ports 2 & 4 are connected to Exhaust Ports 3 & 5.

Lever Operated, 3-Position

Lever, Detented

521831000 Type 1, Closed Center
522831000 Type 2, Pressure Center
52 831000 Type 9, Exhaust Center

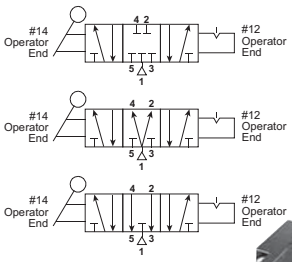

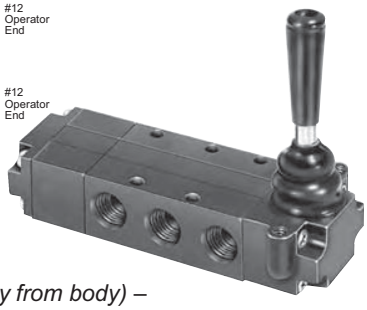

Detented, 3-Position

Lever Pulled Last (away from body) –
Pressure at Inlet Port 1 is connected to Outlet Port 4. Outlet Port 2 is connected to Exhaust Port 3.

Lever Pushed Last (toward body) –
Pressure at Inlet Port 1 is connected to Outlet Port 2. Outlet Port 4 is connected to Exhaust Port 5.

Centered Position –
Type 1: All Ports blocked.

Type 2: Pressure at Inlet Port 1 is connected to Outlet Ports 2 & 4.

Type : Pressure at Inlet Port 1 is blocked. Outlet Ports 2 & 4 are connected to Exhaust Ports 3 & 5.

Parker Hannifin Corporation
Pneumatic Division
Richland, Michigan
www.parker.com/pneumatics

Directair 4 Series

BOLD OPTIONS ARE MOST POPULAR.

52 0 8 1 1 000

Basic Series	
1/4" Port Spool Valve	52

Type	
4-Way, 2-Position Valve	**0**
4-Way, 3-Position, Closed Center	**1***
4-Way, 3-Position, Pressure Center	2*
3-Way, 3-Position, Closed Center	3*
3-Way, 2-Position, Normally Closed	**4**
3-Way, 2-Position, Normally Open	6
4-Way, 3-Position, Exhaust Center	9*

* Only Available with Actuation 8 Lever.

Actuation	
Roller - Delrin	**2**
Button	**4**
Pedal	**7**
Lever	**8**
Treadle	**9**
Roller - Metal	A

Return	
1††	**Spring**
3†	**None (Manual Return)**
5*	Remote Pilot Return

* N/A with Actuation 8 & 9.
† N/A with Actuation 2, 7 or A.
†† N/A with Actuation 9.

Mounting	
0*	Base Mounted Valve Less Base
1	**Direct Pipe Ported, NPT**
3*	Subbase Mounted
L	Direct Pipe Ported, BSPP

* N/A with Actuation 7 or 9.
* N/A with Type 3, 4 or 6.

Manual / Mechanical	
000	**Standard**

Parker Hannifin Corporation
Pneumatic Division
Richland, Michigan
www.parker.com/pneumatics

Pedal Guard it
No. 52071 8001

Pedal guard meets safety requirements for foot operated valves by protecting pedal from accidental tripping from all angles. Guard is constructed of lightweight aluminum casting for strength and durability. Bolts quickly into place with only three screws without special valve mounting. One modeL fits any pedal (not treadle) operated “Directair 4” Series valve.

⚠ ***CAUTION:***
This valve shall not be used to actuate a punch press. Do not use this valve on punch presses or press brakes. See OSHA 1910.217.

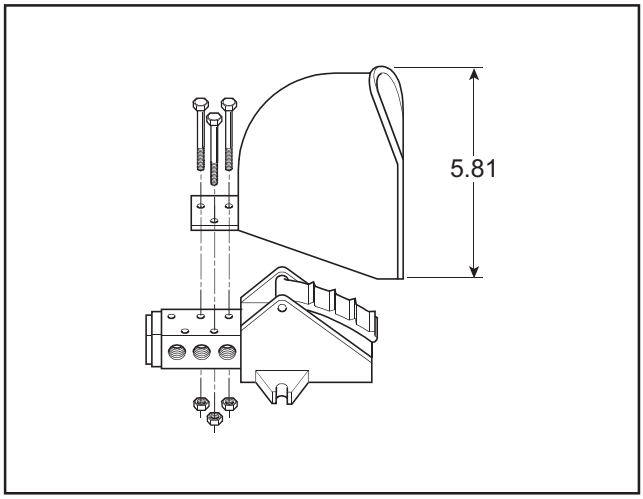

Panel Mounting it
No. 52083 8004

Available for panel mounting direct pipe ported, lever operated “Directair 4” Series valves only. it includes a flange and two screws.

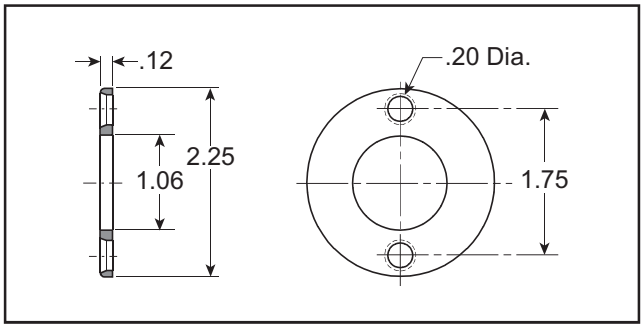

Service its

● Valve Seal it **52000 8050**
(Contains all soft seals found in 3 & 4-Way bodies and all actuator styles.)
All Fluorocarbon **52000 8500**

■ Body Service it **52001 8005**
(Contains bushing, springs, retainers and shell from 2 & 3-Position, 3 & 4-Way bodies.)

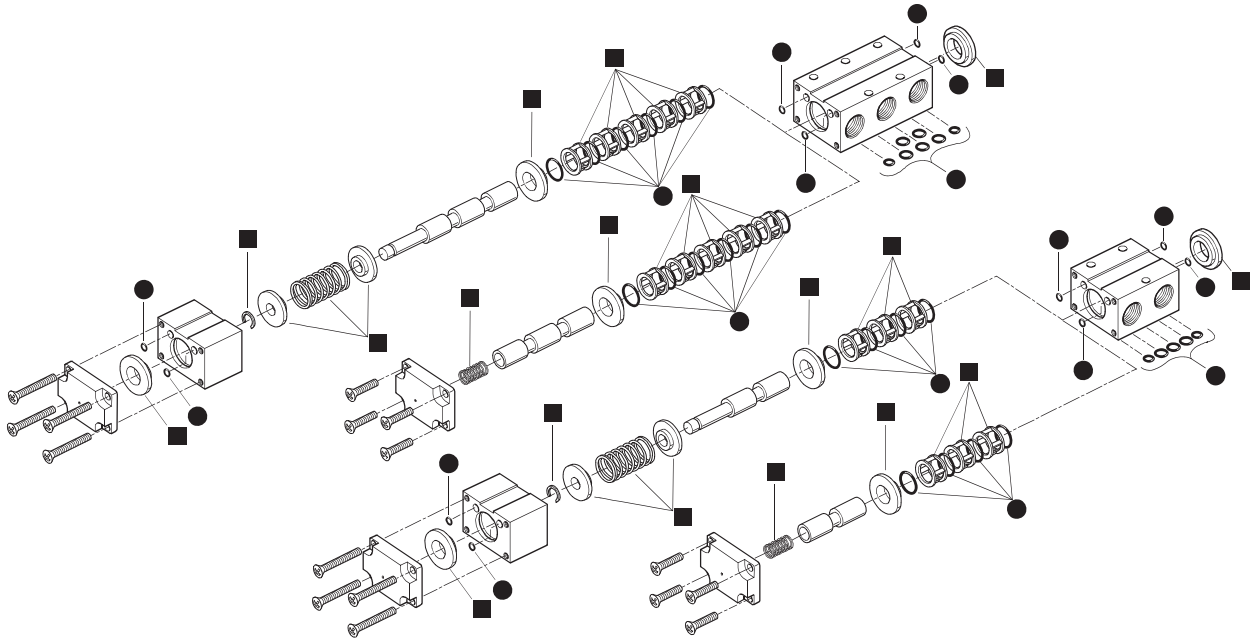

Parker Hannifin Corporation
Pneumatic Division
Richland, Michigan
www.parker.com/pneumatics

Operating Pressure

Vacuum to 150 PSI (28" Hg to 1035 kPa)

Temperature Range

32°F to 175°F (0°C to 80°C)

⚠ ***CAUTION:***
If it is possible that the ambient temperature may fall below freezing, the medium must be moisture free to prevent internal damage or unpredictable behavior.

Materials

Body and Operator Housings.....Aluminum Extrusion
Spool ..... Stainless Steel
Bushings and Pilot Piston ..... Brass
Dynamic Seals .....Fluorocarbon
U-Cups ..... Buna (Nitrile)
Spacers ..... Aluminum

Lubrication

For maximum service life use clean, lubricated air. Valves are shipped pre-lubricated and can be operated without additional lubrication with reduced service life.

Suggested Lubricant

F442 Oil

Flow Rating (Cv)

Flow Path	Direct Pipe Ported 1/4 Ports	Subbase Mounted 1/4 Side Ports
1 → 2	.82	.64
1 → 4	.84	.66
2 → 3	.84	.63
4 → 5	.83	.63
Avg.	.83	.64

Mechanically Operated Actuating Forces in Lbs.

	2-Position Spring Return	2-Position Manual Return	3-Position Spring Return	3-Position Manual Return
Button Actuator	13.0	2.0	13.0	N/A
Roller Actuator	13.0	N/A	N/A	N/A
Lever Actuator	4.0	2.0	4.0	2.5

Notes: N/A = Not Applicable
All valves are at 100 PSIG inlet pressure to the valve.

Parker Hannifin Corporation
Pneumatic Division
Richland, Michigan
www.parker.com/pneumatics

Button, Roller & Treadle Operated

3-Way, 3-Port, 2-Position

Button Operated

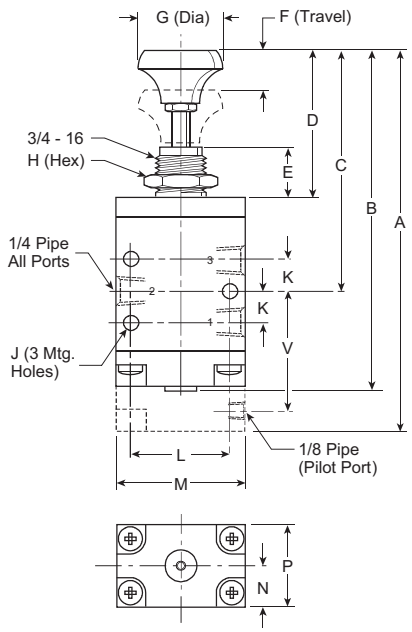

o er Operated

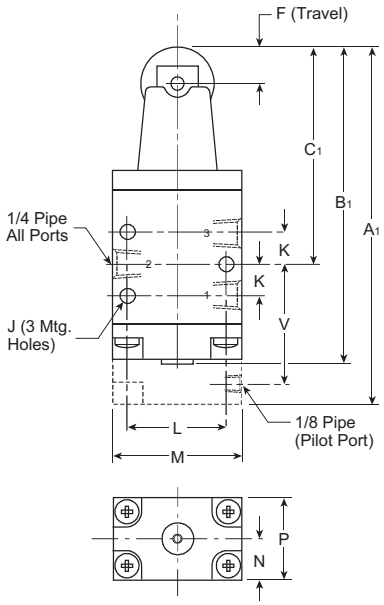

3-Way, 3-Port, 2-Position

A 4.91 (125)	**A_1** 4.25 (108)	**A_2** 6.55 (166)	**B** 4.44 (113)	**B_1** 3.78 (96)
B_2 5.20 (132)	**C** 3.10 (79)	**C_1** 2.44 (62)	**C_2** 2.19 (56)	**D** 2.00 (51)
E .63 (16)	**F** .32 (8)	**G** 1.05 (27)	**H** 1.00 (25)	.19 (5)
.41 (10)	**L** 1.25 (32)	**M** 1.63 (42)	**N** .53 (14)	**P** 1.06 (27)
.37 (10)	**R** 2.40 (61)	**S** .34 (9)	**T** 3.50 (89)	**U** 3.00 (76)
V 1.52 (39)				

Inches (mm)

read e Operated

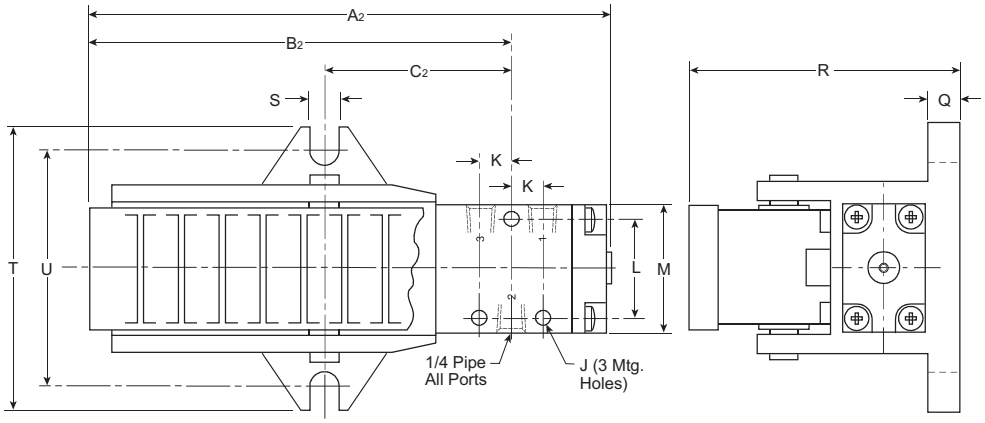

△ ***CAUTION:***
This valve shall not be used to actuate a punch press. Do not use this valve on punch presses or press brakes. See OSHA 1910.217.
See Accessories page for Pedal Guard Kit.

Parker Hannifin Corporation
Pneumatic Division
Richland, Michigan
www.parker.com/pneumatics

Lever & Pedal Operated

3-Way, 3-Port, 2 & 3-Position

Lever Operated 2-Position

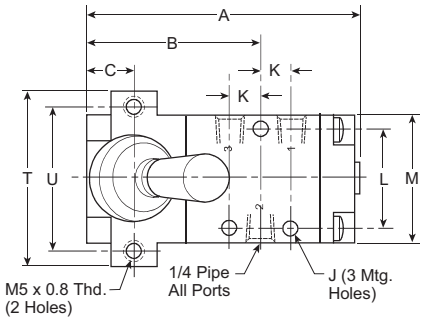

Lever Operated 3-Position

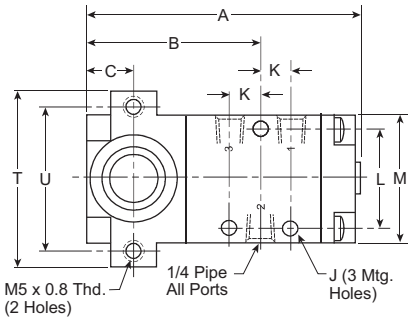

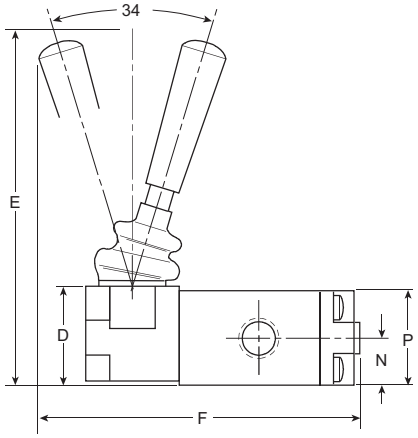

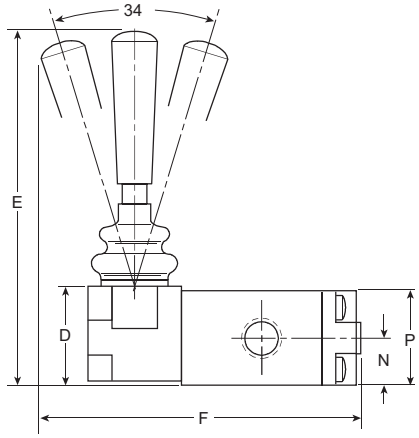

3-Way, 3-Port, 2 & 3-Position

A 3.31 (84)	**A_1** 6.55 (166)	**B** 1.97 (50)	**B_1** 5.20 (132)	**C** .53 (14)
C_1 2.19 (56)	**D** 1.12 (28)	**E** 4.06 (103)	**F** 3.90 (99)	.19 (5)
.41 (10)	**L** 1.25 (32)	**M** 1.63 (42)	**N** .53 (14)	**P** 1.06 (27)
.37 (10)	**R** 2.40 (61)	**S** .34 (9)	**T** 2.13 (54)	**T_1** 3.50 (89)
U 1.75 (44)	**U_1** 44 (76)			

Inches (mm)

eda Operated

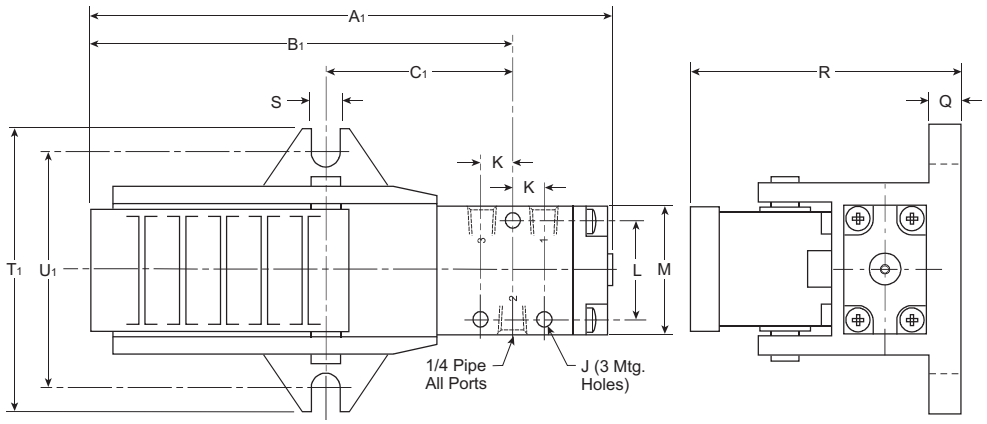

⚠ ***CAUTION:***
This valve shall not be used to actuate a punch press. Do not use this valve on punch presses or press brakes. See OSHA 1910.217.
See Accessories page for Pedal Guard Kit.

Parker Hannifin Corporation
Pneumatic Division
Richland, Michigan
www.parker.com/pneumatics

Button, Roller, Pedal & Treadle Operated

4-Way, 5-Port, 2-Position

Button Operated

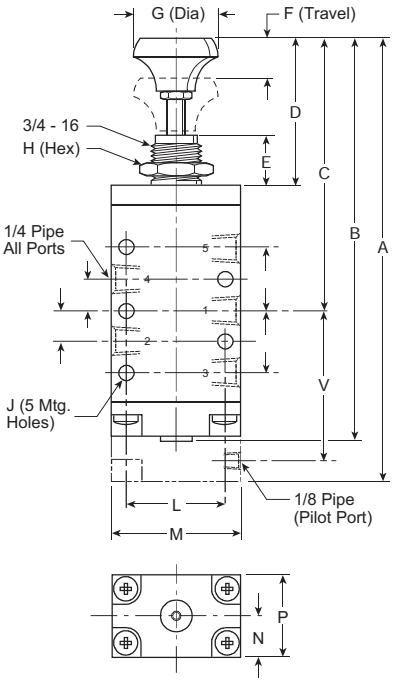

o er Operated

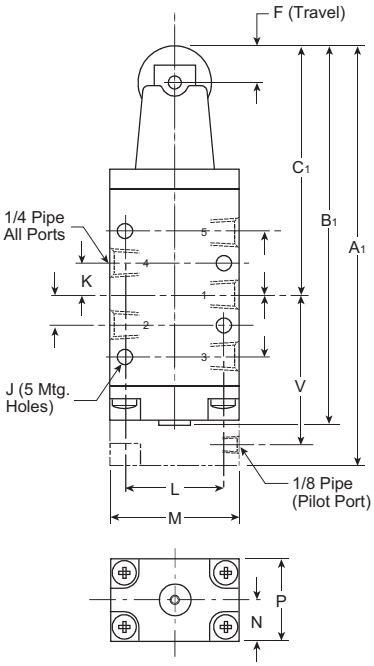

4-Way, 5-Port, 2-Position

A 5.75 (146)	**A_1** 5.13 (130)	**A_2** 7.41 (189)	**B** 5.28 (134)	**B_1** 4.66 (118)
B_2 5.63 (143)	**C** 3.50 (89)	**C_1** 2.88 (73)	**C_2** 2.64 (67)	**D** 2.00 (51)
E .63 (16)	**F** .32 (8)	**G** 1.05 (27)	**H** 1.00 (25)	.19 (5)
.44 (11)	1 .84 (21)	**L** 1.25 (32)	**M** 1.63 (41)	**N** .53 (14)
P 1.06 (27)	.37 (10)	**R** 2.40 (61)	**S** .34 (9)	**T** 3.50 (89)
U 3.00 (76)	**V** 1.96 (50)			

Inches (mm)

eda and read e Operated

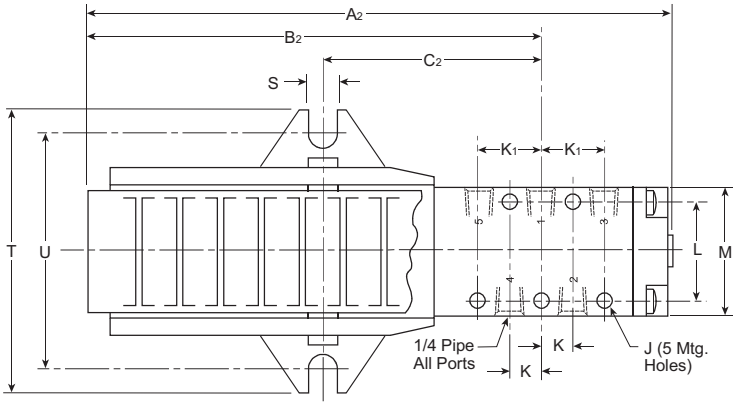

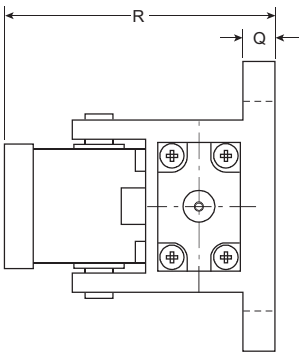

⚠ ***CAUTION:***
This valve shall not be used to actuate a punch press.
Do not use this valve on punch presses or press brakes. See OSHA 1910.217.
See Accessories page for Pedal Guard Kit.

Parker Hannifin Corporation
Pneumatic Division
Richland, Michigan
www.parker.com/pneumatics

Lever Operated

4-Way, 5-Port, 2 & 3-Position

Lever Operated 2-Position

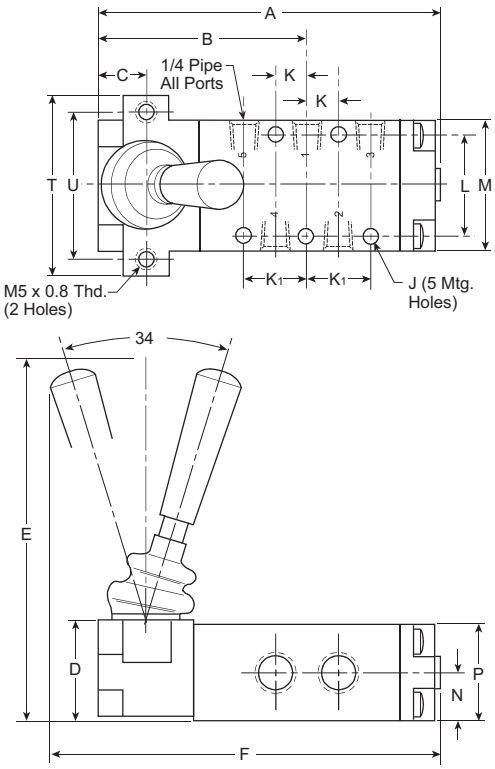

Lever Operated 3-Position

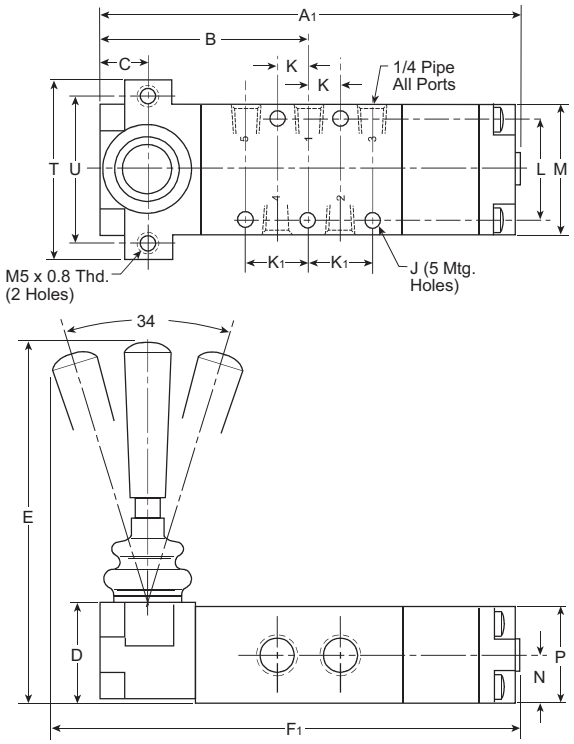

4-Way, 5-Port, 2 & 3-Position

A 4.19 (106)	**A1** 5.09 (129)	**B** 2.41 (61)	**C** .53 (14)	**D** 1.12 (28)
E 4.06 (103)	**F** 4.78 (121)	**F1** 5.78 (147)	.19 (5)	.44 (11)
1 .84 (21)	**L** 1.25 (32)	**M** 1.63 (42)	**N** .53 (14)	**P** 1.06 (27)
T 2.13 (54)	**U** 1.75 (44)			

Inches (mm)

Parker Hannifin Corporation
Pneumatic Division
Richland, Michigan
www.parker.com/pneumatics

"42" Series

Lever / Pedal Valves
4-Way, 5-Port, 2 & 3-Position

Section F

www.parker.com/pneu/42ser

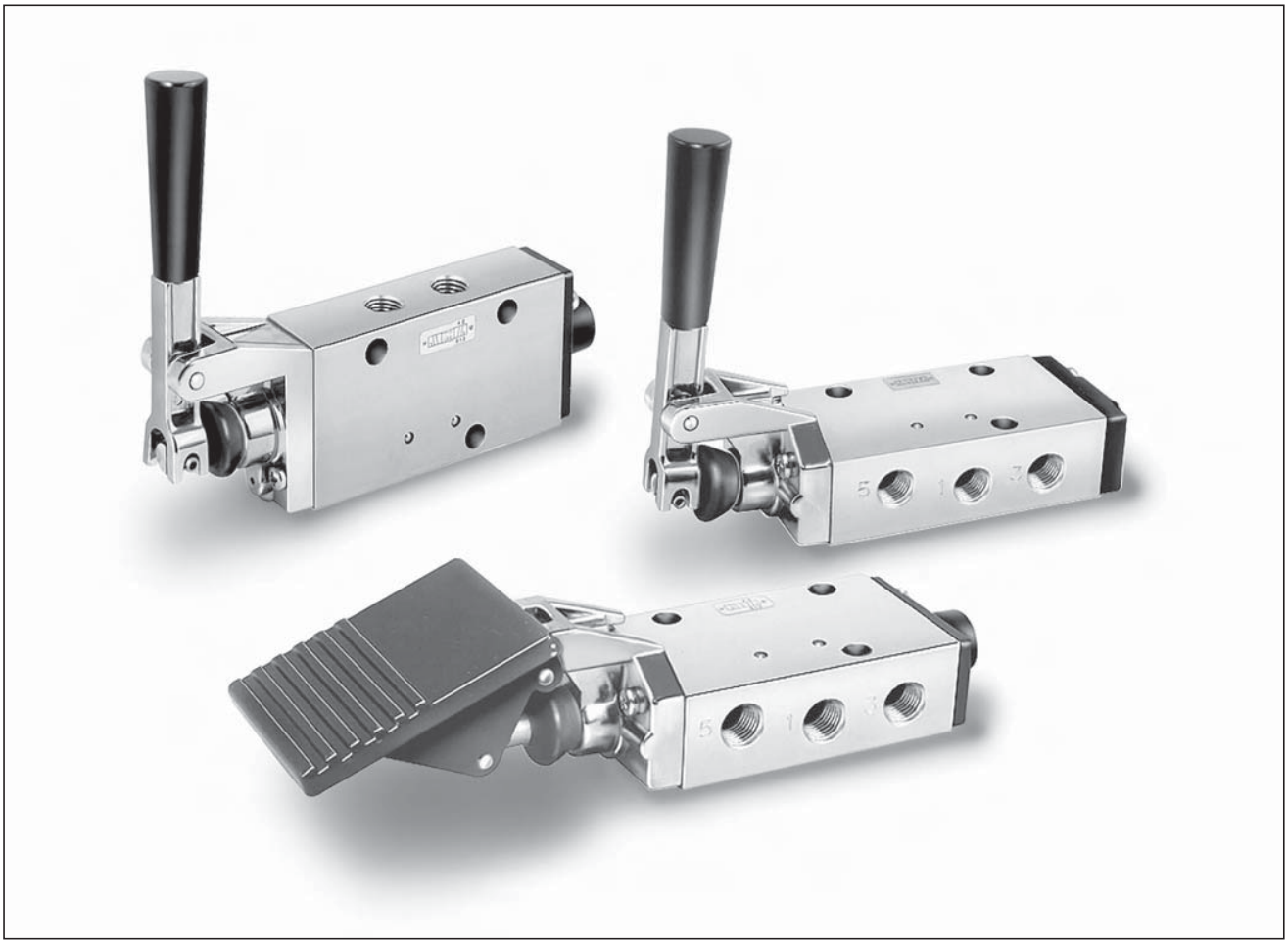

BOLD ITEMS ARE MOST POPULAR.

Parker Hannifin Corporation
Pneumatic Division
Richland, Michigan
www.parker.com/pneumatics

Lever Valves – Parallel & Perpendicular Operated

2-Position, Spring Return

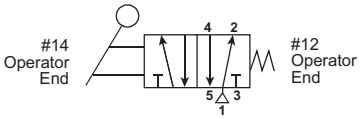

Single Pressure at Port #1 – The Hand Lever alternately pressurizes port 2 or 4 while exhausting at port 3 or 5. When actuating Hand Lever, port 4 is pressurized; when releasing Hand Lever, spring returns the spool, pressurizing port 2.

Dual Pressure – Pressure at port 3 & 5 alternately pressurizes port 2 or 4 while exhausting at port 1. When actuating Hand Lever, port 2 is pressurized; when releasing Hand Lever, spring returns the spool, pressurizing port 4. (Must be ordered as dual pressure)

2-Position, Detent

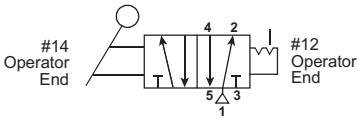

Single Pressure at Port #1 – The Hand Lever alternately pressurizes port 2 or 4 while exhausting at port 3 or 5. When pulling Hand Lever, port 4 is pressurized; when pushing Hand Lever, port 2 is pressurized. Spool stays in last actuated position.

Dual Pressure – Pressure at port 3 & 5 alternately pressurizes port 2 or 4 while exhausting at port 1. When pulling Hand Lever, port 2 is pressurized; when pushing Hand Lever, port 4 is pressurized. Spool stays in last actuated position. (Must be ordered as dual pressure.)

3-Position, Detent

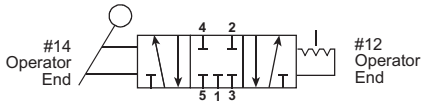

Function 3

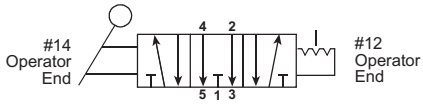

Function 4

Single Pressure at Port #1 – The Hand Lever alternately pressurizes port 2 or 4 while exhausting at port 3 or 5. When pulling Hand Lever, port 4 is pressurized; when pushing Hand Lever, port 2 is pressurized. When Hand Lever is vertical, it is in the center position - either APB or CE. Spool stays in last actuated position.

Center Functions

All Ports Blocked – Function 3

Center Exhaust – Function 4

⚠ ***CAUTION:***
For 3-Position lever function, do not restrict exhaust ports with speed controls.

Foot Pedal Operated

2-Position, Spring Return

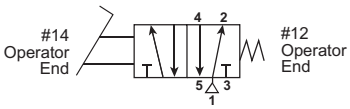

⚠ ***CAUTION:***
This valve shall not be used to actuate a punch press. Do not use this valve on punch presses or press brakes. See OSHA 1910.217.

See Dimension page for Pedal Guard Kit.

Single Pressure at Port #1 – The Foot Pedal alternately pressurizes port 2 or 4 while exhausting at port 3 or 5. When pressing Foot Pedal down, port 4 is pressurized; when releasing Foot Pedal, spring returns the spool, pressurizing port 2.

Dual Pressure – Pressure at port 3 & 5 alternately pressurizes port 2 or 4 while exhausting at port 1. When pressing Foot Pedal down, port 2 is pressurized; when releasing Foot Pedal, spring returns the spool, pressurizing port 4. (Must be ordered as dual pressure)

Parker Hannifin Corporation
Pneumatic Division
Richland, Michigan
www.parker.com/pneumatics

"42" Series

Specifications

Heavy Duty Lever
- Parallel Mount
- Perpendicular Mount

Heavy Duty Foot Pedal

Inline Valve
- 1/4" Port – 1.3 to 2.2 Cv
- 3/8" Port – 1.3 to 2.9 Cv

2-Position

3-Position
- All Ports Blocked
- Center Exhaust

Operating Pressure

- Vacuum to 150 PSI (710mm HG to 1035 kPa)

Operating Temperature

- 0°F to 140°F (-18°C to 60°C)

Flow Rating (Cv)

Port Size	Mounting Style	2-Position	3-Position
1/4" Ports	Inline	2.2	1.3
3/8" Ports	Inline	2.9	1.3

Lever Valve – Parallel

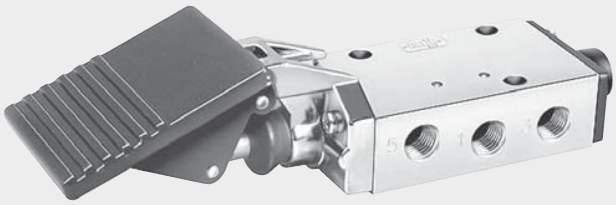

Foot Pedal Valve

Parker Hannifin Corporation
Pneumatic Division
Richland, Michigan
www.parker.com/pneumatics

Lever Valve – 2-Position

(Parallel Shown)

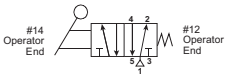

Spring Return

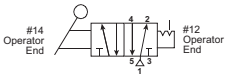

Detented

Inline – Parallel

Single Pressure	Return	Port
422CS011	Spring	1/4" NPT
422CS021		3/8" NPT
422CS011W	Detent	1/4" NPT
422CS021W		3/8" NPT

Inline – Perpendicular

Single Pressure	Return	Port
422CR011	Spring	1/4" NPT
422CR021		3/8" NPT
422CR011W	Detent	1/4" NPT
422CR021W		3/8" NPT

Lever Valve – 3-Position

(Perpendicular Shown)

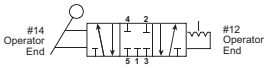

APB

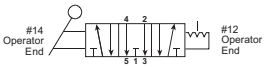

CE

Inline – Parallel

Single Pressure	Type	Port
422CS013W	3-Pos APB	1/4" NPT
422CS023W		3/8" NPT
422CS014W	3-Pos CE	1/4" NPT
422CS024W		3/8" NPT

Inline – Perpendicular

Single Pressure	Type	Port
422CR013W	3-Pos APB	1/4" NPT
422CR023W		3/8" NPT
422CR014W	3-Pos CE	1/4" NPT
422CR024W		3/8" NPT

Foot Pedal Valve – 2-Position

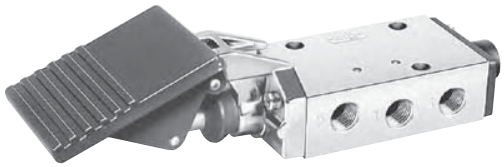

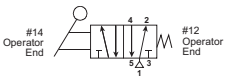

Spring Return

Inline

Single Pressure	Type	Return	Port
422CT011	2-Pos	Spring	1/4" NPT
422CT021			3/8" NPT

CAUTION:
This valve shall not be used to actuate a punch press. Do not use this valve on punch presses or press brakes. See OSHA 1910.217.

See Dimensions page for Pedal Guard Kit.

Parker Hannifin Corporation
Pneumatic Division
Richland, Michigan
www.parker.com/pneumatics

“42” Series

BOLD OPTIONS ARE MOST POPULAR

422	C	R	0	1	1	

Operator #14 End	
Lever Perpendicular (Inline Only)	R
Lever Parallel	S
Foot Pedal (2-Position, Spring Return, Inline Only)	T

Operator #12 End	
K	Spring Return (2-Position Only)
W	Detented

Style	
NPT	0

Function (4-Way)	
2-Position	
1	Single Pressure
3-Position*	
3	Single Pressure - All Ports Blocked
4	Single Pressure - Cyl. Ports to Exhaust

* Available Detented Only.

Port Size	
1	1/4”
2	3/8”

Valve Body Service its

Function / Operator	Single Pressure	Dual Pressure
2-Position / Manual	PS2038P	PS2039P
3-Position / Manual, Detented	PS2041P	

it includes: all soft seals and spool.

Parker Hannifin Corporation
Pneumatic Division
Richland, Michigan
www.parker.com/pneumatics

Lever Valve

2-Position

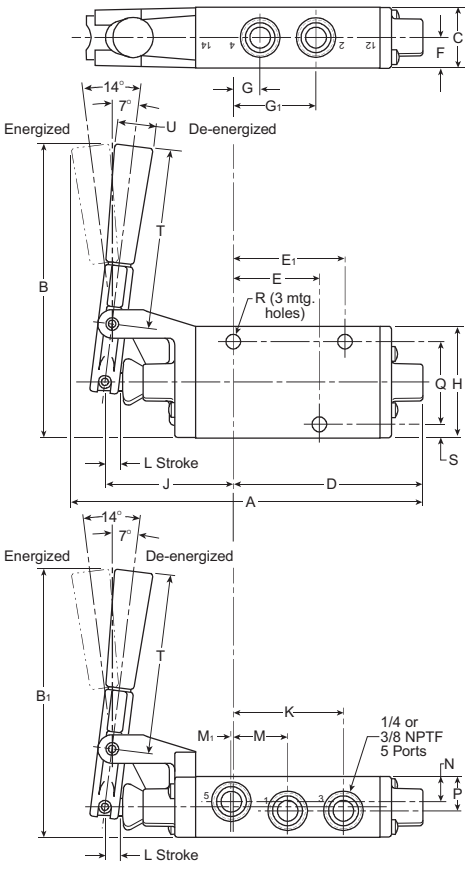

3-Position

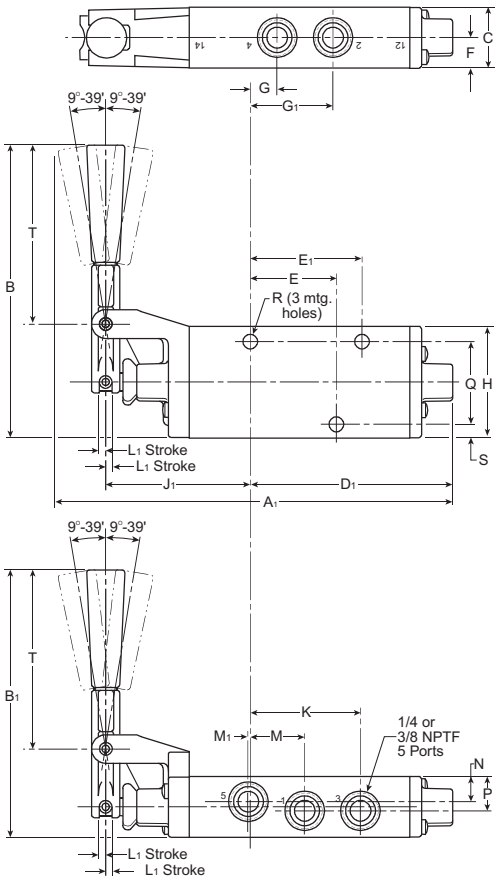

Lever Valve

A 6.70 (170)	**A1** 7.58 (193)	**B** 5.55 (141)	**B1** 5.05 (128)	**C** 1.15 (29)
D 3.59 (91)	**D1** 3.83 (97)	**E** 1.58 (40)	**E1** 2.06 (52)	**F** .57 (14)
G NPT 1/4" .51 (13) 3/8" .55 (14)		**G1 NPT** 1/4" 1.56 (40) 3/8" 1.51 (38)		**H** 2.13 (54)
2.44 (62)	1 2.80 (71)	**NPT** 1/4" 2.08 (53) 3/8" 2.13 (54)		**L** .25 (6)
L1 .18 (5)	**M** 1.03 (36)	**M1 NPT** 1/4" .02 (.5) 3/8" .06 (2)		**N** .50 (13)
P .65 (17)	1.58 (40)	**R** .33 (8)	**S** .27 (7)	**T** 3.42 (87)
U Dia .75 (19)				

Inches (mm)

Parker Hannifin Corporation
Pneumatic Division
Richland, Michigan
www.parker.com/pneumatics

Foot Pedal Valve

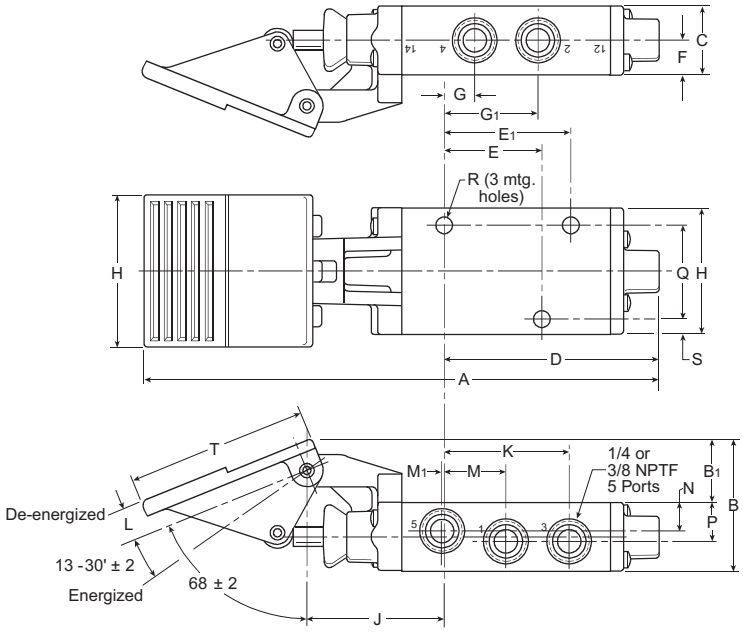

Foot Pedal Valve

A	B	B_1	C	D
8.64 (220)	2.18 (55)	1.03 (26)	1.15 (29)	3.59 (91)

E	E_1	F	G NPT
1.58 (40)	2.06 (52)	.57 (14)	1/4" .51 (13) 3/8" .55 (14)

G_1 NPT	H	H_1	
1/4" 1.56 (40) 3/8" 1.51 (38)	2.13 (54)	2.50 (64)	2.32 (59)

NPT	L	M	
1/4" 2.08 (53) 3/8" 2.13 (54)	.60 (15)	1.03 (26)	

M_1 NPT	N	P	
1/4" .02 (.5) 3/8" .06 (2)	.50 (13)	.65 (17)	1.58 (40)

R	S	T	U
.33 (8)	.27 (7)	3.00 (76)	.48 (11)

Inches (mm)

⚠ ***CAUTION:***
This valve shall not be used to actuate a punch press.
Do not use this valve on punch presses or press brakes.
See OSHA 1910.217.

Foot Pedal Valve Guard

To order Foot Pedal Valve Guard, specify part number PS2043P.

This kit contains the valve mounting hardware.

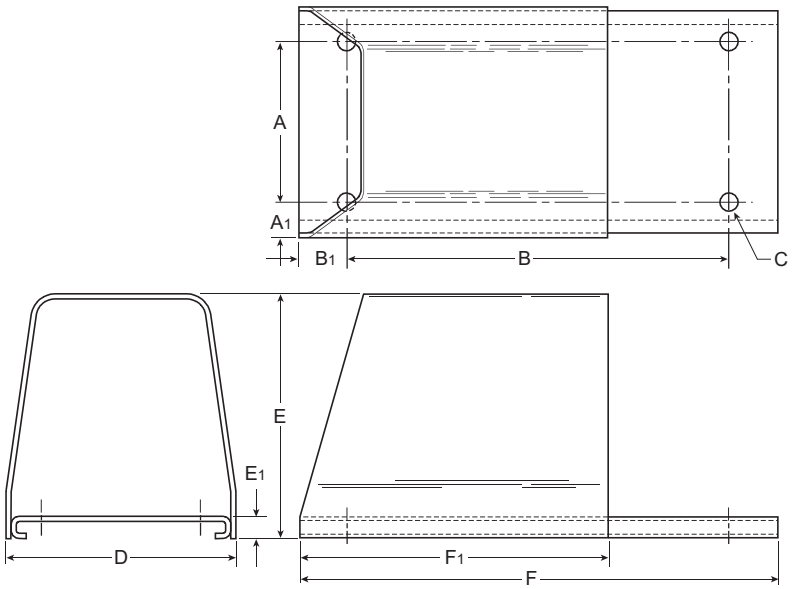

Foot Valve Guard

A	A_1	B	B_1	C
4.50 (114)	.75 (19)	10.50 (267)	1.25 (32)	.48 (11)

D	E	E_1	F	F_1
6.00 (152)	7.13 (181)	.50 (13)	13.00 (330)	8.38 (213)

Inches (mm)

Parker Hannifin Corporation
Pneumatic Division
Richland, Michigan
www.parker.com/pneumatics

Parker Hannifin Corporation
Pneumatic Division
Richland, Michigan
www.parker.com/pneumatics

Lever Operated Air Control Valves

P2LAX – 1/8"
P2LBX – 1/4"
P2LCX – 3/8"
P2LDX – 1/2"

Section F

www.parker.com/pneu/vikingx

BOLD ITEMS ARE MOST POPULAR.

Parker Hannifin Corporation
Pneumatic Division
Richland, Michigan
www.parker.com/pneumatics

Lever Valves

2-Position, Spring Return

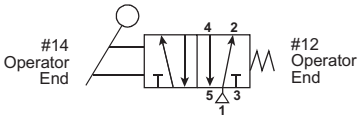

Single Pressure at Port #1 – The Hand Lever alternately pressurizes port 2 or 4 while exhausting at port 3 or 5. When actuating Hand Lever, port 4 is pressurized; when releasing Hand Lever, spring returns the spool, pressurizing port 2.

Dual Pressure – Pressure at port 3 & 5 alternately pressurizes port 2 or 4 while exhausting at port 1. When actuating Hand Lever, port 2 is pressurized; when releasing Hand Lever, spring returns the spool, pressurizing port 4. (Must be ordered as dual pressure)

2-Position, Detent

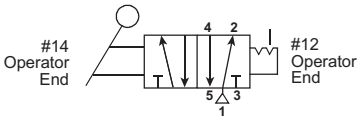

Single Pressure at Port #1 – The Hand Lever alternately pressurizes port 2 or 4 while exhausting at port 3 or 5. When pulling Hand Lever, port 4 is pressurized; when pushing Hand Lever, port 2 is pressurized. Spool stays in last actuated position.

Dual Pressure – Pressure at port 3 & 5 alternately pressurizes port 2 or 4 while exhausting at port 1. When pulling Hand Lever, port 2 is pressurized; when pushing Hand Lever, port 4 is pressurized. Spool stays in last actuated position. (Must be ordered as dual pressure.)

3-Position, Detent

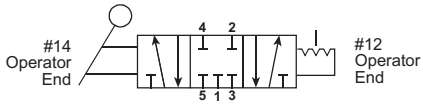

All Ports Blocked

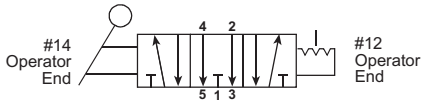

Center Exhaust

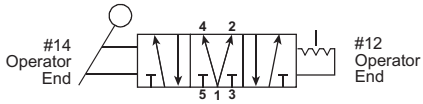

Pressure Center

Single Pressure at Port #1 – The Hand Lever alternately pressurizes port 2 or 4 while exhausting at port 3 or 5. When pulling Hand Lever, port 4 is pressurized; when pushing Hand Lever, port 2 is pressurized. When Hand Lever is vertical, it is in the center position - either APB or CE. Spool stays in last actuated position.

Center Functions

All Ports Blocked

Center Exhaust

Pressure Center

⚠ ***CAUTION:***
For 3-Position lever function, do not restrict exhaust ports with speed controls.

Parker Hannifin Corporation
Pneumatic Division
Richland, Michigan
www.parker.com/pneumatics

Specifications

- Heavy Duty Lever
- Inline Valve
  – 1/8", 1/4", 3/8", 1/2" NPT
- 2-Position Models
- 3-Position Models
  – All Ports Blocked
  – Pressure Center
  – Center Exhaust

Operating Temperature

- Extreme: -40°F to 140°F (-40°C to 60°C)

Operating Pressure

- Type A & B: Vacuum to 232 PSIG (Vacuum to 16 bar Max.)
- Type C & D: Vacuum to 174 PSIG (Vacuum to 12 bar Max.)

Material Specifications

- Valve Body: Anodized Aluminum
- End Covers: Anodized Aluminum
- Lever Housing: Acetal Plastic
- Spool: Aluminum & Nitrile Rubber
- Piston: Acetal Plastic / Anodized Aluminum
- Seals: Nitrile Rubber
- Screws: Stainless Steel
- Springs: Dacromet - Processed Steel, Stainless Steel
- Lever: Reinforced Polyamide Plastic

Size A

P2LAX
2-Position, Detent

Size B

P2LBX
2-Position, Spring

Size C

P2LCX
2-Position, Lever

Size D

P2LDX
3-Position APB

Parker Hannifin Corporation
Pneumatic Division
Richland, Michigan
www.parker.com/pneumatics

Lever Operated Valves

Vacuum to 232 PSIG (Vacuum to 16 bar)
-40 F to 158 F (-40 C to 70 C)

P2L	A	X	5	1	VS

Valve Size	
1/8"	A
1/4"	B
3/8"	C*
1/2"	D*

*See Note Below for Pressure rating.

Valve Type / Function	
Internal Pilot Supply	
2-Position Valve	**5**
3-Position Valve APB	**6**
3-Position Valve PC	7
3-Position Valve CE	**8**
External Pilot Supply through Ports #12 & #14	
NC 2-Position	L
2-Position Valve	N
3-Position Valve APB	P
3-Position Valve PC	Q
3-Position Valve CE	R

Main Port Thread	
11	G1/8 (P2LA)
12	G1/4 (P2LB)
13	G3/8 (P2LC)
14	G1/2 (P2LD)
91	**1/8" NPT (P2LA)**
92	**1/4" NPT (P2LB)**
93	**3/8" NPT (P2LC)**
94	**1/2" NPT (P2LD)**

Actuator / Return	
S	**Spring (Return Only)**
V	**Lever 2-Position**
1	**Lever 3-Position Self Centered**
2	**Lever 3-Position**
VS*	**Spring Return Lever, 2-Position, 90° to Ports, P2LA Only**
VV*	**Lever, Detent, 2-Position, 90° to Ports, P2LA Only**
11	Spring Centered Lever, 3-Position, 90° to Ports, P2LA Only
22	Lever, Detent, 3-Position, 90° to Ports, P2LA Only

* Not Available with 3-Position Valves.

Lever Operated
2-Position

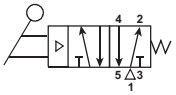

P2LAX5 1VS	Spring Return	0.7 Cv
P2LAX5 1VV	Detent	

Lever Operated
3-Position

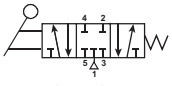

Closed Center

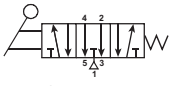

Center Exhaust

All Ports Blocked		
P2LAX6 111	Spring-Centered	0.5 Cv
P2LAX6 122	Detent	

Center Exhaust		
P2LAX8 111	Spring-Centered	0.5 Cv
P2LAX8 122	Detent	

NOTE: P2LC and P2LD Manual & Remote Air Pilot Valves have a maximum pressure rating of 175 PSIG (12 bar).

BOLD ITEMS ARE MOST POPULAR.

Parker Hannifin Corporation
Pneumatic Division
Richland, Michigan
www.parker.com/pneumatics

Lever Operated
3-Position

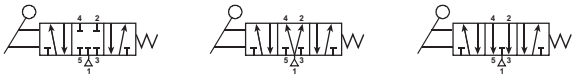

All Ports Blocked			
B	**P2LBX6 222**	Lever - APB	1.3 Cv
	P2LBX6 211	Spring - APB	
	P2LCX6 322	Lever - APB	2.5 Cv
	P2LCX6 311	Spring - APB	
	P2LDX6 422	Lever - APB	2.7 Cv
	P2LDX6 411	Spring - APB	

Pressure Center			
B	**P2LBX7 222**	Lever - PC	1.3 Cv
	P2LBX7 211	Spring - PC	
	P2LCX7 322	Lever - PC	2.5 Cv
	P2LCX7 311	Spring - PC	
	P2LDX7 422	Lever - PC	2.7 Cv
	P2LDX7 411	Spring - PC	

Center Exhaust			
B	**P2LBX8 222**	Lever - CE	1.3 Cv
	P2LBX8 211	Spring - CE	
	P2LCX8 322	Lever - CE	2.5 Cv
	P2LCX8 311	Spring - CE	
	P2LDX8 422	Lever - CE	2.7 Cv
	P2LDX8 411	Spring - CE	

Parker Hannifin Corporation
Pneumatic Division
Richland, Michigan
www.parker.com/pneumatics

Exhaust Mufflers

Pipe Thread	Part Number
M5	**P6M-PAC5**
1/8" NPT	**EM12**
1/4" NPT	**EM25**
3/8" NPT	**EM37**
1/2" NPT	**EM50**

P6M - Plastic; EM - Sintered Bronze

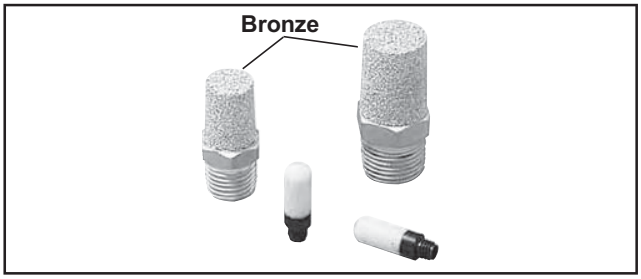

Plastic Silencers

Thread Size	Part Number		A (mm)	B (mm)
	NPT	BSPT		
M5	**AS-5**		.43 (11)	.32 (8)
1/8"	**ASN-6**	**AS-6**	1.57 (40)	.63 (16)
1/4"	**ASN-8**	**AS-8**	2.56 (65)	.83 (21)
3/8"	**ASN-10**	**AS-10**	3.35 (85)	.98 (25)
1/2"	**ASN-15**	**AS-15**	3.74 (95)	1.18 (30)

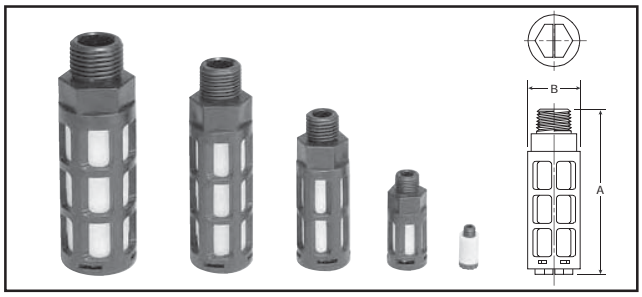

Exhaust Protector

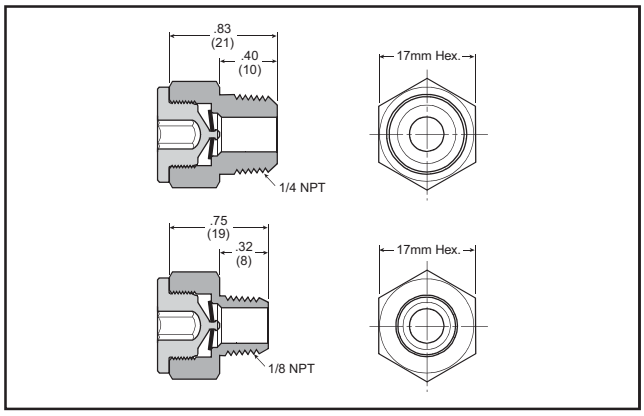

Features

- 1/8 and 1/4 NPT male sizes
- Fitted with a Brass Pipe Adapter and a Fluorocarbon Membrane
- Resistant to Rust, Clog, Wash Down and Contamination

Applications

These protectors are intended for mobile applications, quick venting applications and alternative exhaust port breathers that require protection against clogging.

Ideal for valves exposed to harsh environmental conditions (which can cause a “caking up” in the exhaust pipe ports where the bronze mufflers or breather vents are installed).

Particularly suitable for time-sensitive applications such as axle-lift suspensions or pushers or tag axles.

Specifications

Operating Pressure ..... 0 – 150 PSIG
(0 to 10 bar, 0 to 1034 kPa)

Operating Temperature .....-40°F to 158°F (-40°C to 70°C)

Material:
Body and Pipe Adapter.....Brass
Membrane.....Fluorocarbon

Flow Data (SCFM)

Part Number	Size	60 PSIG Inlet	0 PSIG Inlet	125 PSIG Inlet
E90016	1/8"	40.1	56.5	75.5
E90017	1/4"	44.6	62.7	83.5

Parker Hannifin Corporation
Pneumatic Division
Richland, Michigan
www.parker.com/pneumatics

68PM Male Connector

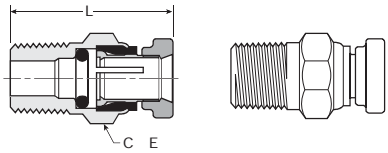

Part No.	Tube Size	Pipe Thread (NPTF)	C Hex	L
68PM-2-1	1/8	1/16	3/82	0.93
68PM-2-2	1/8	1/8	7/16	0.88
68PM-5/32-1	5/32	1/16	3/8	0.95
68PM-5/32-2	5/32	1/8	7/16	0.74
68PM-5/32-4	5/32	1/4	9/16	0.99
68PM-3-1	3/16	1/16	7/16	0.95
68PM-3-2	3/16	1/8	7/16	0.92
68PM-3-4	3/16	1/4	9/16	1.10

68PMT Male Connector

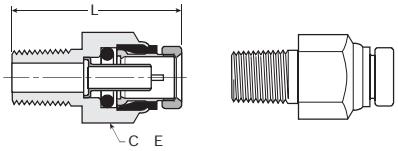

Part No.	Tube Size	Pipe Thread (NPTF)	C Hex	L
68PMT-4-2	1/4	1/8	1/2	1.06
68PMT-4-4	1/4	1/4	9/16	1.19
68PMT-4-6	1/4	3/8	3/4	1.27
68PMT-6-2	3/8	1/8	3/4	1.37
68PMT-6-4	3/8	1/4	3/4	1.43
68PMT-6-6	3/8	3/8	3/4	1.33
68PMT-6-8	3/8	1/2	7/8	1.38
68PMT-8-4	1/2	1/4	7/8	1.72
68PMT-8-6	1/2	3/8	7/8	1.52
68PMT-8-8	1/2	1/2	7/8	1.44
68PMT-10-6	5/8	3/8	1	1.88
68PMT-10-8	5/8	1/2	1	1.88
68PMT-12-8	3/4	1/2	1-3/16	2.03

16 PMNS Male Elbow Non-Swivel 0

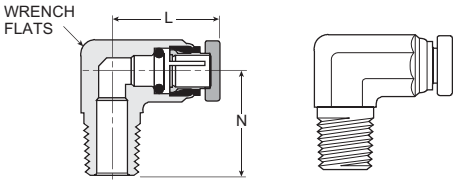

Part No.	Tube Size	Pipe Thread (NPTF)	Wrench Flats	L	N
169PMNS-2-2	1/8	1/8	3/8	0.86	0.68
169PMNS-5/32-2	5/32	1/8	3/8	0.88	0.68
169PMNS-3-2	3/16	1/8	3/8	0.75	0.67
169PMNS-3-4	3/16	1/4	1/2	0.74	0.93

16 PMT Male Elbow Swivel 0

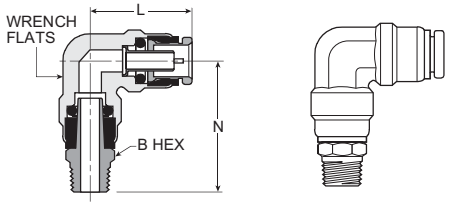

Part No.	Tube Size	Pipe Thread (NPTF)	Wrench Flats	B Hex	L	N
169PMT-4-2	1/4	1/8	13/32	7/16	0.84	1.21
169PMT-4-4	1/4	1/4	13/32	9/16	0.84	1.43
169PMT-4-6	1/4	3/8	13/32	11/16	0.84	1.43
169PMT-6-2	3/8	1/8	9/16	9/16	1.11	1.41
169PMT-6-4	3/8	1/4	9/16	9/16	1.11	1.58
169PMT-6-6	3/8	3/8	9/16	11/16	1.11	1.58
169PMT-6-8	3/8	1/2	9/16	7/8	1.11	1.79
169PMT-8-4	1/2	1/4	11/16	5/8	1.27	1.73
169PMT-8-6	1/2	3/8	11/16	3/4	1.27	1.81
169PMT-8-8	1/2	1/2	11/16	7/8	1.27	1.96
169PMT-10-6	5/8	3/8	7/8	3/4	1.53	2.03
169PMT-10-8	5/8	1/2	7/8	7/8	1.53	2.18

16 PMTL Male Elbow Long Non-Swivel 0

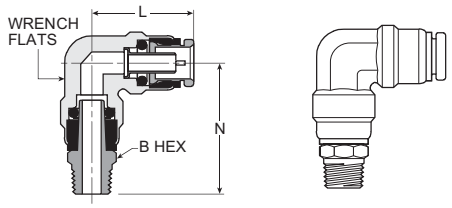

Part No.	Tube Size	Pipe Thread (NPTF)	Wrench Flats	B Hex	L	N
169PMTL-6-4	3/8	1/4	9/16	9/16	1.06	1.63
169PMTL-6-6	3/8	3/8	9/16	7/8	1.19	2.50
169PMTL-6-8	3/8	1/2	9/16	7/8	1.19	2.50
169PMTL-8-8	1/2	1/2	11/16	7/8	1.22	2.50
169PMTL-10-8	5/8	1/2	7/8	7/8	1.46	2.50

Parker Hannifin Corporation
Pneumatic Division
Richland, Michigan
www.parker.com/pneumatics

16 PMTNS Male Elbow Non-Swivel 0

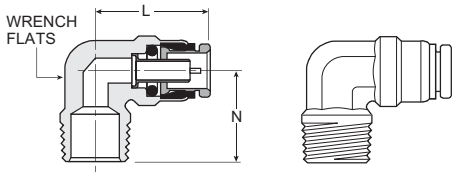

Part No.	Tube Size	Pipe Thread (NPTF)	Wrench Flats	L	N
169PMTNS-4-2	1/4	1/8	1/2	0.84	0.72
169PMTNS-4-4	1/4	1/4	1/2	0.84	0.90
169PMTNS-4-6	1/4	3/8	1/2	0.84	1.06
169PMTNS-6-2	3/8	1/8	9/16	1.05	0.75
169PMTNS-6-4	3/8	1/4	9/16	1.05	0.94
169PMTNS-6-6	3/8	3/8	3/4	1.05	0.94
169PMTNS-6-8	3/8	1/2	11/16	1.12	1.26
169PMTNS-8-4	1/2	1/4	11/16	1.17	1.06
169PMTNS-8-6	1/2	3/8	11/16	1.22	1.06
169PMTNS-8-8	1/2	1/2	11/16	1.22	1.26
169PMTNS-10-6	5/8	3/8	7/8	1.46	1.11
169PMTNS-10-8	5/8	1/2	7/8	1.46	1.32
169PMTNS-12-8	3/4	1/2	1	1.81	1.44

171PMT Male Run Tee Swivel

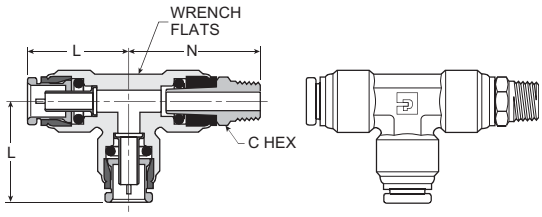

Part No.	Tube Size	Pipe Thread (NPTF)	Wrench Flats	C Hex	L	N
171PMT-4-2	1/4	1/8	1/2	7/16	.85	1.25
171PMT-4-4	1/4	1/4	1/2	9/16	.85	1.48
171PMT-4-6	1/4	3/8	1/2	11/16	.85	1.43
171PMT-6-4	3/8	1/4	5/8	9/16	1.21	1.83
171PMT-6-6	3/8	3/8	5/8	11/16	1.21	1.83
171PMT-8-4	1/2	1/4	7/8	5/8	1.27	1.74
171PMT-8-6	1/2	3/8	7/8	3/4	1.27	1.83
171PMT-8-8	1/2	1/2	7/8	7/8	1.27	1.99

171PMTNS Male Run Tee Non-Swivel

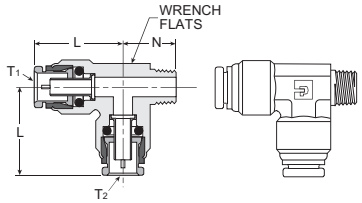

Part No.	Tube 1 Size	Tube 2 Size	Pipe Thread (NPTF)	Wrench Flats	L1	L2	N
171PMTNS-4-4	1/4	1/4	1/4	15-32	0.91	0.91	0.94
171PMTNS-4-6-4	1/4	3/8	1/4	5/8	0.93	1.21	0.97
171PMTNS-6-4	3/8	3/8	1/4	5/8	1.21	1.21	0.97
171PMTNS-6-4-4	3/8	1/4	1/4	5/8	1.21	0.93	0.97
171PMTNS-6-4-6	3/8	1/4	3/8	5/8	1.22	0.97	0.93
171PMTNS-6-6	1/2	3/8	3/8	5/8	1.21	1.27	0.97
171PMTNS-6-8	1/2	3/8	1/2	5/8	1.17	1.27	1.26
171PMTNS-8-4	1/2	1/2	1/4	7/8	1.28	1.27	1.06

172PMT Male Branch Tee Swivel

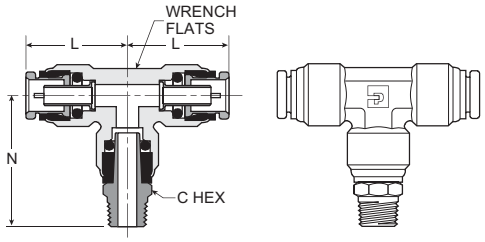

Part No.	Tube Size	Pipe Thread (NPTF)	Wrench Flats	C Hex	L	N
172PMT-4-2	1/4	1/8	1/2	7/16	0.85	1.25
172PMT-4-4	1/4	1/4	1/2	9/16	0.85	1.43
172PMT-6-2	3/8	1/8	5/8	9/16	1.22	1.66
172PMT-6-4	3/8	1/4	5/8	5/8	1.22	1.83
172PMT-6-6	3/8	3/8	5/8	3/4	1.22	1.83
172PMT-8-4	1/2	1/4	7/8	5/8	1.27	1.73
172PMT-8-6	1/2	3/8	7/8	3/4	1.27	1.79
172PMT-8-8	1/2	1/2	7/8	7/8	1.27	1.97

172PMTNS Male Branch Tee Non-Swivel

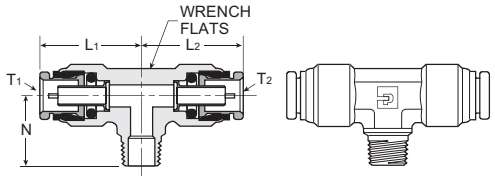

Part No.	Tube 1 Size	Tube 2 Size	Pipe Thread (NPTF)	Wrench Flats	L1	L2	N
172PMTNS-4-2	1/4	1/4	1/8	1/2	0.91	0.91	0.78
172PMTNS-6-4	3/8	3/8	1/4	5/8	1.21	1.21	0.97
172PMTNS-6-4-4	3/8	1/4	1/4	5/8	1.21	.93	0.97
172PMTNS-6-6	3/8	3/8	3/8	5/8	1.21	1.21	0.97
172PMTNS-6-8	3/8	3/8	1/2	7/8	1.17	1.17	1.26
172PMTNS-8-6	1/2	1/2	3/8	7/8	1.28	1.28	1.06
172PMTNS-8-6-8	1/2	3/8	1/2	7/8	1.25	1.25	1.25
172PMTNS-8-8	1/2	1/2	1/2	7/8	1.34	1.25	1.25

Parker Hannifin Corporation
Pneumatic Division
Richland, Michigan
www.parker.com/pneumatics

Hand Lever Operated

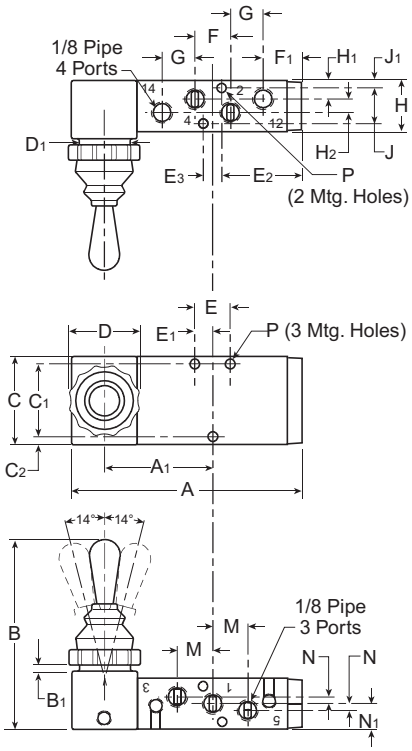

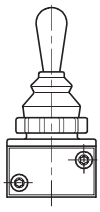

P2LAX Hand Lever

A 4.02 (102)	**A1** 1.89 (48)	**B** 3.23 (82)	**B1** .12 (3)
C 1.57 (40)	**C1** 1.30 (33)	**C2** .14 (3.5)	**D** 1.18 (30)
D1 .89 (22.5)	**E** .63 (16)	**E1** .31 (8)	**E2** 1.42 (36)
E3 .33 (8.5)	**F** .63 (16)	**F1** .67 (17)	**G** .59 (15)
H .87 (22)	**H1** .31 (8)	**H2** .24 (6)	.63 (16)
1 .12 (3)	**M** .63 (16)	**N** .12 (3)	**N1** .43 (11)
P Ø .16 Ø (4.1)			

Inches (mm)

Parker Hannifin Corporation
Pneumatic Division
Richland, Michigan
www.parker.com/pneumatics

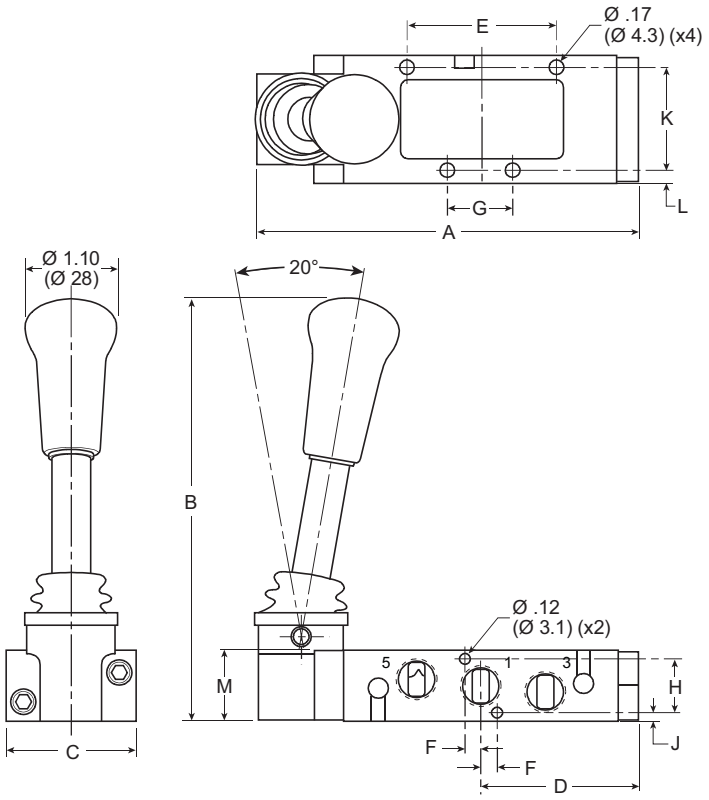

P2LBX 2-Position Hand Lever

A	B	C	D
4.67 (118.5)	5.19 (131.8)	1.57 (40)	1.93 (49)
E	**F**	**G**	**H**
1.81 (46)	.20 (5)	.79 (20)	.65 (16.5)
		L	**M**
.11 (2.85)	1.26 (32)	.16 (4)	.87 (22.2)

Inches (mm)

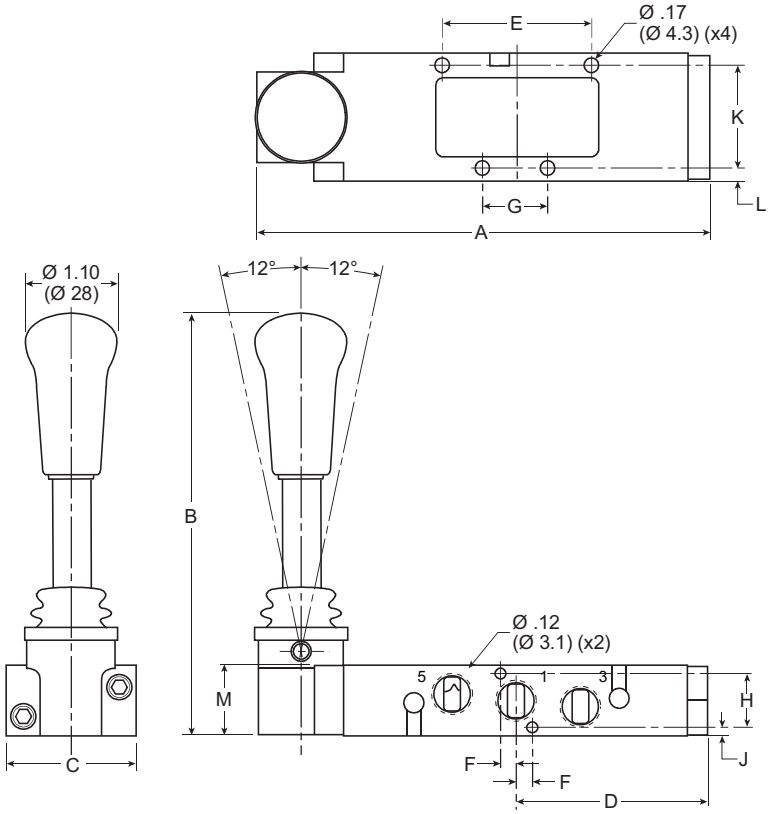

P2LBX 3-Position Hand Lever

A	B	C	D
5.51 (140)	5.19 (131.8)	1.57 (40)	2.35 (59.8)
E	**F**	**G**	**H**
1.81 (46)	.20 (5)	.79 (20)	.65 (16.5)
		L	**M**
.11 (2.85)	1.26 (32)	.16 (4)	.87 (22.2)

Inches (mm)

Parker Hannifin Corporation
Pneumatic Division
Richland, Michigan
www.parker.com/pneumatics

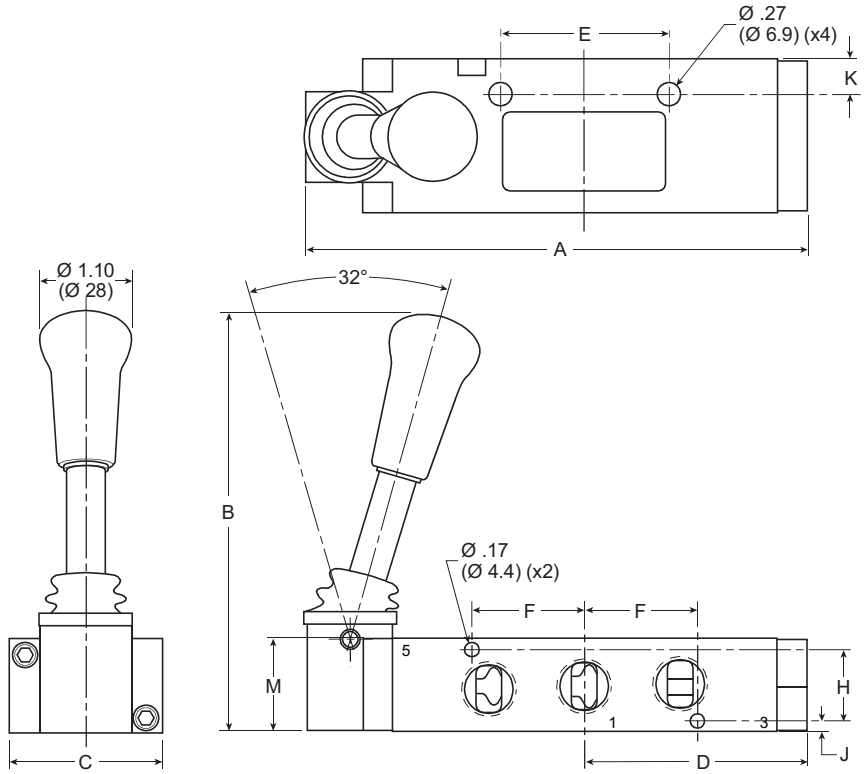

P2LCX 2-Position Hand Lever

A 6.20 (157.5)	**B** 5.24 (133)	**C** 1.89 (48)	**D** 2.76 (70)
E 2.09 (53)	**F** 1.40 (35.5)	**H** .91 (23)	.14 (3.5)
.43 (11)	**M** 1.18 (30)		

Inches (mm)

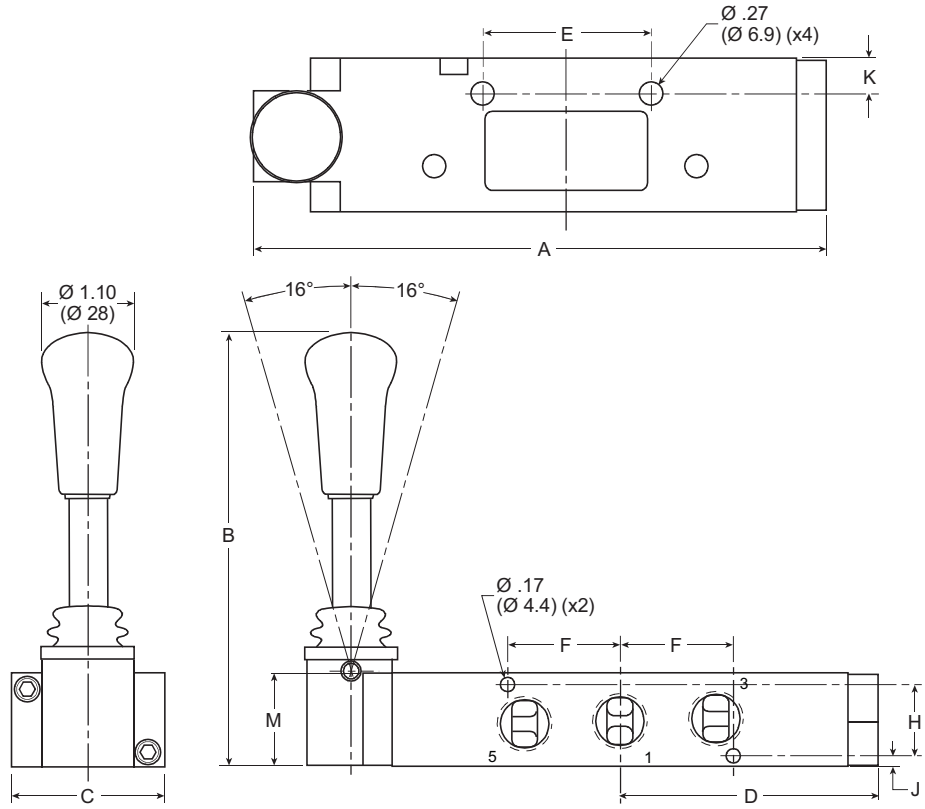

P2LCX 3-Position Hand Lever

A 7.07 (179.5)	**B** 5.36 (136.3)	**C** 1.89 (48)	**D** 3.19 (81)
E 2.09 (53)	**F** 1.40 (35.5)	**H** .91 (23)	.14 (3.5)
.43 (11)	**M** 1.18 (30)		

Inches (mm)

Parker Hannifin Corporation
Pneumatic Division
Richland, Michigan
www.parker.com/pneumatics

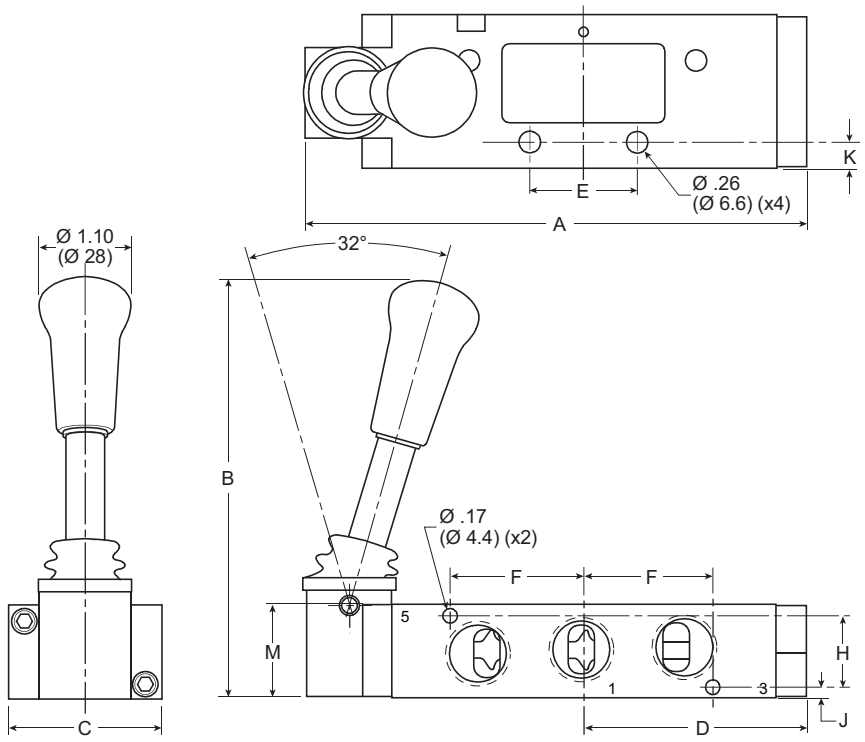

P2LDX 2-Position Hand Lever

A 6.20 (157.5)	**B** 5.24 (133)	**C** 1.89 (48)	**D** 2.76 (70)
E 1.34 (34)	**F** 1.65 (42)	**H** .91 (23)	.14 (3.5)
.30 (7.5)	**M** 1.18 (30)		

Inches (mm)

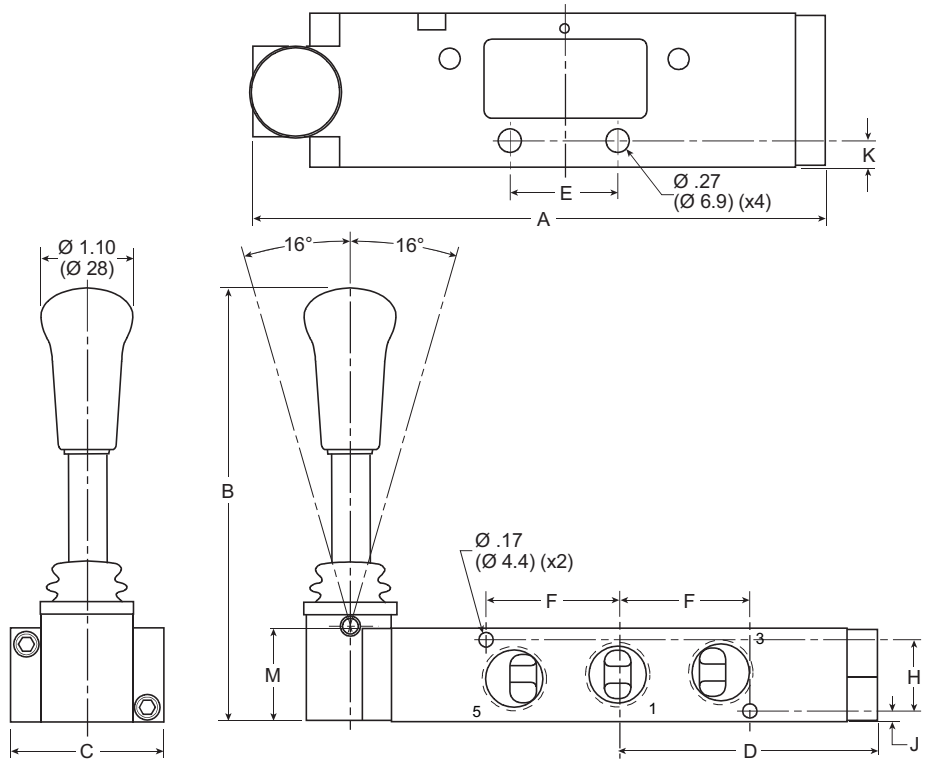

P2LDX 3-Position Hand Lever

A 7.07 (179.5)	**B** 5.36 (136.3)	**C** 1.89 (48)	**D** 3.19 (81)
E 1.34 (34)	**F** 1.65 (42)	**H** .91 (23)	.14 (3.5)
.30 (7.5)	**M** 1.18 (30)		

Inches (mm)

Parker Hannifin Corporation
Pneumatic Division
Richland, Michigan
www.parker.com/pneumatics

Valvair Manual Spool Valves

Air Pilot, Manual & Mechanically Actuated

Section F

www.parker.com/pneu

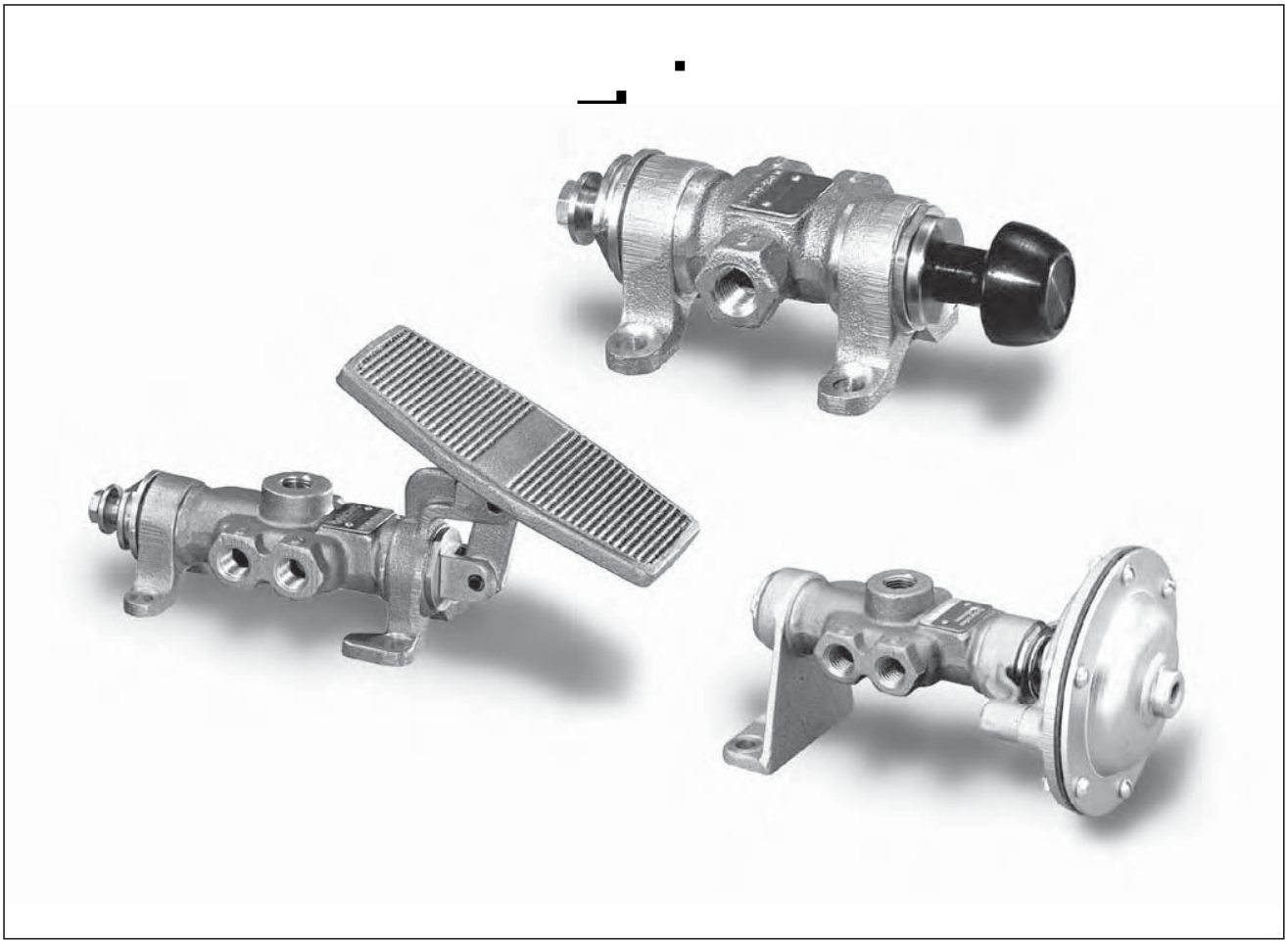

Parker Hannifin Corporation
Pneumatic Division
Richland, Michigan
www.parker.com/pneumatics

Features

- 1/4" to 3/4" NPTF ports
- Standard operators listed. Consult factor for variations in orientation
- Standard 2 position 3-way and 4-way valves listed. Consult factory for 2-way and 3 position valves
- Corrosion resistant bronze body
- High flow brass spacers position o-ring, permit reverse piping and vacuum service
- Specially compounded o-rings suitable for non-lube air service and low pressure oil service
- Floating stem of hard chrome plated stainless steel; no metal to metal contact
- Closed at crossover design for air savings
- Piped exhaust convenient for muffling
- Interchangeable operators
- Interchangeable end sections
- Service without disturbing plumbing
- Dual mounting brackets on most models

Flow Cv Ratings

Valve Type	Port size	Port 1 to 2	Port 1 to 3	Port 2 to 3	Port 2 to 4	Port 3 to 4
3-Way 2-Position	1/4	2.4	—	2.4	—	—
	3/8	3.2	—	3.4	—	—
	1/2	5.0	—	5.1	—	—
	3/4	9.5	—	9.8	—	—
4-Way 2-Position	1/4	2.4	2.4	—	2.0	2.2
	3/8	3.4	3.2	—	3.0	3.1
	1/2	5.2	5.3	—	4.7	4.7
	3/4	8.7	9.2	—	7.9	8.0

Flow Cv

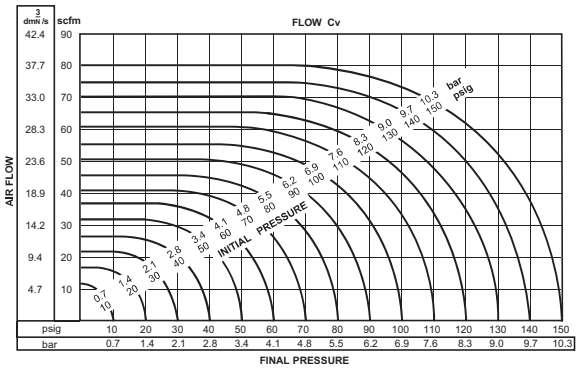

Flow Capacities

The capacity curves shown in the chart are for a theoretical valve having a Cv = 1.0 for air at standard conditions.

Flow rating determined in accordance with NFPA recommended standard NFPA/T3.21.3 - 1974.

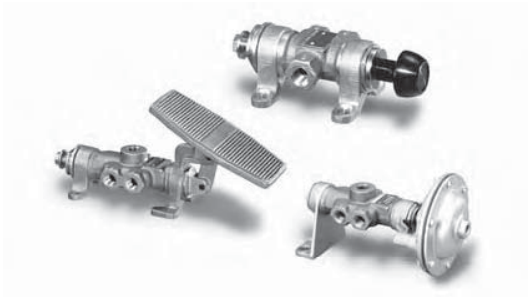

Operating Information

Pressure limitations
knob (manual and spring return) and palm operators (manual and spring return)

Media	Port Size	PSI (kPa) 3-Way	PSI (kPa) 4-Way
Air and Hydraulic ‡	1/4	200 (1380)	180 (1240)
	3/8	175 (1210)	170 (1170)
	1/2	160 (1100)	150 (1030)
	3/4	150 (1030)	150 (1030)
Vacuum	All	Within 1" Hg of perfect	
Other	Consult factory		

Pressure limitations
knob (detent), lever, pedal, treadle, clevis, cam air operated diaphragm and cylinder

Media	Port Size	PSI (kPa) 3-Way	PSI (kPa) 4-Way
Air and Hydraulic ‡	1/4	225 (1550)	225 (1550)
	3/8	225 (1550)	225 (1550)
	1/2	215 (1480)	215 (1480)
	3/4	200 (1380)	200 (1380)
Vacuum	All	Within 1" Hg of perfect	
Other	Consult factory		

Temperature range: -15°F to 200°F (-26° to 93°C)

Lubrication: For best results and service life use clean, moisture free lubricated air.

‡ For technical information see CD

Materials

Body	High pressure valve bronze
Knobs And Palm Buttons	Anodized aluminum
Operators	Iron castings; steel rod, bar and tube, and plated for corrosion resistance
O-Rings	Buna-N and impregnated with Molybdenum Disulfide
Spacers And End Bearings	Brass bar stock
Springs	high quality steel and plated for corrosion resistance
Stem	Stainless steel and hard chrome plated

Warnings

⚠ Install guards on all hand operated valves if accidental operation can cause personal injury.

⚠ Foot operated valves must be protected against inadvertent operation that can cause serious bodily injury. Use of a guard is strongly recommended as it will reduce the likelihood of inadvertent operation.

Parker Hannifin Corporation
Pneumatic Division
Richland, Michigan
www.parker.com/pneumatics

M0 Series Air Pilot, Manual & Mechanically Actuated Valves

3-Way and 4-Way Knob Operated	Description	Part Number 1/4 NPT	Part Number 3/8 NPT	Part Number 1/2 NPT	Part Number 3/4 NPT
	3-way, detent ball, foot bracket	**M05422448**	**M05432448**	**M05442448**	**M05462448**
	3-way, detent ball, panel mount with nut	**M05822451**	**M05832451**	**M05842451**	M05862451
	3-way, N.C., manual, foot bracket	**M08521848**	**M08531848**	**M08541848**	M08561848
	3-way, N.C., manual, panel nut	**M08521851**	**M08531851**	**M08541851**	**M08561851**
	3-way, N.C., pull to operate, spring return, foot bracket	**M09721848**	**M09731848**	**M09741848**	M09761848
	3-way, N.C., pull to operate, spring return, panel mount with nut	**M06421851**	**M06431851**	**M06441851**	M06461851
	3-way, N.C., push to operate, spring return, foot bracket	**M09821848**	**M09831848**	**M09841848**	M09861848
	3-way, N.C., push to operate, spring return, panel mount with nut	**M06521851**	**M06531851**	**M06541851**	M06561851
	4-way, detent ball, foot bracket	**M05425448**	**M05435448**	**M05445448**	M05465448
	4-way, detent ball, panel mount with nut	**M05825451**	**M05835451**	**M05845451**	M05865451
	4-way, manual, foot bracket	**M08524648**	**M08534648**	**M08544648**	M08564648
	4-way, manual, panel nut	**M08524651**	**M08534651**	**M08544651**	M08564651
	4-way, pull to operate, spring return, foot bracket	**M09724648**	**M09734648**	**M09744648**	**M09764648**
	4-way, pull to operate, spring return, |panel mount with nut	**M06424651**	**M06434651**	**M06444651**	M06464651
	4-way, push to operate, spring return, foot bracket	**M09824648**	**M09834648**	**M09844648**	M09864648
	4-way, push to operate, spring return, panel mount with nut	**M06524651**	**M06534651**	**M06544651**	M06564651
3-Way and 4-Way Palm Button Operated					
	3-way, N.C., pull palm button to operate, spring return, panel mount with nut	**M06421859**	**M06431859**	**M06441859**	M06461859
	3-way, N.C., push palm button to operate, spring return, panel mount with nut	**M06521859**	**M06531859**	**M06541859**	M06561859
	4-way, pull palm button to operate, spring return panel mount with nut	**M06424659**	**M06434659**	**M06444659**	M06464659
	4-way, push palm button to operate, spring return, panel mount with nut	**M06524659**	**M06534659**	**M06544659**	M06564659
3-Way and 4-Way Lever Operated					
	3-way, detent ball, foot bracket	**M05422443**	**M05432443**	**M05442443**	**M05462443**
	3-way, manual, foot bracket	**M08521843**	**M08531843**	**M08541843**	**M08561843**
	3-way, N.C., pull lever to operate, spring return, foot bracket	**M09621843**	**M09631843**	**M09641843**	**M09661843**
	3-way, N.C., push lever to operate, spring return, foot bracket	**M09521843**	**M09531843**	**M09541843**	**M09561843**
	4-way, detent ball, foot bracket	**M05425443**	**M05435443**	**M05445443**	**M05465443**
	4-way, manual, foot bracket	**M08524643**	**M08534643**	**M08544643**	**M08564643**
	4-way, pull lever to operate, spring return, foot bracket	**M09624643**	**M09634643**	**M09644643**	**M09664643**
	4-way, push lever to operate, spring return, foot bracket	**M09524643**	**M09534643**	**M09544643**	**M09564643**

BOLD ITEMS ARE MOST POPULAR.

Parker Hannifin Corporation
Pneumatic Division
Richland, Michigan
www.parker.com/pneumatics

M0 Series Air Pilot, Manual & Mechanically Actuated Valves

3-Way and 4-Way, Foot Operated: Treadle / Pedel Type	Description	Part Number 1/4 NPT	Part Number 3/8 NPT	Part Number 1/2 NPT	Part Number 3/4 NPT
	3-way, treadle operated, detent ball, foot bracket	**M05422488**	**M05432488**	**M05442488**	-
	3-way, treadle operated, manual return, foot bracket	**M08521888**	**M08531888**	**M08541888**	-
	3-way, N.C., spring return, pedel operated, foot bracket	**M06221840**	**M06231840**	**M06241840**	-
	4-way, treadle operated, denent ball, foot bracket	**M05425488**	**M05435488**	**M05445488**	-
	4-way, treadle operated, manual return, foot bracket	**M08524688**	**M08534688**	**M08544688**	-
	4-way, spring return, pedel operated, foot bracket	**M06224640**	**M06234640**	**M06244640**	-

⚠ ***CAUTION:***
This valve shall not be used to actuate a punch press. Do not use this valve on punch presses or press brakes. See OSHA 1910.217.

3-Way and 4-Way Air Operated: Diaphram or Cylinder				
3-way, N.C., single air diaphram, air signal to actuate, spring return foot bracket	**M08421830**	**M08431830**	**M08441830**	-
3-way, single air cylinder signal to actuate, spring return foot bracket	M08521826	M08531826	**M08541826**	**M08561826**
3-way, double air diaphram	**M03321833**	**M03331833**	**M03341833**	-
3-way, double air cylinder foot bracket	M01921819	M01931819	M01941819	M01961819
4-way, single air diaphram, air signal to actuate, spring return foot bracket	**M08424630**	**M08434630**	**M08444630**	-
4-way, single air cylinder signal to actuate, spring return foot bracket	**M08524626**	M08534626	M08544626	**M08564626**
4-way, double air diaphram	**M03324633**	**M03334633**	**M03344633**	-
4-way, double air cylinder foot bracket	M01924619	M01934619	**M01944619**	**M01964619**

Note: Diaphragm operators: pilot signal pressures from 20 to 60 psi. Cylinder operators: pilot signal pressures from 20 to 250 psi.

3-Way and 4-Way Clevis Operated				
3-way, m anual, foot bracket	**M08521805**	**M08531805**	**M08541805**	M08561805
3-way, N.C., pull to operate, spring return foot bracket	**M09621805**	**M09631805**	**M09641805**	M09661805
3-way, N.C., push to operate, spring return, foot bracket	**M09521805**	**M09531805**	**M09541805**	M09561805
4-way, manual, foot bracket	**M08524605**	**M08534605**	**M08544605**	M08564605
4-way, pull clevis to operate, spring return, foot bracket	**M09624605**	**M09634605**	**M09644605**	M09664605
4-way, push clevis to operate, spring return, foot bracket	**M09524605**	**M09534605**	**M09544605**	M09564605

3-Way and 4-Way Cam Operated				
3-way, N.C., spring return, cam operated, foot bracket	**M09521803**	**M09531803**	**M09541803**	**M09561803**
4-way, spring return, cam operatred, foot bracket	**M09524603**	**M09534603**	M09544603	M09564603

Parker Hannifin Corporation
Pneumatic Division
Richland, Michigan
www.parker.com/pneumatics

Pedal Guard
(Fits all pedal operated valves)

Description	Model number
Guard with door	**M232 001**
Guard without door	**M232 002**
Guard with door for 1/4 and 3/8 valve	**M232 003***
Guard without door for 1/4 and 3/8 valve	**M232 004***
Guard with door for 1/2 and 3/4	**M232 005***
Guard without door for 1/2 and 3/4	**M232 006***

* Includes mounting hardware.

⚠ ***CAUTION:***
Foot valves utilizing this guard shall not be used to actuate a punch presse. Do not use this valve on punch presses or press brakes. See OSHA 1910.217.

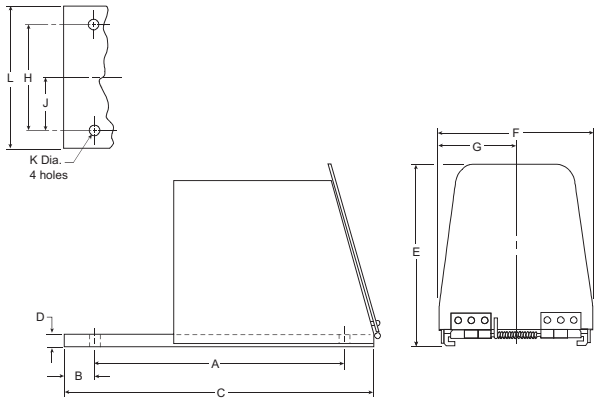

Dimensions

A	B	C	D	E	F	G
10.50 266.7	1.25 31.8	13.00 330.2	.50 12.7	7.38 187.4	6.36 161.5	3.18 80.8
H	**J**	**K**	**L**			
4.50 114.3	2.25 57.2	.44 11.2	6.00 152.4			

M0 Valve 9 Digit Part Number Dissection

The M0 Valve Series has with wide variety of operating and return ends which can be ordered either on the left or right hand side of the valve body. Common part numbers on the previous pages can be ordered with the left and right hand ends swapped. Swapping operator and return end sections does not change the spool function, but can reverse the expected function of the valve. For example, a 3-way, normally closed, “NC”, spring return valve will become a 3-way normally open, “NO”, valve when the operator and return secton is swapped. There are other non-cataloged options available and this part number dissection will enable you to discuss your valve part number with the factory for options.

3-Way

Series name	Left end	Port size	Body function	Right end
M0	**XX**	**X**	**XX**	**XX**

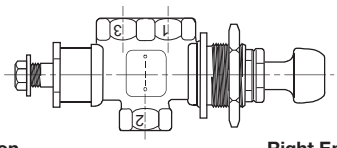

Left End Section in relation to port #2 ← → **Right End Section in relation to port #2**

4-Way

Series name	Left end	Port size	Body function	Right end
M0	**XX**	**X**	**XX**	**XX**

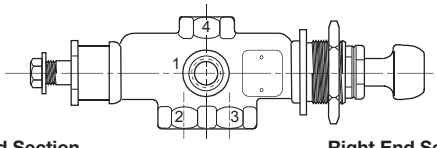

Left End Section in relation to port #2 ← → **Right End Section in relation to port #3**

Parker Hannifin Corporation
Pneumatic Division
Richland, Michigan
www.parker.com/pneumatics

M0 Valve: 1/4", 3/8", 1/2" Port Size

M0 85 3 18 48

Valve Series	
Basic Series	M0

Left End Section	
Double Cylinder	19
Double Air Diaphragm	33
Ball Detent, Small Bracket	54
Ball Detent, Panel Mounted	58
Direct Acting Spring Return, Less Bracket (Push Lever)	62
Reverse Acting Spring Return, Less Bracket (Pull Lever)	63
Light Spring Return Direct Acting, Less Bracket (Pull Knob)	64
Light Spring Return Reverse Acting, Less Bracket (Push Knob)	65
Stem Stop, Large Bracket	84
Stem Stop, Small Bracket	85
Direct Acting Spring Return, Small Bracket (Push Lever)	95
Reverse Acting Spring Return, Small Bracket (Pull Lever)	96
Light Spring Return Direct Acting, Small Bracket (Pull Knob)	97
Light Spring Return Reverse Acting, Small Bracket (Push Knob)	98

Pipe Size	
NPT	Port Size
1/4	2
3/8	3
1/2	4

Operating End Section: Right End	
03	Cam Follower
05	Clevis, Small Bracket
19	Double Cylinder
26	Single Cylinder
30	Single Diaphragm, Std. Spring
32	Single Diaphragm, Light Spring
33	Double Diaphragm
40	Pedal
43	Lever, Mounting Feet
48	Knob, Small Bracket
51	Knob, Panel Mounted
59	Palm Button, Panel Mounted
88	Treadle
99	Palm Button

Body / Function	
18	3-Way
24*	3-Way, 2-Position Detent
46	4-Way
54*	4-Way, 2-Position Detent

* At least one end section must be coded 54.

M0 Valve: 3/4" Port Size

M0 85 6 18 48

Valve Series	
Basic Series	M0

Left End Section	
Double Cylinder	19
Ball Detent, Small Bracket	54
Ball Detent, Panel Mounted	58
Direct Acting Spring Return, Less Bracket (Push Lever)	62
Reverse Acting Spring Return, Less Bracket (Pull Lever)	63
Light Spring Return Direct Acting, Less Bracket (Pull Knob)	64
Light Spring Return Reverse Acting, Less Bracket (Push Knob)	65
Stem Stop, Small Bracket	85
Direct Acting Spring Return, Small Bracket (Push Lever)	95
Reverse Acting Spring Return, Small Bracket (Pull Lever)	96
Light Spring Return Direct Acting, Small Bracket (Pull Knob)	97
Light Spring Return Reverse Acting, Small Bracket (Push Knob)	98

Pipe Size	
NPT	Port Size
3/4	6

Operating End Section: Right End	
03	Cam Follower
05	Clevis, Small Bracket
19	Double Cylinder
26	Single Cylinder
43	Lever, Mounting Feet
48	Knob, Small Bracket
51	Knob, Panel Mounted
59	Palm Button, Panel Mounted
99	Palm Button

Body / Function	
18	3-Way
24*	3-Way, 2-Position Detent
46	4-Way
54*	4-Way, 2-Position Detent

* At least one end section must be coded 54.

⚠ ***CAUTION:***
Be sure to order end sections that are functionally effective with each other and with the body section selected. Model number combinations are possible which may not operate.

NOTE: Bold items are standard body and end sections.

Parker Hannifin Corporation
Pneumatic Division
Richland, Michigan
www.parker.com/pneumatics

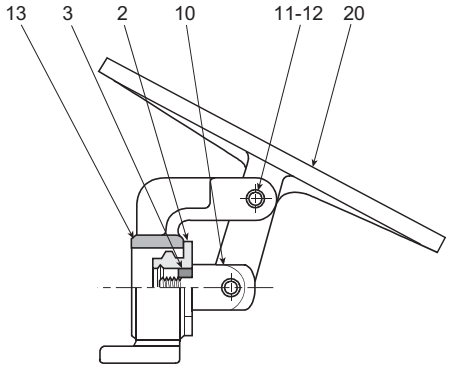

Treadle
M062 *88

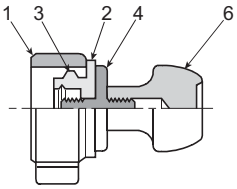

Knob
M062 *48

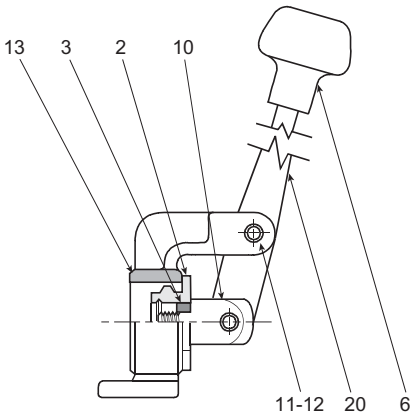

Lever
M062 *43

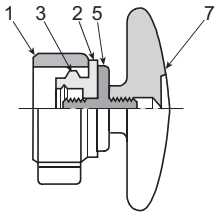

Palm Button
M062 *99

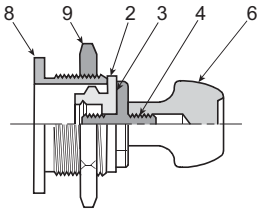

Panel Mounted Knob
M062 *51

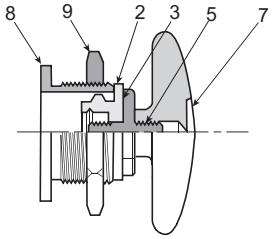

Panel Mounted Palm Button
M062 *59

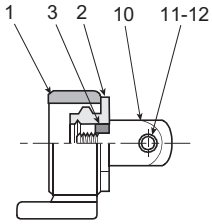

Clevis
M062 *05

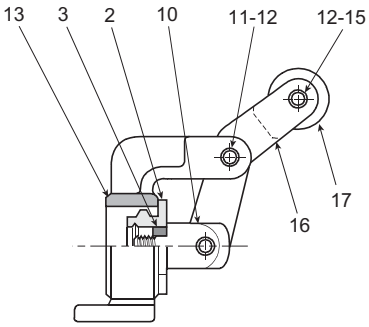

Cam
M062 *03

Port Size	Use No. *
1/4	2
3/8	3
1/2	4
3/4	6

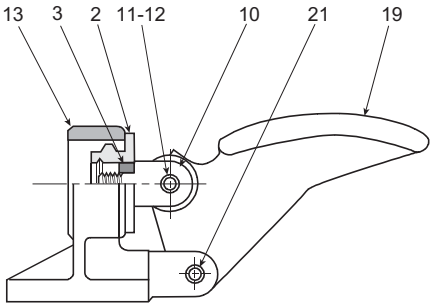

Pedal
M062 *40

Parker Hannifin Corporation
Pneumatic Division
Richland, Michigan
www.parker.com/pneumatics

Part Numbers

Manual & Mechanical Operators

Item No.	Part Number				Description
	1/4"	3/8"	1/2"	3/4"	
1	M073 016	M073 026	M073 037	M073 046	Bracket
2	M103 012	M103 047	M103 066	M103 108	End Bearing
3	H177 05	H177 05	H177 06	H174 08	Lockwasher
4	M013 011	M013 011	M013 012	M013 013	Knob Adapter
5	M013 011	M013 011	M013 012	M013 013	Palm Knob Adapter
6	H050 28	H050 28	H050 28	H050 28	Knob
7	H050 29	H050 29	H050 29	H050 29	Palm Button
8	M013 014	M013 015	M013 016	M013 017	Panel Adapter
9	M303 005	M303 006	M303 007	M303 008	Jam Nut
10	M133 003	M133 003	M133 012	M133 018	Clevis
11	H072 29	H072 29	M333 013	M333 013	Pivot Pin (2)
12	—	—	H089 03	H089 03	Retaining Ring (4)
13	M073 009	M073 022	M073 033	M073 042	Bracket
14	M273 022	M273 022	M273 023	M273 024	Lever
15	H072 30	H072 30	M333 016	M333 016	Roller Trunnion
16	M273 002	M273 002	M273 006	M273 007	Cam Arm
17	M443 003	M443 003	M443 002	M443 002	Roller
18	M073 003	M073 019	M073 030	—	Bracket
19	M323 005	M323 005	M323 006	M323 007	Pedal
20	M553 004	M553 004	M553 005	—	Treadle
21	H072 29	H072 29	M333 013	M333 014	Pivot Pin

NOTE: ( ) denotes quantity required when more than one.

Parker Hannifin Corporation
Pneumatic Division
Richland, Michigan
www.parker.com/pneumatics

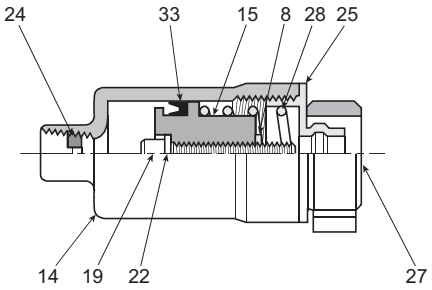

Single Cylinder
M062 *26

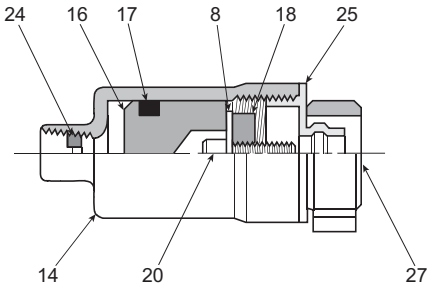

Double Cylinder
M062 *19

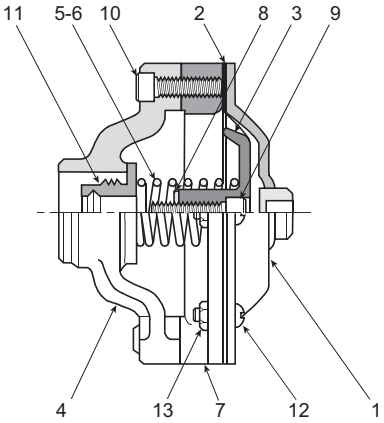

Single Diaphragm
M062 *30

Inst. Air Single Diaphragm
M062 *32

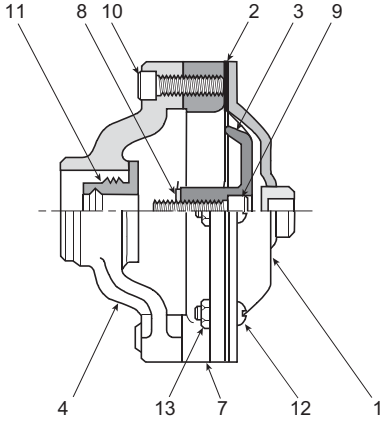

Double Diaphragm
M062 *33

Port Size	Use No. *
1/4	2
3/8	3
1/2	4
3/4	6

Parker Hannifin Corporation
Pneumatic Division
Richland, Michigan
www.parker.com/pneumatics

Part Numbers

Pneumatic Operators

Item No.	Part Number				Description
	1/4"	3/8"	1/2"	3/4"	
1	M163 005	M163 005	M163 005	M163 012	Cover
2	M193 002	M193 002	M193 002	M193 005	Diaphragm
3	M343 038	M343 038	M343 032	M343 039	Piston
4	M573 004	M573 003	M573 001	M573 011	Yoke
5	M493 024	M493 024	M493 010	M493 023	Spring
6	M493 022	M493 022	M493 009	M493 028	Spring (Inst. Air)
7	M423 002	M423 002	M423 002	M423 004	Ring
8	H177 05	H177 05	H177 06	H174 08	Lockwasher
9	H101 19	H101 19	H101 45	H102 17	Screw
10	H101 15	H101 15	H101 15	H101 15	Screw (2)
11	M103 012	M103 047	M103 066	M103 108	End Bearing
12	H113 33	H113 33	H113 33	H113 33	Screw (6)
13	H064 16	H064 16	H064 16	H064 16	Nut (6)
14	M243 028	M243 028	M243 028	M243 036	Housing
15	M343 019	M343 019	M343 018	M343 027	Piston – Single Act.
16	M343 022	M343 022	M343 022	M343 028	Piston – Double Cyl.
17	H145 15	H145 15	H145 15	H145 20	Packer
18	M013 005	M013 005	M013 007	M013 009	Adapter
19	H101 21	H101 21	H101 47	H102 19	Screw – Single Act.
20	H101 17	H101 17	H101 45	H102 15	Screw – Double Act.
22	H175 14	H175 14	H175 19	H175 24	Lockwasher
24	M363 002	M363 002	M363 002	M363 002	Restrictor
25	M383 007	M383 011	M383 018	M383 029	Retainer
27	M073 016	M073 026	M073 037	M073 046	Bracket
28	M493 015	M493 015	M493 015	M493 020	Spring
33	H222 32	H222 32	H222 32	H145 20	Packer

NOTE: ( ) denotes quantity required when more than one.

Parker Hannifin Corporation
Pneumatic Division
Richland, Michigan
www.parker.com/pneumatics

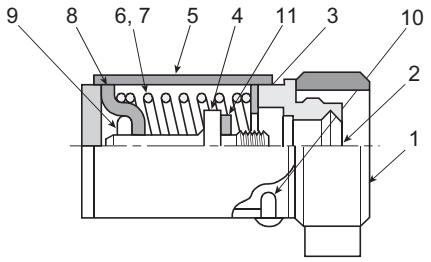

Direct Acting Spring Return with Bracket
M062 *95 Push Lever
M062 *97 Pull Knob

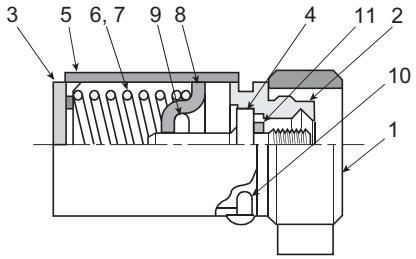

Reverse Acting Spring Return with Bracket
M062 *96 Pull Lever
M062 *98 Push Knob

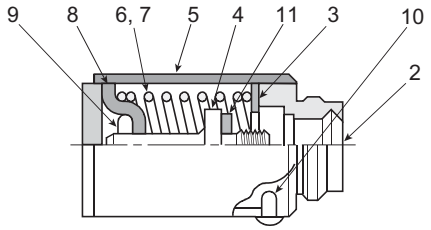

Direct Acting Spring Return less Bracket
M062 *62 Push Lever
M062 *64 Pull Knob

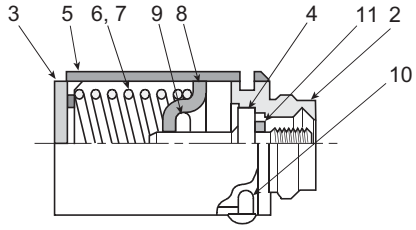

Reverse Acting Spring Return less Bracket
M062 *63 Pull Lever
M062 *65 Push Knob

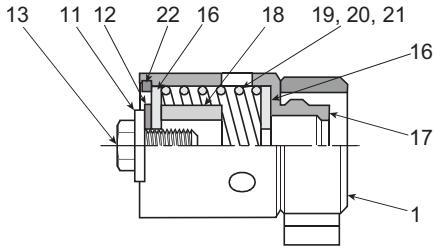

Spring Centered Neutral
M062 *74 Standard Spring
M062 *76 Light Spring
M062 *78 Heavy Spring

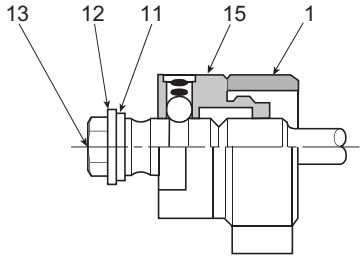

Ball Detent, 3-Position
M062 *54

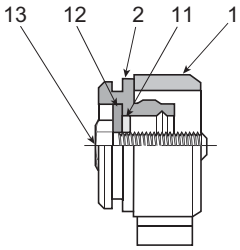

Stem Stop
with Small Bracket
M062 *85

Port Size	Use No. *
1/4	2
3/8	3
1/2	4
3/4	6

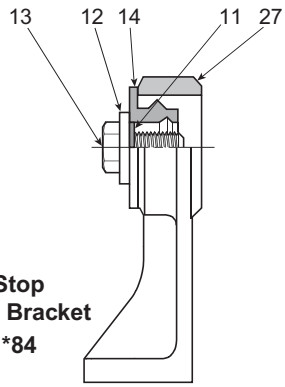

Stem Stop
with Large Bracket
M062 *84

Parker Hannifin Corporation
Pneumatic Division
Richland, Michigan
www.parker.com/pneumatics

Part Numbers

End Sections

Item No.	Part Number				Description
	1/4"	3/8"	1/2"	3/4"	
1	M073 016	M073 026	M073 037	M073 046	Bracket
2	M103 111	M103 112	M103 113	M103 114	End Bearing
3	M413 015	M413 015	M413 016	M413 017	Spring Retainer Washer
4	M523 009	M523 009	M523 010	M523 011	Stem Stop – Guide
5	M243 043	M243 043	M243 044	M243 045	Spring Housing
6	M493 037	M493 037	M493 027	M493 026	Spring – Knob Oper.
7	M493 038	M493 038	M493 011	M493 012	Spring – Other Oper.
8	M383 032	M383 032	M383 033	M383 034	Spring Retainer
9	H072 54	H072 54	H072 70	H072 71	Roll Pin
10	H11215	H11215	H11216	H11217	Screw
11	H177 05	H177 05	H177 06	H174 08	Lockwasher
12	M563 002	M563 002	M563 006	M563 014	Stem Stop
13	H096 26	H096 26	H096 45	H097 06	Stem Stop Screw
14	M103 012	M103 047	M103 066	M103 108	End Bearing – Plain
15	M012 001	M012 002	M012 003	M012 005	Ball Detent Assembly
16	M563 007	M563 009	M563 008	M563 016	Washer
17	M243 008	M243 019	M243 027	M243 032	Spring Housing
18	M083 003	M083 004	M083 005	M083 008	Spacer
19	M493 008	M493 008	M493 008	M493 014	Spring
20	M493 019	M493 019	M493 019	—	Spring – Knob Oper.
21	M493 006	M493 006	M493 006	M493 007	Spring – Dbl. Act. Cyl.
22	H090 25	H090 25	H090 25	H090 12	Retainer Ring
24	—	—	—	M353 036	Lock Plate
27	M073 006	M073 017	M073 028	—	Large Bracket

NOTE: ( ) denotes quantity required when more than one.

Parker Hannifin Corporation
Pneumatic Division
Richland, Michigan
www.parker.com/pneumatics

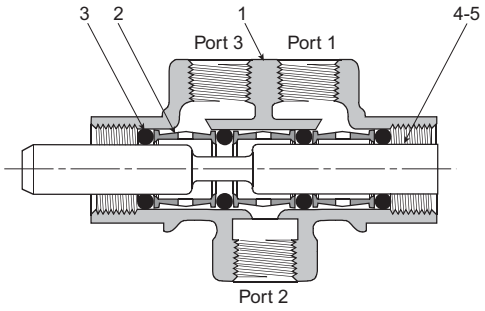

M032 *18
Standard 3-Way
M032 *24
2-Position Detent 3-Way

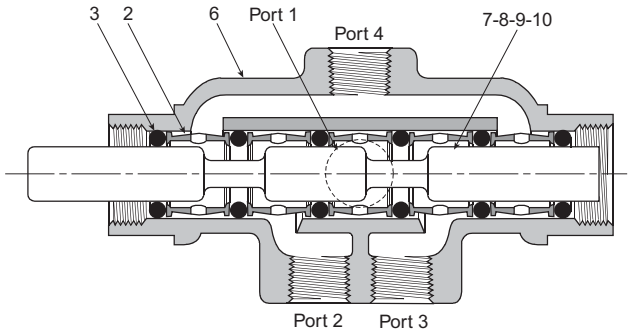

M032 *46
Standard 4-Way
M032 *54
2-Position Detent 4-Way

Port Size	Use No. *
1/4	2
3/8	3
1/2	4
3/4	6

Item No.	Part Number				Description
	1/4"	3/8"	1/2"	3/4"	
1	M053 007	M053 019	M053 030	M053 038	Body – 3-Way
2	M313 004	M313 011	M313 013	M313 017	Spacer (2-3-5)
3	H134 66	H135 88	H135 80	H135 84	O-Ring (3-4-6)
4	M373 014	M373 060	M373 102	M373 142	Stem – 3-Way
5	M373 020	M373 064	M373 103	M373 146	Stem – 3-Way 2-Pos. Detent
6	M053 003	M053 020	M053 033	M053 039	Body – 4-Way
7	M373 033	M373 074	M373 116	M373 156	Stem – 4-Way
8	M373 039	M373 076	M373 118	—	Stem – 4-Way 2-Pos. Detent

NOTE: ( ) denotes quantity required when more than one.

Parker Hannifin Corporation
Pneumatic Division
Richland, Michigan
www.parker.com/pneumatics

Replacement Knobs & Palm Buttons

Description	1/4" & 3/8"	1/2"	3/4"
Knob & Adapter Kit	M122001	M122002	M122003
Palm Button & Adapter Kit	M122004	M122005	M122006

Knob & Adapter Kit

Palm Button & Adapter Kit

Hex Drive Pipe Plugs

Port Size	1/4"	3/8"	1/2"	3/4"
Part Number	K21R02025L	K21R02037L	K21R02050L	K21R02075L

Service Kits

(Field Service Instructions)

Description (For all 3 & 4-Way Valves)	1/4	3/8	1/2	3/4
Manual & Mechanical Operators	M242 001	M242 002	M242 003	M242 004
Cylinder (Single, Double & Double-Acting)	M242 006	M242 007	M242 008	M242 009
Diaphragm (Single & Double)	M242 011	M242 012	M242 013	M242 014

Parker Hannifin Corporation
Pneumatic Division
Richland, Michigan
www.parker.com/pneumatics

M054 Ball Detent, Small Bracket & M058 Ball Detent, Panel Mounted 3-Way

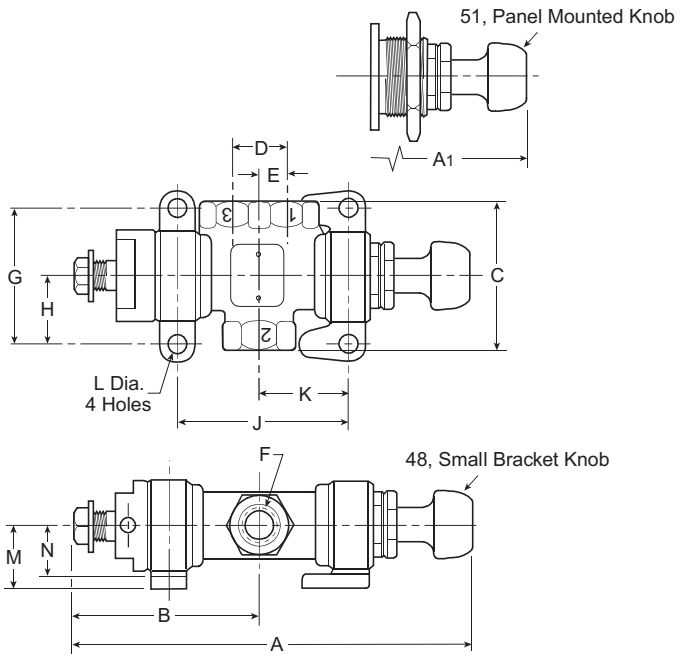

	1/4	3/8	1/2	3/4
A	6.57 (166.9)	7.30 (185.4)	8.56 (217.4)	10.40 (264.2)
A1	6.57 (166.9)	7.30 (185.4)	8.56 (217.4)	10.40 (264.2)
B	3.25 (82.6)	3.66 (93.0)	4.39 (111.5)	5.41 (137.4)
C	2.38 (60.4)	2.62 (66.6)	3.00 (76.2)	3.62 (92.0)
D	.94 (23.9)	1.06 (26.9)	1.25 (31.8)	1.62 (41.2)
E	.47 (11.9)	.53 (13.5)	.62 (15.8)	.81 (20.6)
F	1/4" Pipe	3/8" Pipe	1/2" Pipe	3/4" Pipe
G	2.25 (57.2)	2.38 (60.4)	2.62 (66.6)	3.25 (82.6)
H	1.12 (28.4)	1.19 (30.2)	1.31 (33.3)	1.62 (41.2)
J	2.63 (66.8)	3.13 (79.5)	3.72 (94.5)	4.56 (115.8)
K	1.31 (33.3)	1.56 (39.6)	1.86 (47.2)	2.28 (57.9)
L	.34 (8.6)	.34 (8.6)	.41 (10.4)	.41 (10.4)
M	1.12 (28.4)	1.12 (28.4)	1.25 (31.8)	1.56 (39.6)
N	.25 (6.4)	.25 (6.4)	.31 (7.9)	.31 (7.9)

Inches (mm)

M054 Ball Detent, Small Bracket & M058 Ball Detent, Panel Mounted 4-Way

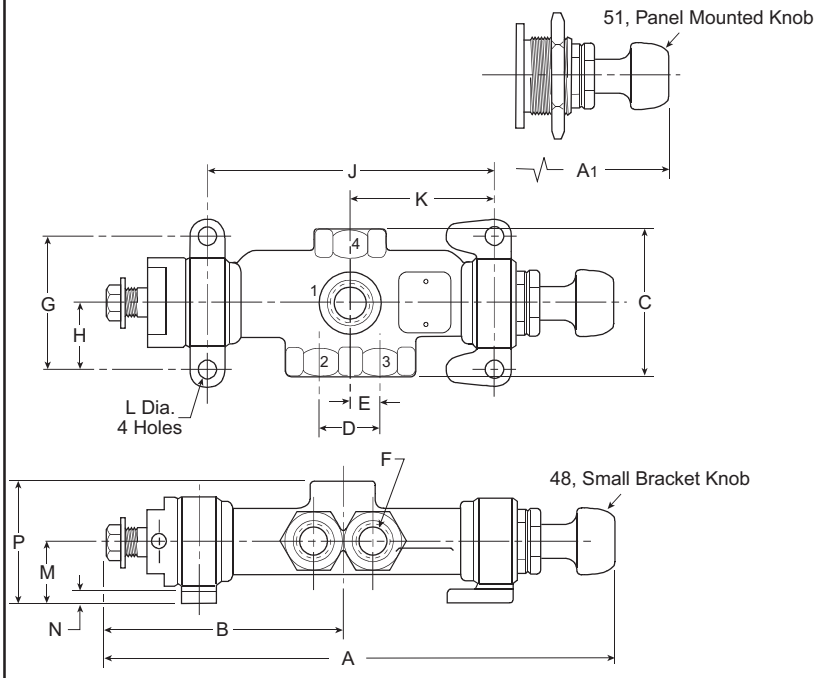

	1/4	3/8	1/2	3/4
A	8.02 (203.7)	9.13 (231.9)	11.17 (283.7)	13.10 (332.7)
A1	8.02 (203.7)	9.13 (231.9)	11.17 (283.7)	13.10 (332.7)
B	4.00 (101.6)	4.57 (116.1)	5.44 (138.2)	6.76 (171.7)
C	2.38 (60.4)	2.62 (66.6)	3.00 (76.2)	3.62 (92.0)
D	.94 (23.9)	1.06 (26.9)	1.25 (31.8)	1.62 (41.2)
E	.47 (11.9)	.53 (13.5)	.62 (15.8)	.81 (20.6)
F	1/4" Pipe	3/8" Pipe	1/2" Pipe	3/4" Pipe
G	2.25 (57.2)	2.38 (60.4)	2.62 (66.6)	3.25 (82.6)
H	1.12 (28.4)	1.19 (30.2)	1.31 (33.3)	1.62 (41.2)
J	4.14 (105.2)	4.98 (126.5)	5.85 (148.6)	7.39 (187.7)
K	2.07 (52.6)	2.49 (63.2)	2.92 (74.2)	3.69 (93.7)
L	.34 (8.6)	.34 (8.6)	.41 (10.4)	.41 (10.4)
M	1.12 (28.4)	1.12 (28.4)	1.25 (31.8)	1.56 (39.6)
N	.25 (6.4)	.25 (6.4)	.31 (7.9)	.31 (7.9)
P	2.12 (53.8)	2.18 (55.4)	2.63 (66.8)	3.06 (77.7)

Inches (mm)

Parker Hannifin Corporation
Pneumatic Division
Richland, Michigan
www.parker.com/pneumatics

M085 Stem Stop, Small Bracket 3-Way

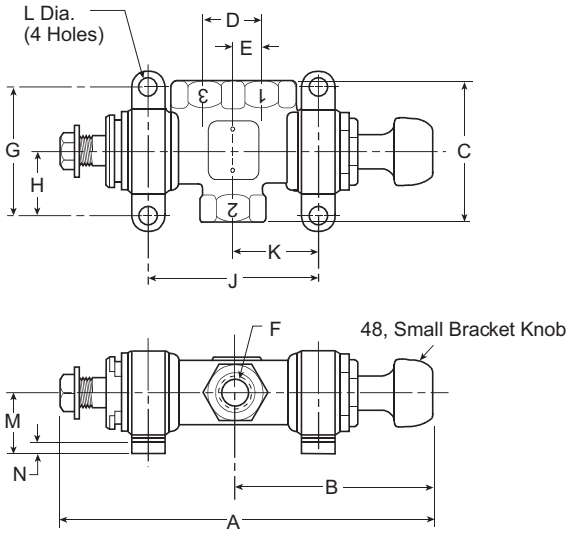

	1/4	3/8	1/2	3/4
A	5.99 (152.2)	6.69 (169.9)	7.90 (200.7)	9.60 (243.8)
B	3.32 (84.3)	3.64 (92.5)	4.17 (105.9)	4.99 (126.8)
C	2.38 (60.4)	2.62 (66.6)	3.00 (76.2)	3.62 (92.0)
D	0.94 (23.9)	1.06 (26.9)	1.25 (31.8)	1.62 (41.2)
E	0.47 (11.9)	0.53 (13.5)	0.62 (15.8)	0.81 (20.6)
F	1/4" Pipe	3/8" Pipe	1/2" Pipe	3/4" Pipe
G	2.25 (57.2)	2.38 (60.4)	2.62 (66.6)	3.25 (82.6)
H	1.12 (28.4)	1.19 (30.2)	1.31 (33.3)	1.62 (41.2)
J	2.64 (67.1)	3.14 (79.8)	3.73 (94.7)	4.67 (118.6)
K	1.32 (33.5)	1.57 (39.9)	1.87 (47.5)	2.33 (59.2)
L	0.34 (8.6)	0.34 (8.6)	0.41 (10.4)	0.41 (10.4)
M	1.12 (28.4)	1.12 (28.4)	1.25 (31.8)	1.56 (39.6)
N	0.25 (6.4)	0.25 (6.4)	0.31 (7.9)	0.31 (7.9)
Travel	0.62 (15.7)	0.69 (17.5)	0.88 (22.4)	1.12 (28.4)

Inches (mm)

M085 Stem Stop, Small Bracket 4-Way

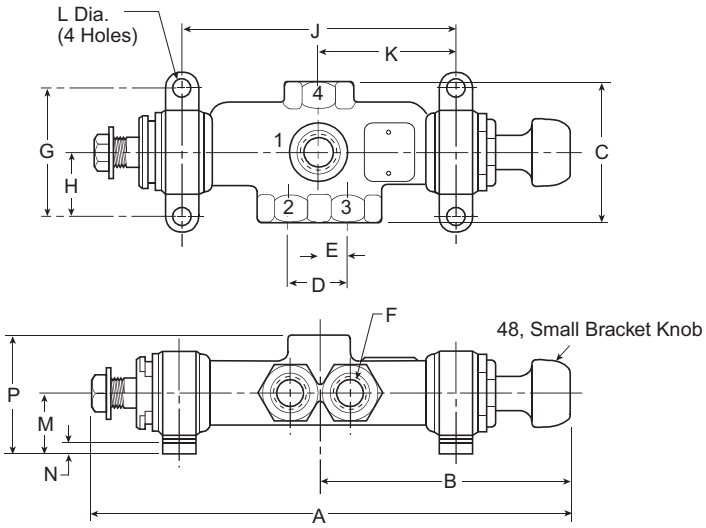

	1/4	3/8	1/2	3/4
A	7.49 (190.2)	8.53 (216.7)	10.01 (254.2)	12.31 (312.7)
B	4.02 (102.1)	4.56 (115.8)	5.73 (145.5)	6.34 (161.0)
C	2.38 (60.4)	2.62 (66.6)	3.12 (79.2)	3.62 (92.0)
D	0.94 (23.9)	1.06 (26.9)	1.25 (31.8)	1.62 (41.2)
E	0.47 (11.9)	0.53 (13.5)	0.62 (15.8)	0.81 (20.6)
F	1/4" Pipe	3/8" Pipe	1/2" Pipe	3/4" Pipe
G	2.25 (57.2)	2.38 (60.4)	2.62 (66.6)	3.25 (82.6)
H	1.12 (28.4)	1.19 (30.2)	1.31 (33.3)	1.62 (41.2)
J	4.14 (105.2)	4.98 (126.5)	5.85 (148.6)	7.39 (187.7)
K	2.07 (52.6)	2.49 (63.2)	2.93 (74.4)	3.69 (93.7)
L	0.34 (8.6)	0.34 (8.6)	0.41 (10.4)	0.41 (10.4)
M	1.12 (28.4)	1.12 (28.4)	1.25 (31.8)	1.56 (39.6)
N	0.25 (6.4)	0.25 (6.4)	0.31 (7.9)	0.31 (7.9)
P	2.12 (53.8)	2.18 (55.4)	2.63 (66.8)	3.06 (77.7)
Travel	0.62 (15.7)	0.69 (17.5)	0.88 (22.4)	1.12 (28.4)

Inches (mm)

Parker Hannifin Corporation
Pneumatic Division
Richland, Michigan
www.parker.com/pneumatics

M097 Light Spring Return Direct Acting, Small Bracket (Pull Knob) 3-Way

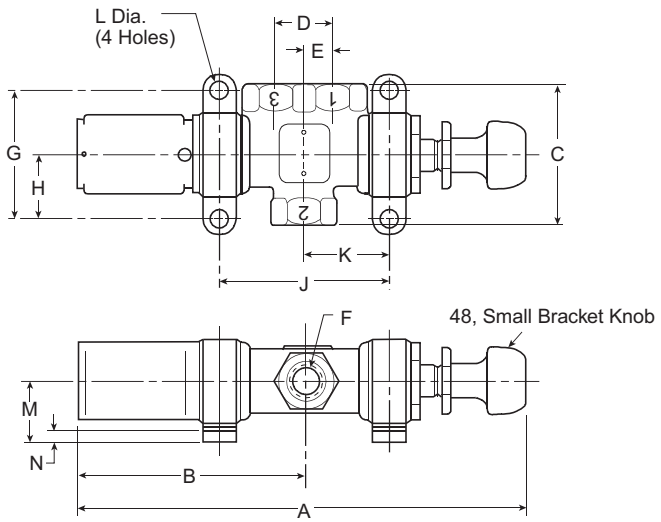

	1/4	3/8	1/2	3/4
A	7.86 (199.8)	8.55 (217.2)	10.36 (263.1)	13.01 (330.4)
B	3.92 (99.6)	4.24 (107.7)	5.32 (135.2)	6.92 (175.8)
C	2.38 (60.4)	2.62 (66.6)	3.00 (76.2)	3.62 (92.0)
D	0.94 (23.9)	1.06 (26.9)	1.25 (31.8)	1.62 (41.2)
E	0.47 (11.9)	0.53 (13.5)	0.62 (15.8)	0.81 (20.6)
F	1/4" Pipe	3/8" Pipe	1/2" Pipe	3/4" Pipe
G	2.25 (57.2)	2.38 (60.4)	2.62 (66.6)	3.25 (82.6)
H	1.12 (28.4)	1.19 (30.2)	1.31 (33.3)	1.62 (41.2)
J	2.64 (67.1)	3.14 (79.8)	3.73 (94.7)	4.67 (118.6)
K	1.32 (33.5)	1.57 (39.9)	1.87 (47.5)	2.33 (59.2)
L	0.34 (8.6)	0.34 (8.6)	0.41 (10.4)	0.41 (10.4)
M	1.12 (28.4)	1.12 (28.4)	1.25 (31.8)	1.56 (39.6)
N	0.25 (6.4)	0.25 (6.4)	0.31 (7.9)	0.31 (7.9)
Travel	0.62 (15.7)	0.69 (17.5)	0.88 (22.4)	1.12 (28.4)

Inches (mm)

M097 Light Spring Return Direct Acting, Small Bracket (Pull Knob) 4-Way

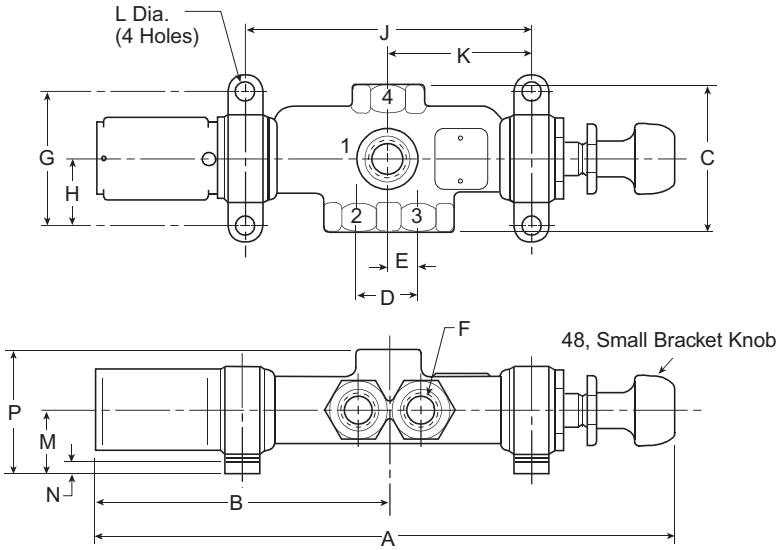

	1/4	3/8	1/2	3/4
A	9.36 (237.9)	10.39 (263.9)	12.48 (317.0)	15.73 (399.5)
B	4.67 (118.5)	5.15 (130.8)	6.37 (161.8)	8.27 (210.1)
C	2.38 (60.4)	2.62 (66.6)	3.12 (79.2)	3.62 (92.0)
D	0.94 (23.9)	1.06 (26.9)	1.25 (31.8)	1.62 (41.2)
E	0.47 (11.9)	0.53 (13.5)	0.62 (15.8)	0.81 (20.6)
F	1/4" Pipe	3/8" Pipe	1/2" Pipe	3/4" Pipe
G	2.25 (57.2)	2.38 (60.4)	2.62 (66.6)	3.25 (82.6)
H	1.12 (28.4)	1.19 (30.2)	1.31 (33.3)	1.62 (41.2)
J	4.14 (105.2)	4.98 (126.5)	5.85 (148.6)	7.39 (187.7)
K	2.07 (52.6)	2.49 (63.2)	2.93 (74.4)	3.69 (93.7)
L	0.34 (8.6)	0.34 (8.6)	0.41 (10.4)	0.41 (10.4)
M	1.12 (28.4)	1.12 (28.4)	1.25 (31.8)	1.56 (39.6)
N	0.25 (6.4)	0.25 (6.4)	0.31 (7.9)	0.31 (7.9)
P	2.12 (53.8)	2.18 (55.4)	2.63 (66.8)	3.06 (77.7)
Travel	0.62 (15.7)	0.69 (17.5)	0.88 (22.4)	1.12 (28.4)

Inches (mm)

Parker Hannifin Corporation
Pneumatic Division
Richland, Michigan
www.parker.com/pneumatics

M064 Light Spring Return Direct Acting, Less Bracket (Pull Knob) & M065 Light Spring Return Reverse Acting, Less Bracket (Push Knob) 3-Way

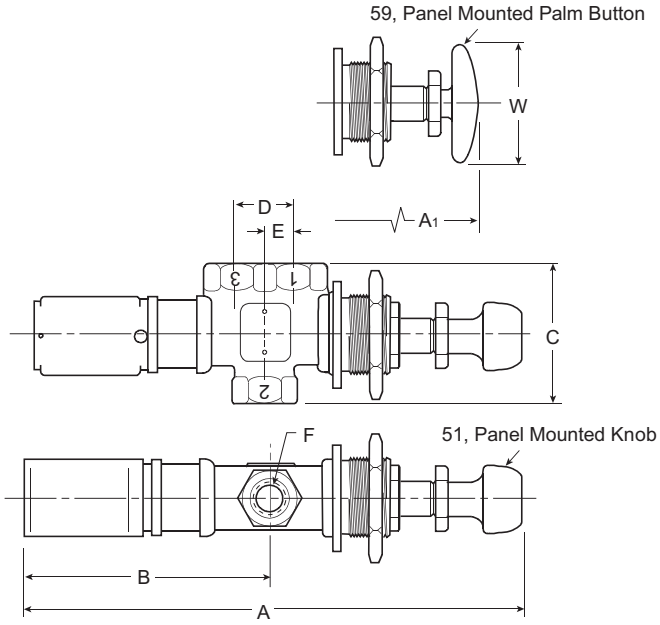

	1/4	3/8	1/2	3/4
A	7.86 (199.6)	8.55 (217.1)	10.36 (263.1)	13.01 (330.4)
A1	7.55 (191.8)	8.24 (209.3)	10.05 (255.3)	12.70 (322.6)
B	3.96 (99.5)	4.23 (107.4)	5.31 (134.9)	6.91 (175.5)
C	2.38 (60.4)	2.62 (66.6)	3.00 (76.2)	3.62 (92.0)
D	0.94 (23.9)	1.06 (26.9)	1.25 (31.8)	1.62 (41.2)
E	0.47 (11.9)	0.53 (13.5)	0.62 (15.8)	0.81 (20.6)
F	1/4" Pipe	3/8" Pipe	1/2" Pipe	3/4" Pipe
W	2.25 (57.2)	2.25 (57.2)	2.25 (57.2)	2.25 (57.2)
Travel	0.62 (15.7)	0.69 (17.5)	0.88 (22.4)	1.12 (28.4)

Inches (mm)

M064 Light Spring Return Direct Acting, Less Bracket (Pull Knob) & M065 Light Spring Return Reverse Acting, Less Bracket (Push Knob) 4-Way

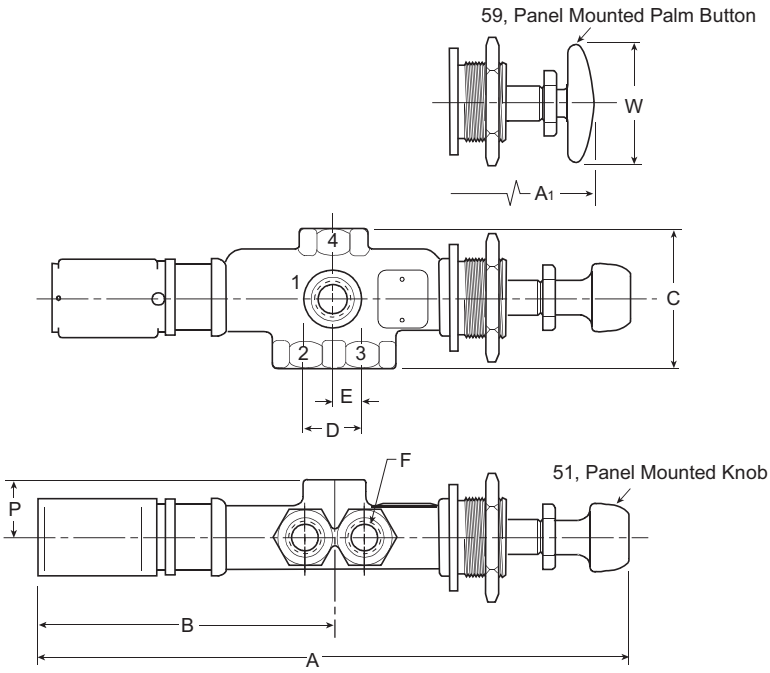

	1/4	3/8	1/2	3/4
A	9.36 (237.7)	10.39 (263.9)	12.48 (317.0)	15.73 (399.5)
A1	9.05 (229.9)	10.08 (256.0)	12.17 (309.1)	15.42 (391.7)
B	4.67 (118.5)	5.15 (130.8)	6.37 (161.8)	8.27 (210.1)
C	2.38 (60.4)	2.62 (66.6)	3.12 (79.2)	3.62 (92.0)
D	0.94 (23.9)	1.06 (26.9)	1.25 (31.8)	1.62 (41.2)
E	0.47 (11.9)	0.53 (13.5)	0.62 (15.8)	0.81 (20.6)
F	1/4" Pipe	3/8" Pipe	1/2" Pipe	3/4" Pipe
P	2.12 (53.8)	2.18 (55.4)	2.63 (66.8)	3.06 (77.7)
W	2.25 (57.2)	2.25 (57.2)	2.25 (57.2)	2.25 (57.2)
Travel	0.62 (15.7)	0.69 (17.5)	0.88 (22.4)	1.12 (28.4)

Inches (mm)

Parker Hannifin Corporation
Pneumatic Division
Richland, Michigan
www.parker.com/pneumatics

M085 Stem Stop, Small Bracket 3-Way

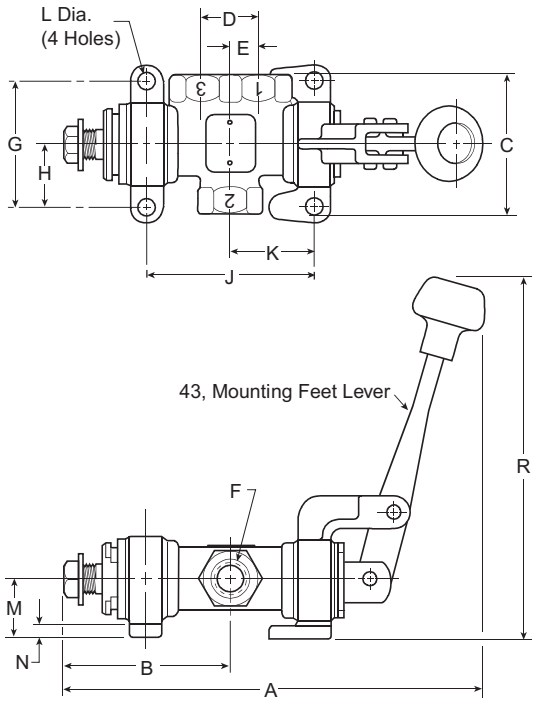

	1/4	3/8	1/2	3/4
A	6.77 (172.0)	7.76 (197.1)	9.29 (236.0)	11.46 (291.1)
B	2.67 (67.8)	3.05 (77.5)	3.72 (94.5)	4.61 (117.1)
C	2.38 (60.4)	2.62 (66.6)	3.00 (76.2)	3.62 (92.0)
D	0.94 (23.9)	1.06 (26.9)	1.25 (31.8)	1.62 (41.2)
E	0.47 (11.9)	0.53 (13.5)	0.62 (15.8)	0.81 (20.6)
F	1/4" Pipe	3/8" Pipe	1/2" Pipe	3/4" Pipe
G	2.25 (57.2)	2.38 (60.4)	2.62 (66.6)	3.25 (82.6)
H	1.12 (28.4)	1.19 (30.2)	1.31 (33.3)	1.62 (41.2)
J	2.63 (66.8)	3.13 (79.5)	3.72 (94.5)	4.56 (115.8)
K	1.31 (33.3)	1.56 (39.6)	1.86 (47.2)	2.28 (57.9)
L	0.34 (8.6)	0.34 (8.6)	0.41 (10.4)	0.41 (10.4)
M	1.12 (28.4)	1.12 (28.4)	1.25 (31.8)	1.56 (39.6)
N	0.25 (6.4)	0.25 (6.4)	0.31 (7.9)	0.31 (7.9)
R	6.78 (172.2)	6.78 (172.2)	8.10 (205.7)	10.73 (272.5)
Travel	0.62 (15.7)	0.69 (17.5)	0.88 (22.4)	1.12 (28.4)

Inches (mm)

M085 Stem Stop, Small Bracket 4-Way

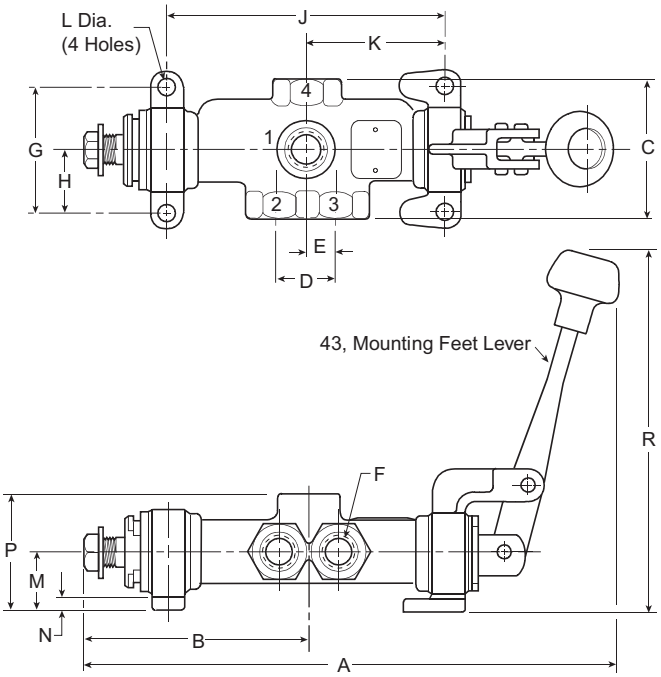

	1/4	3/8	1/2	3/4
A	8.28 (210.3)	9.60 (243.8)	11.08 (281.4)	14.17 (359.9)
B	3.42 (86.9)	3.97 (100.8)	4.78 (121.4)	5.97 (151.6)
C	2.38 (60.4)	2.62 (66.6)	3.12 (79.2)	3.62 (92.0)
D	0.94 (23.9)	1.06 (26.9)	1.25 (31.8)	1.62 (41.2)
E	0.47 (11.9)	0.53 (13.5)	0.62 (15.8)	0.81 (20.6)
F	1/4" Pipe	3/8" Pipe	1/2" Pipe	3/4" Pipe
G	2.25 (57.2)	2.38 (60.4)	2.62 (66.6)	3.25 (82.6)
H	1.12 (28.4)	1.19 (30.2)	1.31 (33.3)	1.62 (41.2)
J	4.14 (105.2)	4.98 (126.5)	5.85 (148.6)	7.39 (187.7)
K	2.07 (52.6)	2.49 (63.2)	2.92 (74.2)	3.69 (93.7)
L	0.34 (8.6)	0.34 (8.6)	0.41 (10.4)	0.41 (10.4)
M	1.12 (28.4)	1.12 (28.4)	1.25 (31.8)	1.56 (39.6)
N	0.25 (6.4)	0.25 (6.4)	0.31 (7.9)	0.31 (7.9)
P	2.12 (53.8)	2.18 (55.4)	2.63 (66.8)	3.06 (77.7)
R	6.78 (172.2)	6.78 (172.2)	8.10 (205.7)	10.73 (272.5)
Travel	0.62 (15.7)	0.69 (17.5)	0.88 (22.4)	1.12 (28.4)

Inches (mm)

Parker Hannifin Corporation
Pneumatic Division
Richland, Michigan
www.parker.com/pneumatics

M095 Direct Acting Spring Return, Small Bracket (Push Lever) & M096 Reverse Acting Spring Return, Small Bracket (Pull Lever) 3-Way

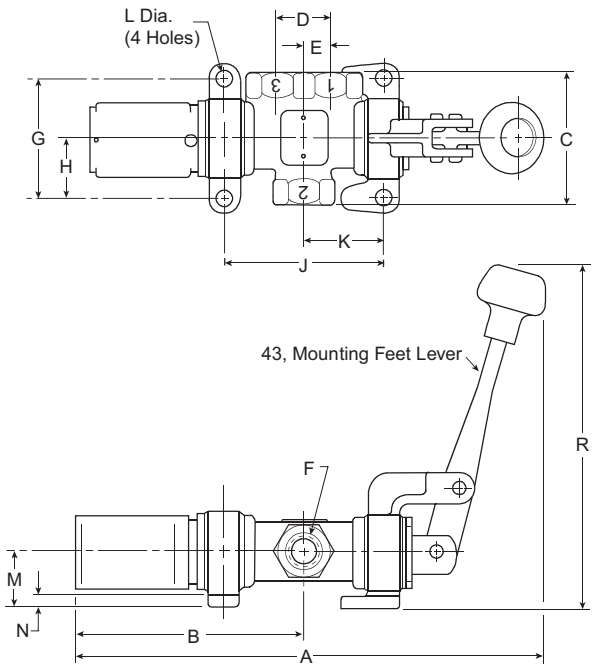

	1/4	3/8	1/2	3/4
A	7.99 (202.8)	8.94 (227.0)	10.88 (276.4)	13.76 (349.5)
B	3.92 (99.5)	4.24 (107.6)	5.31 (134.9)	6.92 (175.8)
C	2.38 (60.4)	2.62 (66.6)	3.00 (76.2)	3.62 (92.0)
D	0.94 (23.9)	1.06 (26.9)	1.25 (31.8)	1.62 (41.2)
E	0.47 (11.9)	0.53 (13.5)	0.62 (15.8)	0.81 (20.6)
F	1/4" Pipe	3/8" Pipe	1/2" Pipe	3/4" Pipe
G	2.25 (57.2)	2.38 (60.4)	2.62 (66.6)	3.25 (82.6)
H	1.12 (28.4)	1.19 (30.2)	1.31 (33.3)	1.62 (41.2)
J	2.63 (66.8)	3.13 (79.5)	3.72 (94.5)	4.56 (115.8)
K	1.31 (33.3)	1.56 (39.6)	1.86 (47.2)	2.28 (57.9)
L	0.34 (8.6)	0.34 (8.6)	0.41 (10.4)	0.41 (10.4)
M	1.12 (28.4)	1.12 (28.4)	1.25 (31.8)	1.56 (39.6)
N	0.25 (6.4)	0.25 (6.4)	0.31 (7.9)	0.31 (7.9)
R	6.78 (172.2)	6.78 (172.2)	8.10 (205.7)	10.73 (272.5)
Travel	0.62 (15.7)	0.69 (17.5)	0.88 (22.4)	1.12 (28.4)

Inches (mm)

M095 Direct Acting Spring Return, Small Bracket (Push Lever) & M096 Reverse Acting Spring Return, Small Bracket (Pull Lever) 3-Way

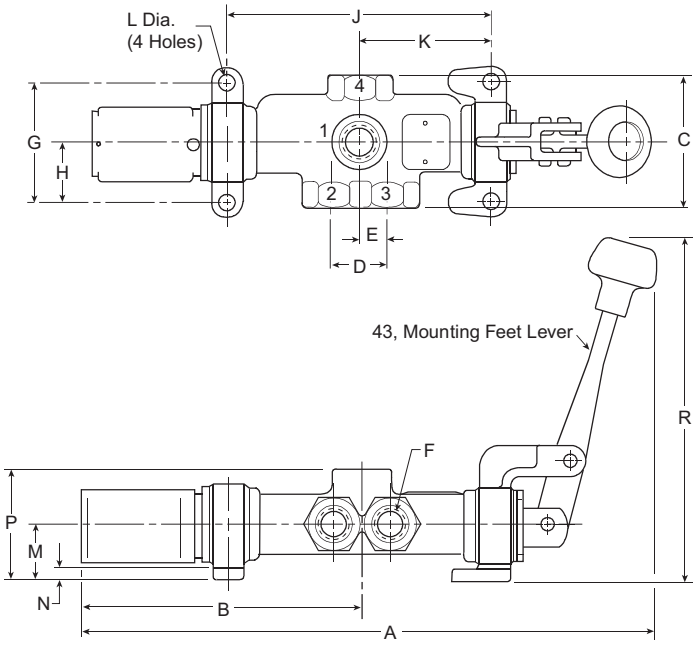

	1/4	3/8	1/2	3/4
A	9.53 (242.1)	10.78 (273.8)	12.67 (321.8)	16.47 (418.3)
B	4.67 (118.6)	5.15 (130.8)	5.68 (144.3)	8.27 (210.1)
C	2.38 (60.4)	2.62 (66.6)	3.12 (79.2)	3.62 (92.0)
D	0.94 (23.9)	1.06 (26.9)	1.25 (31.8)	1.62 (41.2)
E	0.47 (11.9)	0.53 (13.5)	0.62 (15.8)	0.81 (20.6)
F	1/4" Pipe	3/8" Pipe	1/2" Pipe	3/4" Pipe
G	2.25 (57.2)	2.38 (60.4)	2.62 (66.6)	3.25 (82.6)
H	1.12 (28.4)	1.19 (30.2)	1.31 (33.3)	1.62 (41.2)
J	4.14 (105.2)	4.98 (126.5)	5.85 (148.6)	7.39 (187.7)
K	2.07 (52.6)	2.49 (63.2)	2.92 (74.2)	3.69 (93.7)
L	0.34 (8.6)	0.34 (8.6)	0.41 (10.4)	0.41 (10.4)
M	1.12 (28.4)	1.12 (28.4)	1.25 (31.8)	1.56 (39.6)
N	0.25 (6.4)	0.25 (6.4)	0.31 (7.9)	0.31 (7.9)
P	2.12 (53.8)	2.18 (55.4)	2.63 (66.8)	3.06 (77.7)
R	6.78 (172.2)	6.78 (172.2)	8.10 (205.7)	10.73 (272.5)
Travel	0.62 (15.7)	0.69 (17.5)	0.88 (22.4)	1.12 (28.4)

Inches (mm)

Parker Hannifin Corporation
Pneumatic Division
Richland, Michigan
www.parker.com/pneumatics

M085 Stem Stop, Small Bracket 3-Way

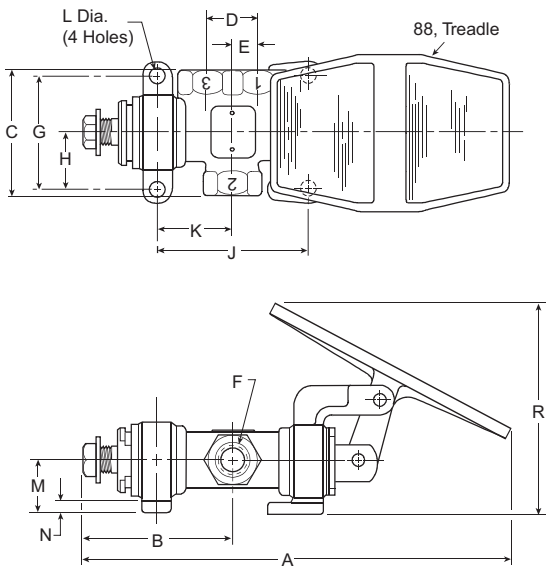

	1/4	3/8	1/2
A	8.01 (203.4)	8.73 (221.7)	10.32 (262.1)
B	2.67 (68.8)	3.06 (77.7)	4.06 (103.1)
C	2.38 (60.4)	2.62 (66.6)	3.00 (76.2)
D	0.94 (23.9)	1.06 (26.9)	1.25 (31.8)
E	0.47 (11.9)	0.53 (13.5)	0.62 (15.8)
F	1/4" Pipe	3/8" Pipe	1/2" Pipe
G	2.25 (57.2)	2.38 (60.4)	2.62 (66.6)
H	1.12 (28.4)	1.19 (30.2)	1.31 (33.3)
J	2.63 (66.8)	3.13 (79.5)	3.72 (94.5)
K	1.31 (33.3)	1.56 (39.6)	1.86 (47.2)
L	0.34 (8.6)	0.34 (8.6)	0.41 (10.4)
M	1.12 (28.4)	1.12 (28.4)	1.25 (31.8)
N	0.25 (6.4)	0.25 (6.4)	0.31 (7.9)
R	4.51 (114.6)	4.65 (118.1)	4.85 (123.2)
Travel	0.62 (15.8)	0.69 (17.5)	0.88 (22.4)

Inches (mm)

M085 Stem Stop, Small Bracket 4-Way

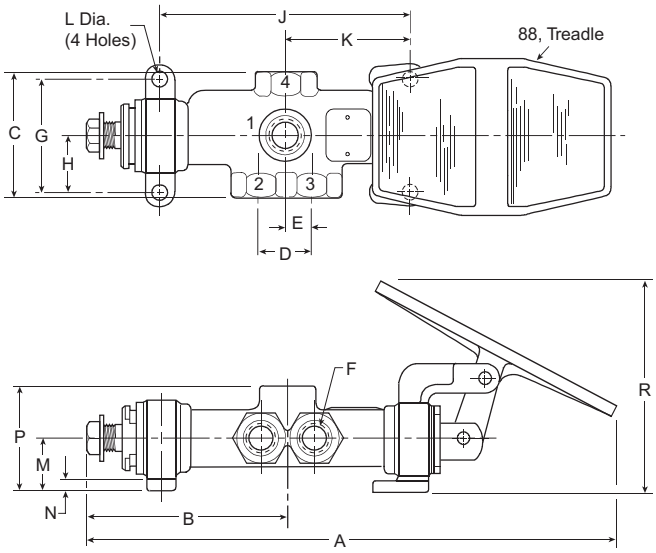

	1/4	3/8	1/2
A	9.52 (241.8)	10.57 (268.5)	12.11 (307.6)
B	3.42 (86.9)	3.97 (100.8)	4.78 (121.4)
C	2.38 (60.4)	2.62 (66.6)	3.12 (79.2)
D	0.94 (23.9)	1.06 (26.9)	1.25 (31.8)
E	0.47 (11.9)	0.53 (13.5)	0.62 (15.8)
F	1/4" Pipe	3/8" Pipe	1/2" Pipe
G	2.25 (57.2)	2.38 (60.4)	2.62 (66.6)
H	1.12 (28.4)	1.19 (30.2)	1.31 (33.3)
J	4.14 (105.2)	4.98 (126.5)	5.85 (148.6)
K	2.07 (52.6)	2.49 (63.2)	2.92 (74.2)
L	0.34 (8.6)	0.34 (8.6)	0.41 (10.4)
M	1.12 (28.4)	1.12 (28.4)	1.25 (31.8)
N	0.25 (6.4)	0.25 (6.4)	0.31 (7.9)
P	2.12 (53.8)	2.18 (55.4)	2.63 (66.8)
R	4.51 (114.6)	4.65 (118.1)	4.85 (123.2)
Travel	0.62 (15.8)	0.69 (17.5)	0.88 (22.4)

Inches (mm)

Parker Hannifin Corporation
Pneumatic Division
Richland, Michigan
www.parker.com/pneumatics

M062 Direct Acting Spring Return, Less Bracket (Push Lever)
3-Way

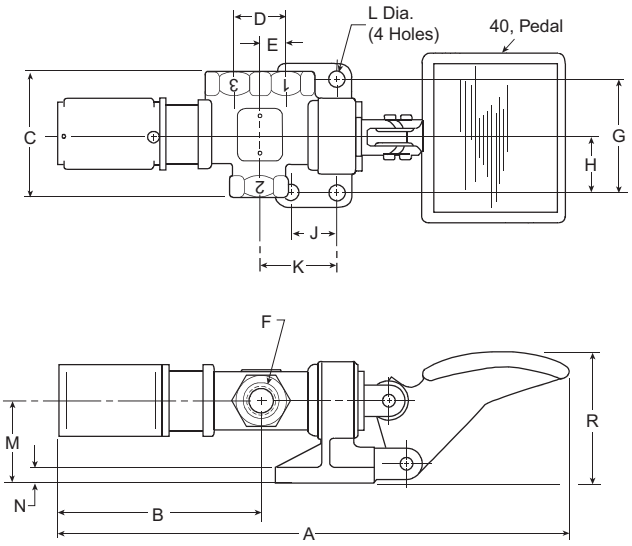

	1/4	3/8	1/2
A	9.99 (253.8)	10.50 (269.2)	12.66 (321.6)
B	3.92 (99.5)	4.23 (107.4)	5.31 (134.9)
C	2.38 (60.4)	2.62 (66.6)	3.00 (76.2)
D	0.94 (23.9)	1.06 (26.9)	1.25 (31.8)
E	0.47 (11.9)	0.53 (13.5)	0.62 (15.8)
F	1/4" Pipe	3/8" Pipe	1/2" Pipe
G	2.25 (57.2)	2.38 (60.4)	2.62 (66.6)
H	1.12 (28.4)	1.19 (30.2)	1.31 (33.3)
J	0.97 (24.6)	0.97 (24.6)	1.12 (28.4)
K	1.44 (36.6)	1.56 (39.6)	1.83 (46.5)
L	0.34 (8.6)	0.34 (8.6)	0.41 (10.4)
M	1.72 (43.7)	1.72 (43.7)	2.00 (50.8)
N	0.31 (7.9)	0.31 (7.9)	0.38 (9.6)
R	2.66 (67.6)	2.71 (68.8)	2.74 (69.6)
Travel	0.62 (15.8)	0.69 (17.5)	0.88 (22.4)

Inches (mm)

M062 Direct Acting Spring Return, Less Bracket (Push Lever)
4-Way

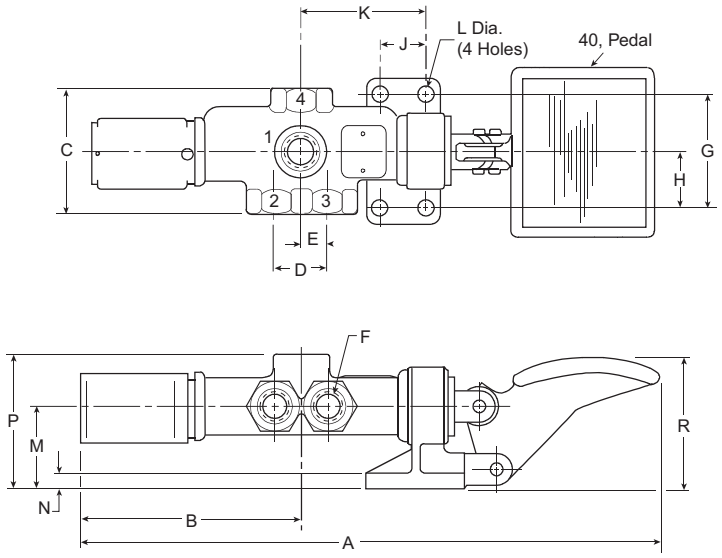

	1/4	3/8	1/2
A	11.50 (292.1)	12.44 (315.9)	14.45 (367.0)
B	4.67 (118.5)	5.15 (130.8)	5.68 (144.3)
C	2.38 (60.4)	2.62 (66.6)	3.00 (76.2)
D	0.94 (23.9)	1.06 (26.9)	1.25 (31.8)
E	0.47 (11.9)	0.53 (13.5)	0.62 (15.8)
F	1/4" Pipe	3/8" Pipe	1/2" Pipe
G	2.25 (57.2)	2.38 (60.4)	2.62 (66.6)
H	1.12 (28.4)	1.19 (30.2)	1.31 (33.3)
J	0.97 (24.6)	0.97 (24.6)	1.12 (28.4)
K	2.19 (55.6)	2.48 (63.0)	2.89 (73.4)
L	0.34 (8.6)	0.34 (8.6)	0.41 (10.4)
M	1.72 (43.7)	1.72 (43.7)	2.00 (50.8)
N	0.31 (7.9)	0.31 (7.9)	0.38 (9.6)
P	2.72 (69.1)	2.78 (70.6)	3.38 (85.8)
R	2.66 (67.6)	2.71 (68.8)	2.74 (69.6)
Travel	0.62 (15.8)	0.69 (17.5)	0.88 (22.4)

Inches (mm)

Parker Hannifin Corporation
Pneumatic Division
Richland, Michigan
www.parker.com/pneumatics

M085 Stem Stop, Small Bracket 3-Way

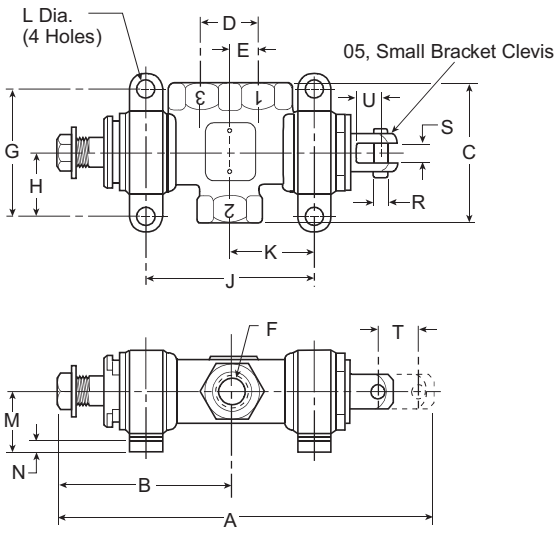

	1/4	3/8	1/2	3/4
A	5.31 (134.9)	6.01 (152.6)	7.36 (186.9)	8.92 (226.6)
B	2.68 (68.1)	3.06 (77.7)	4.85 (123.2)	4.62 (117.3)
C	2.38 (60.4)	2.62 (66.6)	3.00 (76.2)	3.62 (92.0)
D	0.94 (23.9)	1.06 (26.9)	1.25 (31.8)	1.62 (41.2)
E	0.47 (11.9)	0.53 (13.5)	0.62 (15.8)	0.81 (20.6)
F	1/4" Pipe	3/8" Pipe	1/2" Pipe	3/4" Pipe
G	2.25 (57.2)	2.38 (60.4)	2.62 (66.6)	3.25 (82.6)
H	1.12 (28.4)	1.19 (30.2)	1.31 (33.3)	1.62 (41.2)
J	2.64 (67.1)	3.14 (79.8)	3.73 (94.7)	4.67 (118.6)
K	1.32 (33.5)	1.57 (39.9)	1.87 (47.5)	2.33 (59.2)
L	0.34 (8.6)	0.34 (8.6)	0.41 (10.4)	0.41 (10.4)
M	1.12 (28.4)	1.12 (28.4)	1.25 (31.8)	1.56 (39.6)
N	0.25 (6.4)	0.25 (6.4)	0.31 (7.9)	0.31 (7.9)
R	0.25 (6.4)	0.25 (6.4)	0.31 (7.9)	0.31 (7.9)
S	0.38 (9.6)	0.38 (9.6)	0.44 (11.2)	0.44 (11.2)
U	0.47 (11.9)	0.47 (11.9)	0.56 (14.2)	0.62 (15.8)
Travel	0.62 (15.8)	0.69 (17.5)	0.88 (22.4)	1.12 (28.4)

Inches (mm)

M085 Stem Stop, Small Bracket 4-Way

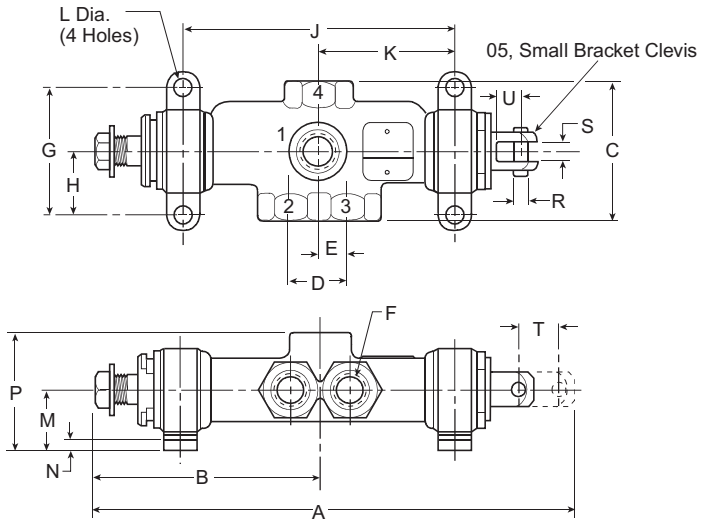

	1/4	3/8	1/2	3/4
A	6.81 (173.0)	7.85 (199.4)	9.48 (240.8)	11.64 (295.7)
B	3.42 (86.9)	3.97 (100.8)	5.91 (150.1)	5.97 (151.6)
C	2.38 (60.4)	2.62 (66.6)	3.12 (79.2)	3.62 (92.0)
D	0.94 (23.9)	1.06 (26.9)	1.25 (31.8)	1.62 (41.2)
E	0.47 (11.9)	0.53 (13.5)	0.62 (15.8)	0.81 (20.6)
F	1/4" Pipe	3/8" Pipe	1/2" Pipe	3/4" Pipe
G	2.25 (57.2)	2.38 (60.4)	2.62 (66.6)	3.25 (82.6)
H	1.12 (28.4)	1.19 (30.2)	1.31 (33.3)	1.62 (41.2)
J	4.14 (105.2)	4.98 (126.5)	5.85 (148.6)	7.39 (187.7)
K	2.07 (52.6)	2.49 (63.2)	2.92 (74.2)	3.69 (93.7)
L	0.34 (8.6)	0.34 (8.6)	0.41 (10.4)	0.41 (10.4)
M	1.12 (28.4)	1.12 (28.4)	1.25 (31.8)	1.56 (39.6)
N	0.25 (6.4)	0.25 (6.4)	0.31 (7.9)	0.31 (7.9)
P	2.12 (53.8)	2.18 (55.4)	2.63 (66.8)	3.06 (77.7)
R	0.25 (6.4)	0.25 (6.4)	0.31 (7.9)	0.31 (7.9)
S	0.38 (9.6)	0.38 (9.6)	0.44 (11.2)	0.44 (11.2)
U	0.47 (11.9)	0.47 (11.9)	0.56 (14.2)	0.62 (15.8)
Travel	0.62 (15.8)	0.69 (17.5)	0.88 (22.4)	1.12 (28.4)

Inches (mm)

Parker Hannifin Corporation
Pneumatic Division
Richland, Michigan
www.parker.com/pneumatics

M095 Direct Acting Spring Return, Small Bracket (Push Lever) & M096 Reverse Acting Spring Return, Small Bracket (Pull Lever) 3-Way

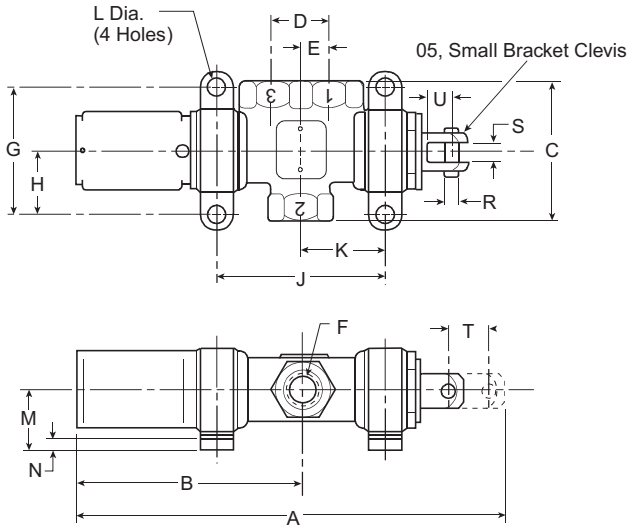

	1/4	3/8	1/2	3/4
A	6.56 (166.5)	7.19 (182.6)	8.95 (227.3)	11.22 (285.0)
B	3.92 (99.5)	4.24 (107.6)	5.31 (134.9)	6.92 (175.8)
C	2.38 (60.4)	2.62 (66.6)	3.00 (76.2)	3.62 (92.0)
D	0.94 (23.9)	1.06 (26.9)	1.25 (31.8)	1.62 (41.2)
E	0.47 (11.9)	0.53 (13.5)	0.62 (15.8)	0.81 (20.6)
F	1/4" Pipe	3/8" Pipe	1/2" Pipe	3/4" Pipe
G	2.25 (57.2)	2.38 (60.4)	2.62 (66.6)	3.25 (82.6)
H	1.12 (28.4)	1.19 (30.2)	1.31 (33.3)	1.62 (41.2)
J	2.63 (66.8)	3.13 (79.5)	3.72 (94.5)	4.56 (115.8)
K	1.31 (33.3)	1.56 (39.6)	1.86 (47.2)	2.28 (57.9)
L	0.34 (8.6)	0.34 (8.6)	0.41 (10.4)	0.41 (10.4)
M	1.12 (28.4)	1.12 (28.4)	1.25 (31.8)	1.56 (39.6)
N	0.25 (6.4)	0.25 (6.4)	0.31 (7.9)	0.31 (7.9)
R	0.25 (6.4)	0.25 (6.4)	0.31 (7.9)	0.31 (7.9)
S	0.38 (9.6)	0.38 (9.6)	0.44 (11.2)	0.44 (11.2)
U	0.47 (11.9)	0.47 (11.9)	0.56 (14.2)	0.62 (15.8)
Travel	0.62 (15.8)	0.69 (17.5)	0.88 (22.4)	1.12 (28.4)

Inches (mm)

M095 Direct Acting Spring Return, Small Bracket (Push Lever) & M096 Reverse Acting Spring Return, Small Bracket (Pull Lever) 4-Way

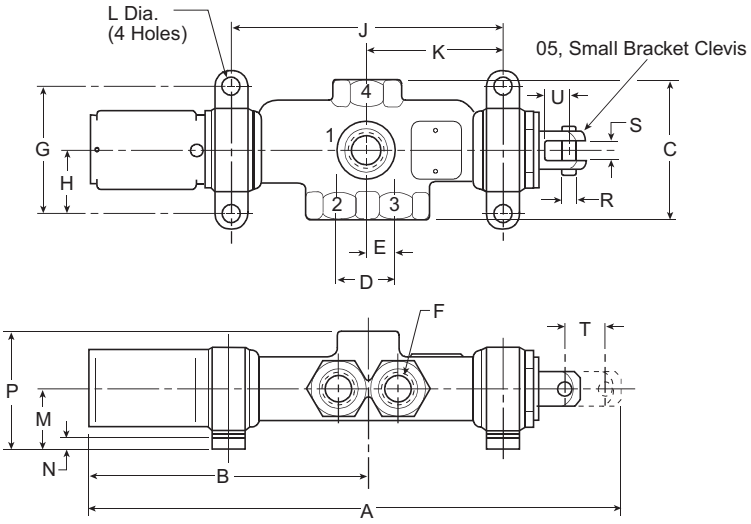

	1/4	3/8	1/2	3/4
A	8.06 (204.6)	9.03 (229.3)	11.07 (281.2)	13.94 (354.1)
B	4.67 (118.6)	5.15 (130.8)	5.68 (144.3)	8.27 (210.1)
C	2.38 (60.4)	2.62 (66.6)	3.00 (76.2)	3.62 (92.0)
D	0.94 (23.9)	1.06 (26.9)	1.25 (31.8)	1.62 (41.2)
E	0.47 (11.9)	0.53 (13.5)	0.62 (15.8)	0.81 (20.6)
F	1/4" Pipe	3/8" Pipe	1/2" Pipe	3/4" Pipe
G	2.25 (57.2)	2.38 (60.4)	2.62 (66.6)	3.25 (82.6)
H	1.12 (28.4)	1.19 (30.2)	1.31 (33.3)	1.62 (41.2)
J	4.14 (105.2)	4.98 (126.5)	5.85 (148.6)	7.39 (187.7)
K	2.07 (52.6)	2.49 (63.2)	2.9 (74.2)	3.69 (93.7)
L	0.34 (8.6)	0.34 (8.6)	0.41 (10.4)	0.41 (10.4)
M	1.12 (28.4)	1.12 (28.4)	1.25 (31.8)	1.56 (39.6)
N	0.25 (6.4)	0.25 (6.4)	0.31 (7.9)	0.31 (7.9)
P	2.12 (53.8)	2.18 (55.4)	2.63 (66.8)	3.06 (77.7)
R	0.25 (6.4)	0.25 (6.4)	0.31 (7.9)	0.31 (7.9)
S	0.38 (9.6)	0.38 (9.6)	0.44 (11.2)	0.44 (11.2)
U	0.47 (11.9)	0.47 (11.9)	0.56 (14.2)	0.62 (15.8)
Travel	0.62 (15.8)	0.69 (17.5)	0.88 (22.4)	1.12 (28.4)

Inches (mm)

Parker Hannifin Corporation
Pneumatic Division
Richland, Michigan
www.parker.com/pneumatics

M084 Stem Stop, Large Bracket
3-Way

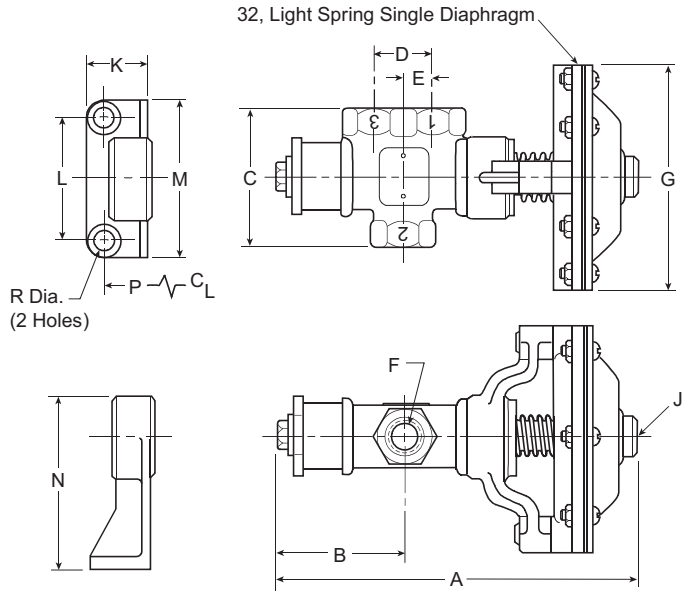

	1/4	3/8	1/2	3/4
A	6.14 (156.0)	6.85 (174.0)	8.03 (204.0)	9.89 (251.2)
B	2.03 (51.6)	2.36 (59.9)	2.83 (71.9)	3.48 (88.4)
C	2.38 (60.4)	2.62 (66.6)	3.00 (76.2)	3.62 (92.0)
D	0.94 (23.9)	1.06 (26.9)	1.25 (31.8)	1.62 (41.2)
E	0.47 (11.9)	0.53 (13.5)	0.62 (15.8)	0.81 (20.6)
F	1/4" Pipe	3/8" Pipe	1/2" Pipe	3/4" Pipe
G	4.34 (110.2)	4.34 (110.2)	4.34 (110.2)	5.27 (133.9)
J	1/8" Pipe	1/8" Pipe	1/8" Pipe	1/8" Pipe
K	1.12 (28.4)	1.12 (28.4)	1.75 (44.4)	2.00 (50.8)
L	2.00 (50.8)	2.38 (60.4)	2.00 (50.8)	3.25 (82.6)
M	2.75 (69.8)	3.00 (76.2)	3.00 (76.2)	4.19 (106.4)
N	3.22 (81.8)	3.28 (83.3)	3.40 (86.4)	4.00 (101.6)
P	1.81 (46.0)	2.03 (51.6)	2.74 (69.6)	3.18 (80.8)
R	0.34 (8.6)	0.34 (8.6)	0.41 (10.4)	0.41 (10.4)
Travel	0.62 (15.8)	0.69 (17.5)	0.88 (22.4)	1.12 (28.4)

Inches (mm)

M084 Stem Stop, Large Bracket
4-Way

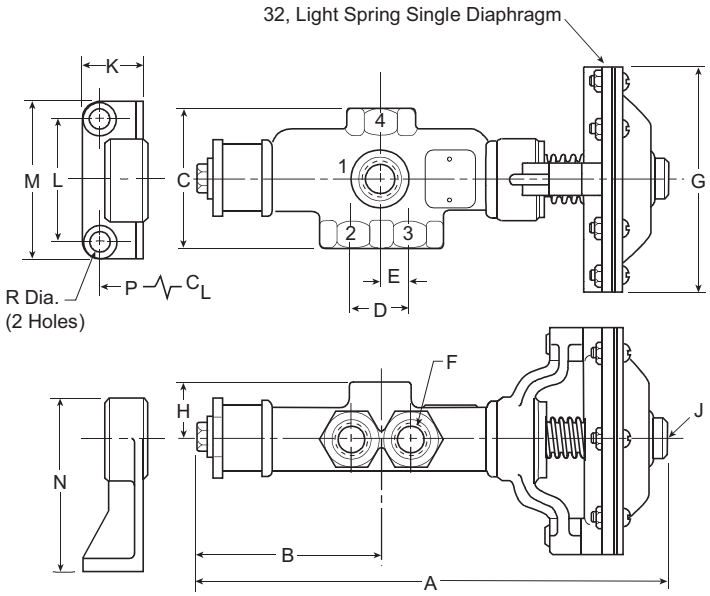

	1/4	3/8	1/2	3/4
A	7.65 (194.3)	8.69 (220.7)	9.82 (249.4)	12.60 (320.0)
B	2.79 (70.9)	3.28 (83.3)	3.89 (98.8)	4.84 (122.9)
C	2.38 (60.4)	2.62 (66.6)	3.12 (79.2)	3.62 (92.0)
D	0.94 (23.9)	1.06 (26.9)	1.25 (31.8)	1.62 (41.2)
E	0.47 (11.9)	0.53 (13.5)	0.62 (15.8)	0.81 (20.6)
F	1/4" Pipe	3/8" Pipe	1/2" Pipe	3/4" Pipe
G	4.34 (110.2)	4.34 (110.2)	4.34 (110.2)	5.27 (133.9)
H	1.00 (25.4)	1.06 (26.9)	1.38 (30.0)	1.50 (38.1)
J	1/8 Pipe	1/8 Pipe	1/8 Pipe	1/8 Pipe
K	1.12 (28.4)	1.12 (28.4)	1.75 (44.4)	2.00 (50.8)
L	2.00 (50.8)	2.38 (60.4)	2.00 (50.8)	3.25 (82.6)
M	2.75 (69.8)	3.00 (76.2)	3.00 (76.2)	4.19 (106.4)
N	3.22 (81.8)	3.28 (83.3)	3.40 (86.4)	4.00 (101.6)
P	2.57 (65.3)	2.95 (74.9)	3.80 (96.5)	4.54 (115.3)
R	0.34 (8.6)	0.34 (8.6)	0.41 (10.4)	0.41 (10.4)
Travel	0.62 (15.8)	0.69 (17.5)	0.88 (22.4)	1.12 (28.4)

Inches (mm)

Parker Hannifin Corporation
Pneumatic Division
Richland, Michigan
www.parker.com/pneumatics

M033 Double Diaphragm 3-Way

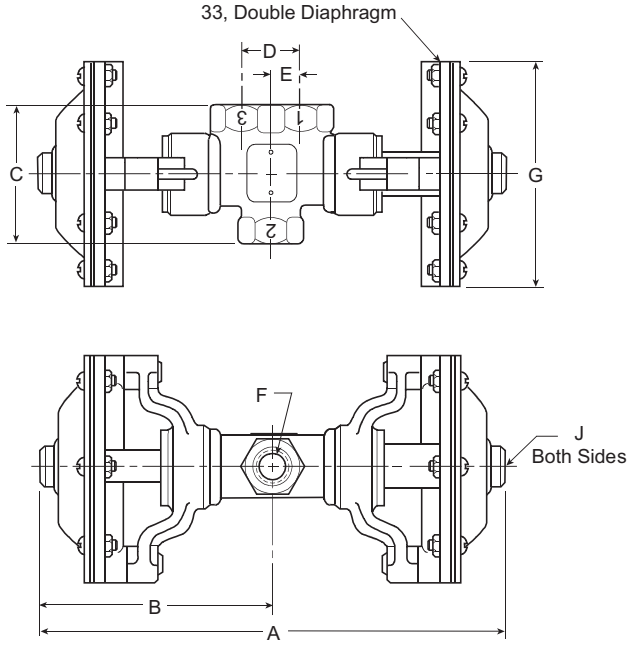

	1/4	3/8	1/2	3/4
A	8.22 (208.8)	8.98 (228.1)	10.40 (264.2)	12.82 (325.6)
B	4.11 (104.4)	4.49 (114.0)	5.20 (132.1)	6.41 (162.8)
C	2.38 (60.4)	2.62 (66.6)	3.00 (76.2)	3.62 (92.0)
D	.94 (23.9)	1.06 (26.9)	1.25 (31.8)	1.62 (41.2)
E	.47 (11.9)	.53 (13.5)	.62 (15.8)	.81 (20.6)
F	1/4" Pipe	3/8" Pipe	1/2" Pipe	3/4" Pipe
G	4.34 (110.2)	4.34 (110.2)	4.34 (110.2)	5.27 (133.9)
J	1/8" Pipe	1/8" Pipe	1/8" Pipe	1/8" Pipe

Inches (mm)

M033 Double Diaphragm 4-Way

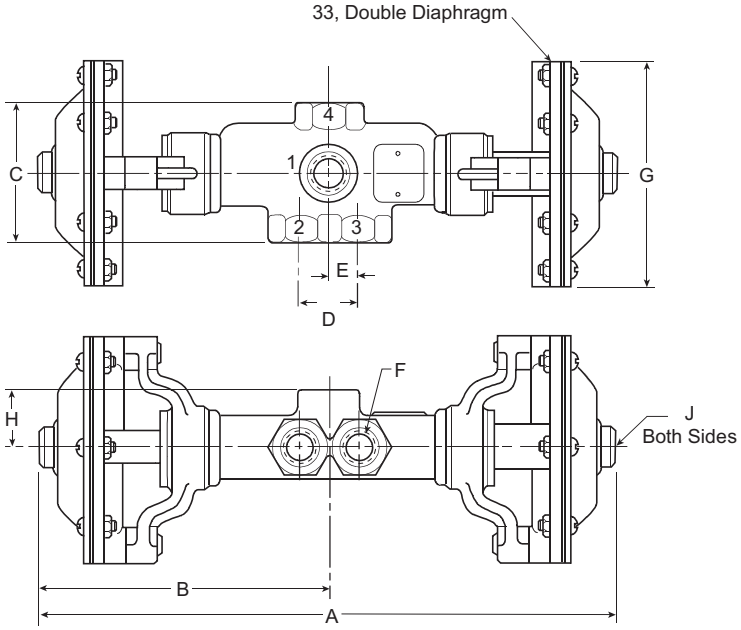

	1/4	3/8	1/2	3/4
A	9.72 (246.9)	10.82 (274.8)	11.86 (301.2)	15.52 (394.2)
B	4.86 (123.4)	5.41 (137.4)	5.93 (150.6)	7.76 (197.1)
C	2.38 (60.4)	2.62 (66.6)	3.12 (79.2)	3.62 (92.0)
D	.94 (23.9)	1.06 (26.9)	1.25 (31.8)	1.62 (41.2)
E	.47 (11.9)	.53 (13.5)	.62 (15.8)	.81 (20.6)
F	1/4" Pipe	3/8" Pipe	1/2" Pipe	3/4" Pipe
G	4.34 (110.2)	4.34 (110.2)	4.34 (110.2)	5.27 (133.9)
H	1.00 (25.4)	1.06 (26.9)	1.38 (30.0)	1.50 (38.1)
J	1/8" Pipe	1/8" Pipe	1/8" Pipe	1/8" Pipe

Inches (mm)

Parker Hannifin Corporation
Pneumatic Division
Richland, Michigan
www.parker.com/pneumatics

M085 Stem Stop, Small Bracket
3-Way

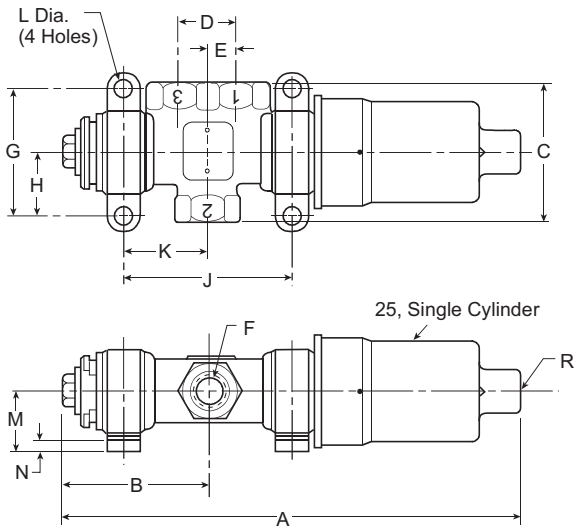

	1/4	3/8	1/2	3/4
A	7.50 (190.5)	8.14 (206.8)	9.03 (229.4)	11.18 (284.0)
B	2.03 (51.6)	2.36 (59.9)	2.83 (71.9)	3.48 (88.4)
C	2.38 (60.4)	2.62 (66.6)	3.00 (76.2)	3.62 (92.0)
D	.94 (23.9)	1.06 (26.9)	1.25 (31.8)	1.62 (41.2)
E	.47 (11.9)	.53 (13.5)	.62 (15.8)	.81 (20.6)
F	1/4" Pipe	3/8" Pipe	1/2" Pipe	3/4" Pipe
G	2.25 (57.2)	2.38 (60.4)	2.62 (66.6)	3.25 (82.6)
H	1.12 (28.4)	1.19 (30.2)	1.31 (33.3)	1.62 (41.2)
J	2.64 (67.1)	3.14 (79.8)	3.73 (94.7)	4.67 (118.6)
K	1.32 (33.5)	1.57 (39.9)	1.87 (47.5)	2.33 (59.2)
L	.34 (8.6)	.34 (8.6)	.41 (10.4)	.41 (10.4)
M	1.12 (28.4)	1.12 (28.4)	1.25 (31.8)	1.56 (39.6)
N	.25 (6.4)	.25 (6.4)	.31 (7.9)	.31 (7.9)
R	1/4" Pipe	1/4" Pipe	1/4" Pipe	1/4" Pipe
Travel	.62 (15.7)	.69 (17.5)	.88 (22.4)	1.12 (28.4)

Inches (mm)

M085 Stem Stop, Small Bracket
4-Way

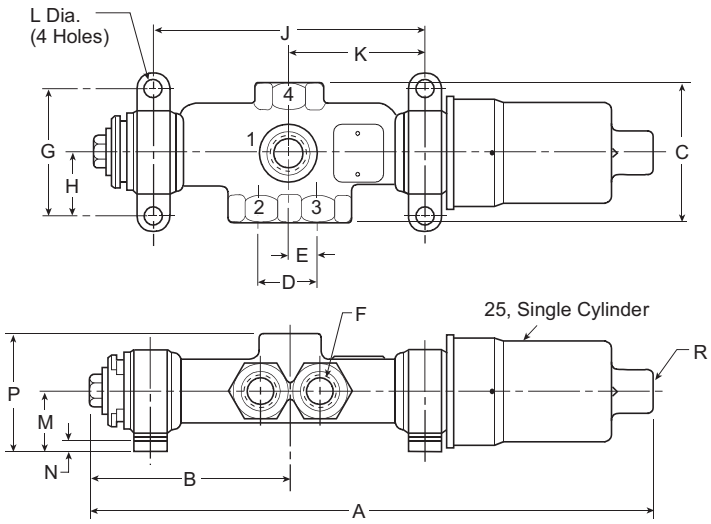

	1/4	3/8	1/2	3/4
A	9.00 (228.6)	9.98 (253.5)	11.15 (283.2)	13.90 (353.1)
B	2.79 (70.9)	3.28 (83.3)	3.89 (98.8)	4.84 (122.9)
C	2.38 (60.4)	2.62 (66.6)	3.12 (79.2)	3.62 (92.0)
D	.94 (23.9)	1.06 (26.9)	1.25 (31.8)	1.62 (41.2)
E	.47 (11.9)	.53 (13.5)	.62 (15.8)	.81 (20.6)
F	1/4" Pipe	3/8" Pipe	1/2" Pipe	3/4" Pipe
G	2.25 (57.2)	2.38 (60.4)	2.62 (66.6)	3.25 (82.6)
H	1.12 (28.4)	1.19 (30.2)	1.31 (33.3)	1.62 (41.2)
J	4.14 (105.2)	4.98 (126.5)	5.85 (148.6)	7.39 (187.7)
K	2.07 (52.6)	2.49 (63.2)	2.92 (74.2)	3.69 (93.7)
L	.34 (8.6)	.34 (8.6)	.41 (10.4)	.41 (10.4)
M	1.12 (28.4)	1.12 (28.4)	1.25 (31.8)	1.56 (39.6)
N	.25 (6.4)	.25 (6.4)	.31 (7.9)	.31 (7.9)
P	2.12 (53.8)	2.18 (55.4)	2.63 (66.8)	3.06 (77.7)
R	1/4" Pipe	1/4" PIpe	1/4" Pipe	1/4" Pipe
Travel	.62 (15.8)	.69 (17.5)	.88 (22.4)	1.12 (28.4)

Inches (mm)

Parker Hannifin Corporation
Pneumatic Division
Richland, Michigan
www.parker.com/pneumatics

M019 Double Cylinder 3-Way

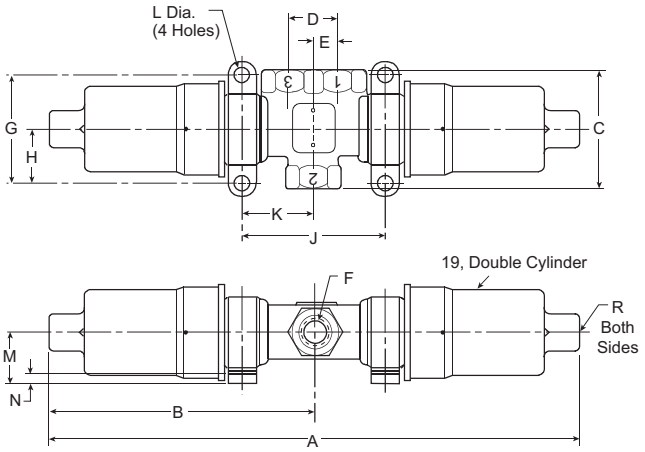

	1/4	3/8	1/2	3/4
A	10.94 (277.9)	11.56 (293.6)	12.40 (315.0)	15.40 (391.2)
B	5.47 (138.9)	5.78 (146.8)	6.20 (157.5)	7.70 (195.6)
C	2.38 (60.4)	2.62 (66.6)	3.00 (76.2)	3.62 (92.0)
D	.94 (23.9)	1.06 (26.9)	1.25 (31.8)	1.62 (41.2)
E	.47 (11.9)	.53 (13.5)	.62 (15.8)	.81 (20.6)
F	1/4" Pipe	3/8" Pipe	1/2" Pipe	3/4" Pipe
G	2.25 (57.2)	2.38 (60.4)	2.62 (66.6)	3.25 (82.6)
H	1.12 (28.4)	1.19 (30.2)	1.31 (33.3)	1.62 (41.2)
J	2.64 (67.1)	3.14 (79.8)	3.73 (94.7)	4.67 (118.6)
K	1.32 (33.5)	1.57 (39.9)	1.87 (47.5)	2.33 (59.2)
L	.34 (8.6)	.34 (8.6)	.41 (10.4)	.41 (10.4)
M	1.12 (28.4)	1.12 (28.4)	1.25 (31.8)	1.56 (39.6)
N	.25 (6.4)	.25 (6.4)	.31 (7.9)	.31 (7.9)
R	1/4" Pipe	1/4" Pipe	1/4" Pipe	1/4" Pipe

Inches (mm)

M019 Double Cylinder 4-Way

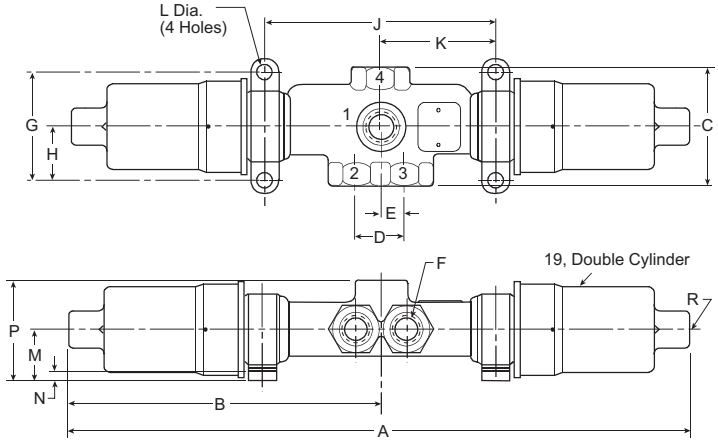

	1/4	3/8	1/2	3/4
A	12.42 (315.5)	13.40 (340.4)	14.52 (368.8)	18.12 (460.2)
B	6.21 (157.7)	6.70 (170.2)	7.26 (184.4)	9.06 (230.1)
C	2.38 (60.4)	2.62 (66.6)	3.12 (79.2)	3.62 (92.0)
D	.94 (23.9)	1.06 (26.9)	1.25 (31.8)	1.62 (41.2)
E	.47 (11.9)	.53 (13.5)	.62 (15.8)	.81 (20.6)
F	1/4" Pipe	3/8" Pipe	1/2" Pipe	3/4" Pipe
G	2.25 (57.2)	2.38 (60.4)	2.62 (66.6)	3.25 (82.6)
H	1.12 (28.4)	1.19 (30.2)	1.31 (33.3)	1.62 (41.2)
J	4.14 (105.2)	4.98 (126.5)	5.85 (148.6)	7.39 (187.7)
K	2.07 (52.6)	2.49 (63.2)	2.92 (74.2)	3.69 (93.7)
L	.34 (8.6)	.34 (8.6)	.41 (10.4)	.41 (10.4)
M	1.12 (28.4)	1.12 (28.4)	1.25 (31.8)	1.56 (39.6)
N	.25 (6.4)	.25 (6.4)	.31 (7.9)	.31 (7.9)
P	2.12 (53.8)	2.18 (55.4)	2.63 (66.8)	3.06 (77.7)
R	1/4" Pipe	1/4" Pipe	1/4" Pipe	1/4" Pipe

Inches (mm)

Parker Hannifin Corporation
Pneumatic Division
Richland, Michigan
www.parker.com/pneumatics

M095 Direct Acting Spring Return, Small Bracket (Push Lever) 3-Way

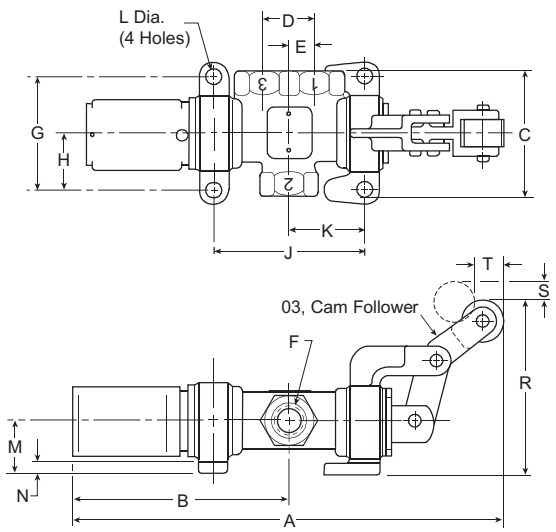

	1/4	3/8	1/2	3/4
A	7.98 (202.6)	8.72 (221.5)	10.77 (273.6)	13.54 (343.9)
B	3.92 (99.6)	4.24 (107.7)	5.31 (134.9)	6.92 (175.8)
C	2.38 (60.4)	2.62 (66.6)	3.00 (76.2)	3.62 (92.0)
D	.94 (23.9)	1.06 (26.9)	1.25 (31.8)	1.62 (41.2)
E	.47 (11.9)	.53 (13.5)	.62 (15.8)	.81 (20.6)
F	1/4" Pipe	3/8" Pipe	1/2" Pipe	3/4" Pipe
G	2.25 (57.2)	2.38 (60.4)	2.62 (66.6)	3.25 (82.6)
H	1.12 (28.4)	1.19 (30.2)	1.31 (33.3)	1.62 (41.2)
J	2.63 (66.8)	3.13 (79.5)	3.72 (94.5)	4.56 (115.8)
K	1.31 (33.3)	1.56 (39.6)	1.86 (47.2)	2.28 (57.9)
L	.34 (8.6)	.34 (8.6)	.41 (10.4)	.41 (10.4)
M	1.12 (38.4)	1.12 (28.4)	1.25 (31.8)	1.56 (39.6)
N	.25 (6.4)	.25 (6.4)	.31 (7.9)	.31 (7.9)
R	3.88 (98.6)	3.88 (98.6)	4.23 (107.4)	4.88 (124.0)
S	.43 (10.9)	.47 (11.9)	.70 (17.8)	.67 (17.0)
Travel	.53 (13.5)	.59 (15.0)	.75 (19.0)	.81 (20.6)

Inches (mm)

M095 Direct Acting Spring Return, Small Bracket (Push Lever) 4-Way

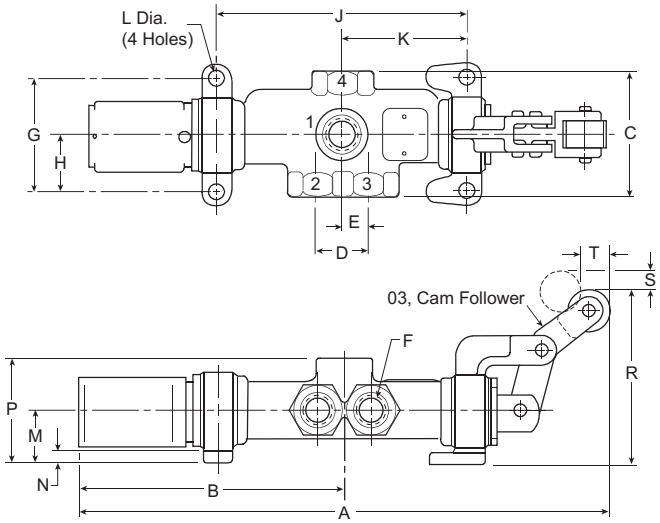

	1/4	3/8	1/2	3/4
A	9.48 (204.7)	10.56 (268.2)	12.89 (327.4)	16.26 (413.0)
B	4.67 (118.6)	5.15 (130.8)	5.68 (144.3)	8.27 (210.1)
C	2.38 (60.4)	2.62 (66.6)	3.12 (79.2)	3.62 (92.0)
D	.94 (23.9)	1.06 (26.9)	1.25 (31.8)	1.62 (41.2)
E	.47 (11.9)	.53 (13.5)	.62 (15.8)	.81 (20.6)
F	1/4" Pipe	3/8" Pipe	1/2" Pipe	3/4" Pipe
G	2.25 (57.2)	2.38 (60.4)	2.62 (66.6)	3.25 (82.6)
H	1.12 (28.4)	1.19 (30.2)	1.31 (33.3)	1.62 (41.2)
J	4.14 (105.2)	4.98 (126.5)	5.85 (148.6)	7.39 (187.7)
K	2.07 (52.6)	2.49 (63.2)	2.92 (74.2)	3.69 (93.7)
L	.34 (8.6)	.34 (8.6)	.41 (10.4)	.41 (10.4)
M	1.12 (28.4)	1.12 (28.4)	1.25 (31.8)	1.56 (39.6)
N	.25 (6.4)	.25 (6.4)	.31 (7.9)	.31 (7.9)
P	2.12 (53.8)	2.18 (55.4)	2.63 (66.8)	3.06 (77.7)
R	3.88 (98.6)	3.88 (98.6)	4.23 (107.4)	4.88 (124.0)
S	.43 (10.9)	.47 (11.9)	.70 (17.8)	.67 (17.0)
Travel	.53 (13.5)	.59 (15.0)	.75 (19.0)	.81 (20.6)

Inches (mm)

Parker Hannifin Corporation
Pneumatic Division
Richland, Michigan
www.parker.com/pneumatics

M054 Ball Detent, Small Bracket 3-Way

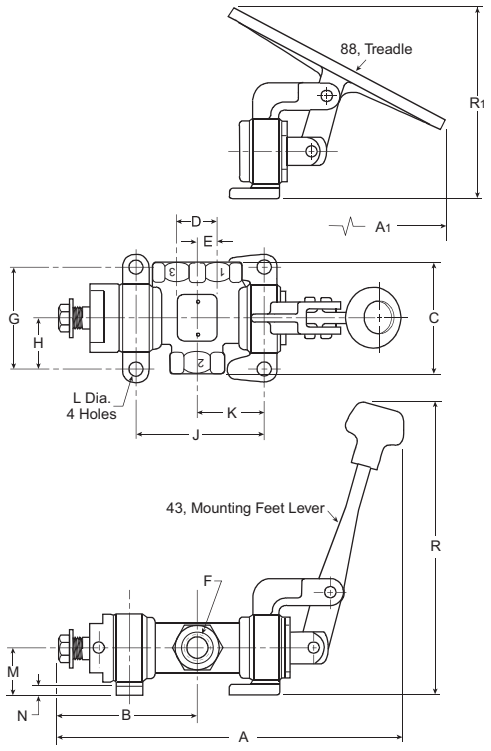

	1/4	3/8	1/2	3/4
A	7.35 (186.7)	8.36 (212.3)	9.95 (252.7)	12.25 (311.2)
A1	8.59 (218.2)	9.33 (237.0)	10.65 (270.5)	12.90 (327.7)
B	3.25 (82.6)	3.66 (93.0)	4.39 (11.5)	5.41 (137.4)
C	2.38 (60.4)	2.62 (66.6)	3.00 (76.2)	3.62 (92.0)
D	.94 (23.9)	1.06 (26.9)	1.25 (31.8)	1.62 (41.2)
E	.47 (11.9)	.53 (13.5)	.62 (15.8)	.81 (20.6)
F	1/4" Pipe	3/8" Pipe	1/2" Pipe	3/4" Pipe
G	2.25 (57.2)	2.38 (60.4)	2.62 (66.6)	3.25 (82.6)
H	1.12 (28.4)	1.19 (30.2)	1.31 (33.3)	1.62 (41.2)
J	2.63 (66.8)	3.13 (79.5)	3.72 (94.5)	4.56 (115.8)
K	1.31 (33.3)	1.56 (39.6)	1.86 (47.2)	2.28 (57.9)
L	.34 (8.6)	.34 (8.6)	.41 (10.4)	.41 (10.4)
M	1.12 (28.4)	1.12 (28.4)	1.25 (31.8)	1.56 (39.6)
N	.25 (6.4)	.25 (6.4)	.31 (7.9)	.31 (7.9)
R1	6.78 (172.2)	6.78 (172.2)	8.10 (205.7)	10.73 (272.5)
R2	4.51 (114.6)	4.65 (18.1)	4.85 (123.2)	6.03 (153.2)

Inches (mm)

M054 Ball Detent, Small Bracket 4-Way

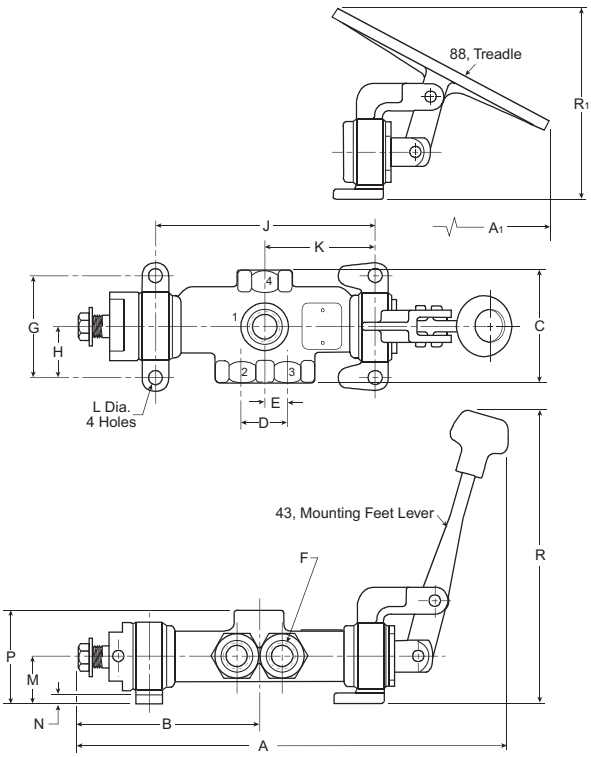

	1/4	3/8	1/2	3/4
A	8.86 (225.0)	10.20 (259.1)	11/74 (298.2)	14/96 (380.0)
A1	10.01 (254.2)	11.17 (283.7)	12.77 (324.4)	15.62 (396.8)
B	4.00 (101.6)	4.57 (116.1)	5.44 (138.2)	6.76 (171.7)
C	2.38 (60.4)	2.62 (66.6)	3.00 (76.2)	3.62 (92.0)
D	.94 (23.9)	1.06 (26.9)	1.25 (31.8)	1.62 (41.2)
E	.47 (11.9)	.53 (13.5)	.62 (15.8)	.81 (20.6)
F	1/4" Pipe	3/8" Pipe	1/2" Pipe	3/4" Pipe
G	2.25 (57.2)	2.38 (60.4)	2.62 (66.6)	3.25 (82.6)
H	1.12 (28.4)	1.19 (30.2)	1.31 (33.3)	1.62 (41.2)
J	4.14 (105.2)	4.98 (126.5)	5.85 (148.6)	7.39 (187.7)
K	2.07 (52.6)	2.49 (63.2)	2.92 (74.2)	3.69 (93.7)
L	.34 (8.6)	.34 (8.6)	.41 (10.4)	.41 (10.4)
M	1.12 (28.4)	1.12 (28.4)	1.25 (31.8)	1.56 (39.6)
N	.25 (6.4)	.25 (6.4)	.31 (7.9)	.31 (7.9)
P	2.12 (53.8)	2.18 (55.4)	2.63 (66.8)	3.06 (77.7)
R1	6.78 (172.2)	6.78 (172.2)	8.10 (205.7)	10.73 (272.5)
R2	4.51 (114.6)	4.65 (18.1)	4.85 (123.2)	6.03 (153.2)

Inches (mm)

Parker Hannifin Corporation
Pneumatic Division
Richland, Michigan
www.parker.com/pneumatics

“LV” & “EZ” Series

Lockout Valves, 3-Way, 3-Port, 2-Position

Section F

www.parker.com/pneu/lv

L

B F F
A F
F
D F

F
F
F

EZ

B F F
A F
F
D F

F
F
F

F F

BOLD ITEMS ARE MOST POPULAR.

"LV" Series

Features

A CFR

C

E

R C A A B

R

D

E

L R E

Applications

L

F

A

A

F

F L

A CFR F

R F

Mounting

Dimensions

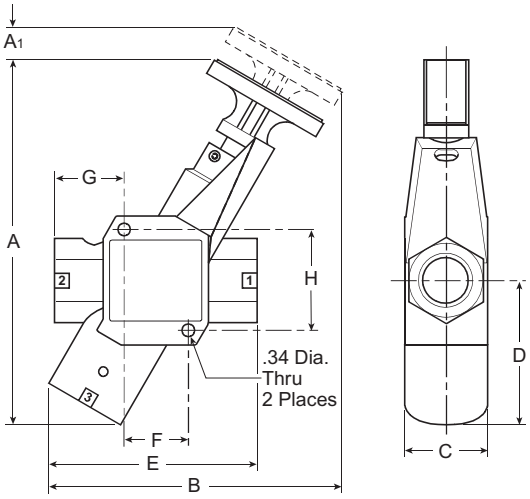

LV Series, 3/4" Exhaust Port Inches (mm)

A	A1	B	C	D
E	F	G	H	

LV Series, 1-1/4" Exhaust Port Inches (mm)

A	A1	B	C	D
E	F	G	H	

Operation

Normal Machine Operation – Valve Open

E

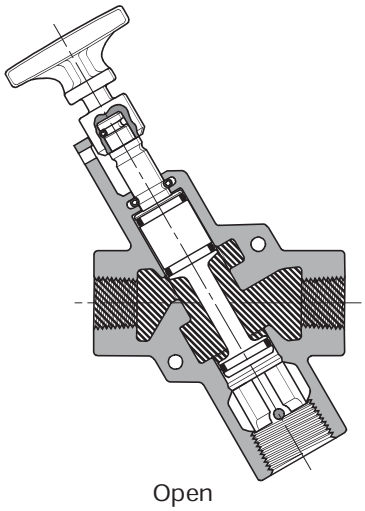

Open

Lockout Operation – Valve Closed

E

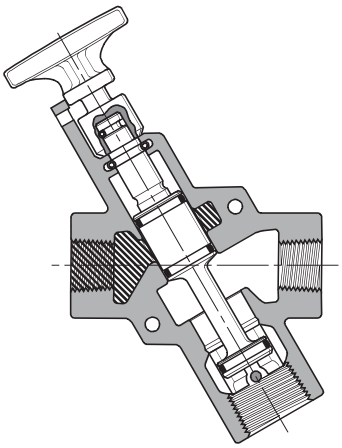

Closed

Specifications

Operating Pressure Range:
G

Operating Temperature Range (Ambient):
F F C C

Lubrication:
F

Recommended Lubricant:
F

Materials of Construction

Body		C	A		A
Handle	E	C	A		A
		E			
Spool				A	
Seals		C			
Detent Spring					
Grease					G

LV Series Model Number Index

LV 6 N A B

Port Size (Inlet & Outlet Ports 1 & 2)	
3/8"*	3
1/2"*	4
3/4"* ‡	6
1" ‡	8
1-1/4" ‡	A

* Available with 3/4" Exhaust Port.
‡ Available with 1-1/4" Exhaust Port.

Design Level	
B	Current

Port Size (Exhaust Port 3)	
6	3/4"
A	1-1/4"

Thread Type (Ports 1, 2 & 3)	
NPT	N
BSPP (G)	B

"EZ" Series

Features

C L
F

A CFR

C

E

R C A A B
E

L R E

Applications

EZ

F

A EZ

A

F

F L
A CFR
F R F

Mounting

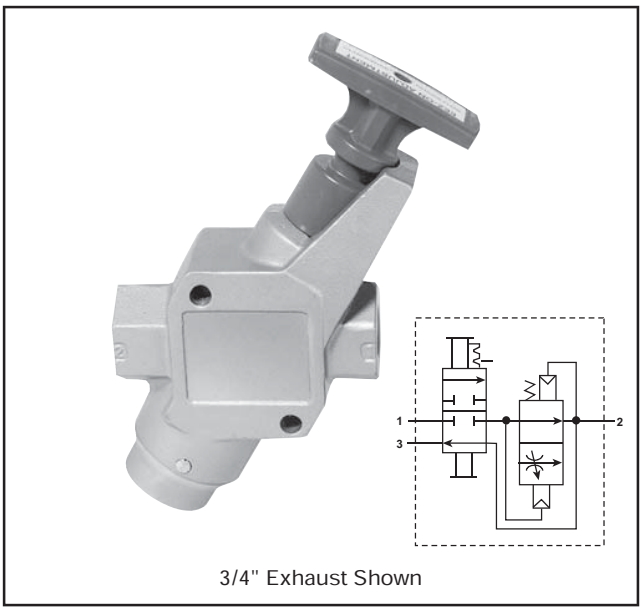

3/4" Exhaust Shown

Dimensions

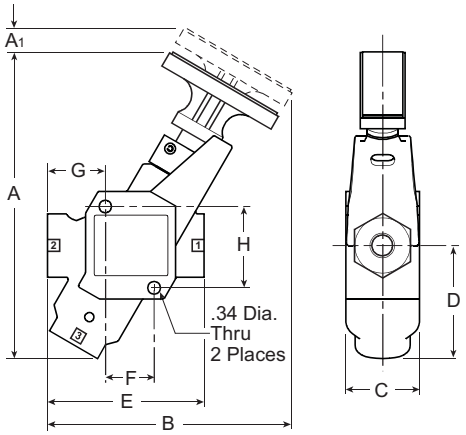

EZ Series, 3/4" Exhaust Port Inches (mm)

A	A1	B	C	D
E	F	G	H	

EZ Series, 1-1/4" Exhaust Port Inches (mm)

A	A1	B	C	D
E	F	G	H	

Operation

Normal Machine Operation – Valve Open

Lockout Operation – Valve Closed

D

E

E

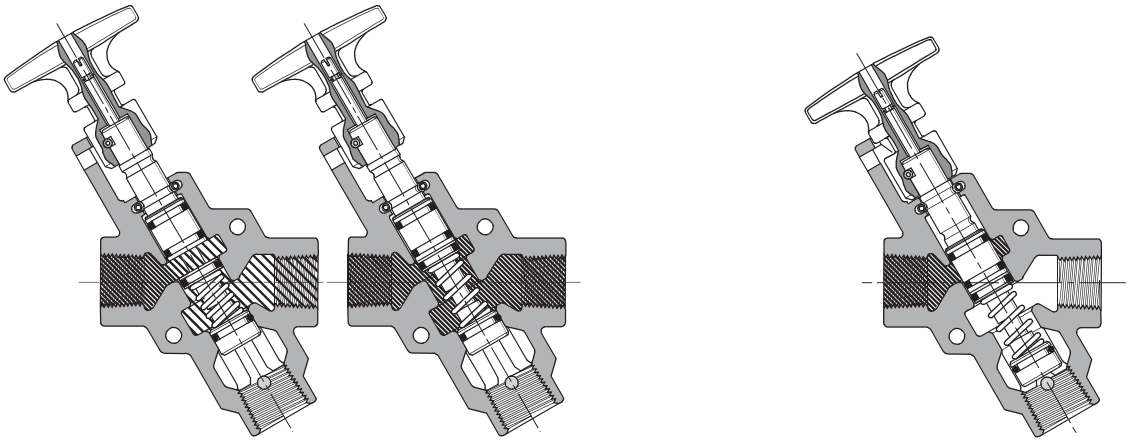

Open
Pressure Building Up

Open
Full Flow

Closed

Specifications

Operating Pressure Range:

G

F F G

Operating Temperature Range (Ambient):

F F C C

Lubrication:

F

Recommended Lubricant:

F

Materials of Construction

Body	C	A	A
Handle			
Spool		A	
Seals	C		
Detent Spring			
Grease			G

EZ Combination EEZ-On Series Model Number Index

EZ 03 N B A

Port Size (Inlet & Outlet Ports 1 & 2)	
3/8"*	03
1/2"*	04
3/4"* ‡	06
1" ‡	08
1-1/4" ‡	0A

* Available with 3/4" Exhaust Port.
‡ Available with 1-1/4" Exhaust Port.

Port Size (Exhaust Port 3)	
6	3/4"
A	1-1/4"

Design Level	
B	Current

Thread Type (Ports 1, 2 & 3)	
NPT	N
BSPP (G)	B
BSPT (R)	R

Flow

Model	1 to 2 Cv	2 to 3 Cv
L B		
L B		
L B		
L AB		
L AB		
L A AB		

Model	1 to 2 Cv	2 to 3 Cv
EZ B		
EZ B		
EZ BA		
EZ BA		
EZ A BA		

Schematic

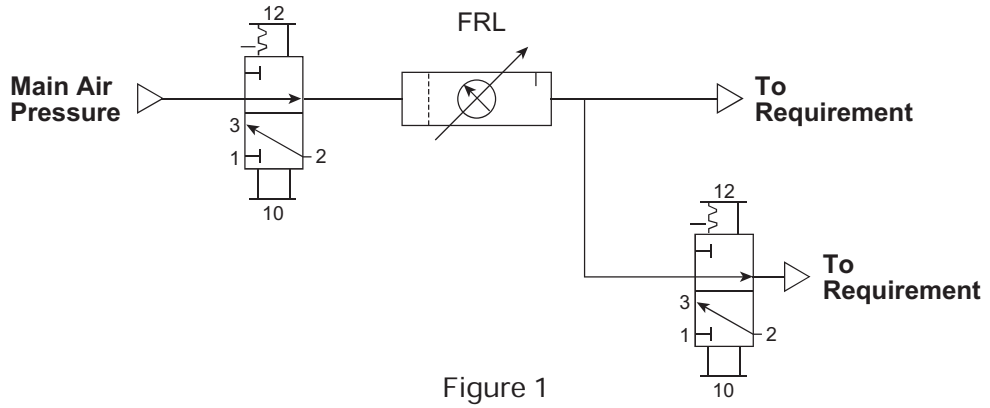

Figure 1
Lockout Valves Shown In The
Passing Condition

F A F
A A
CFR A
B

F
R F
L
F
D L
A R
D DC

A

Sliding Seal & Brass Poppet Valves

Manually Operated

Section F

www.parker.com/pneu/ssv

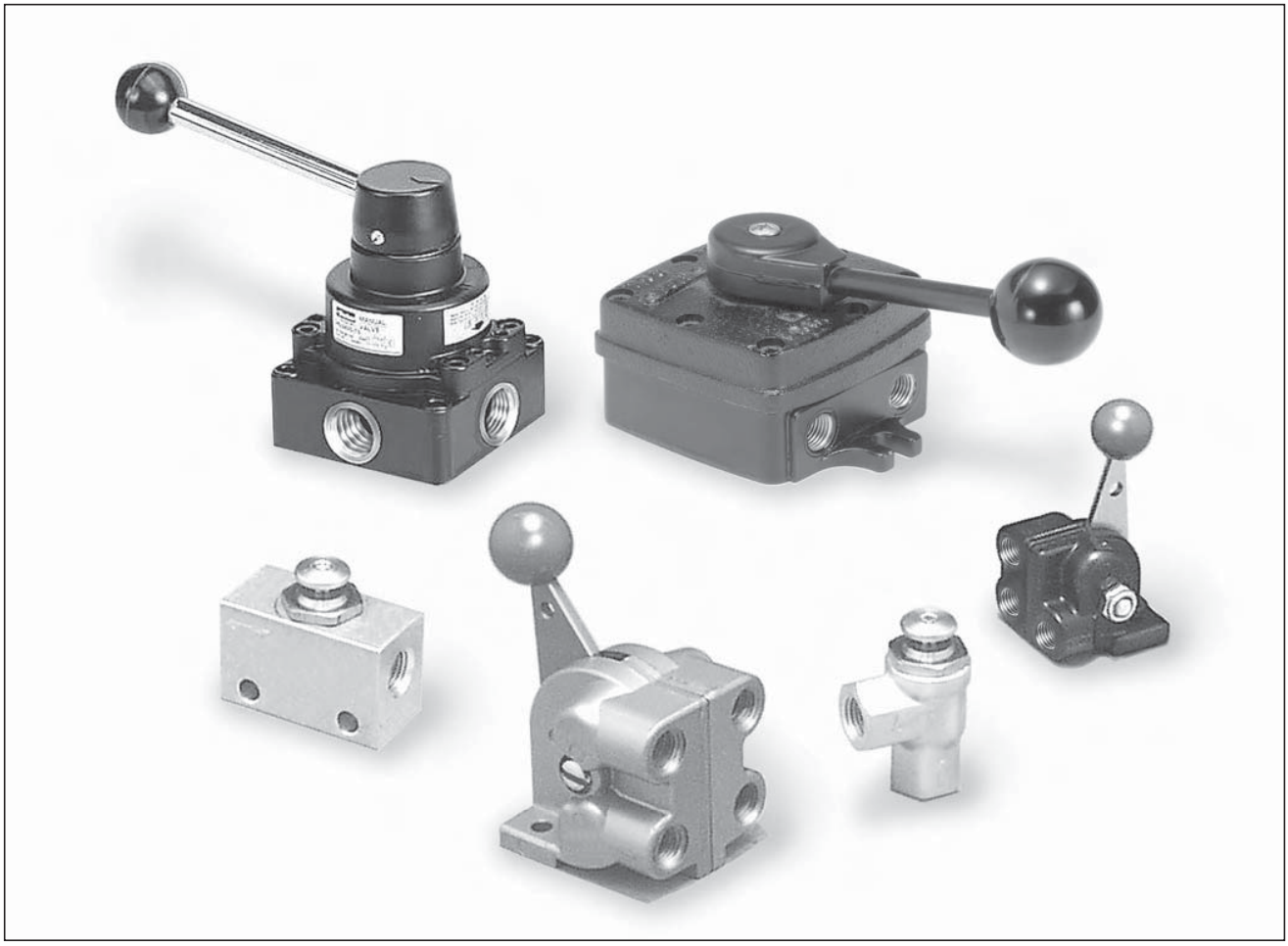

BO O O

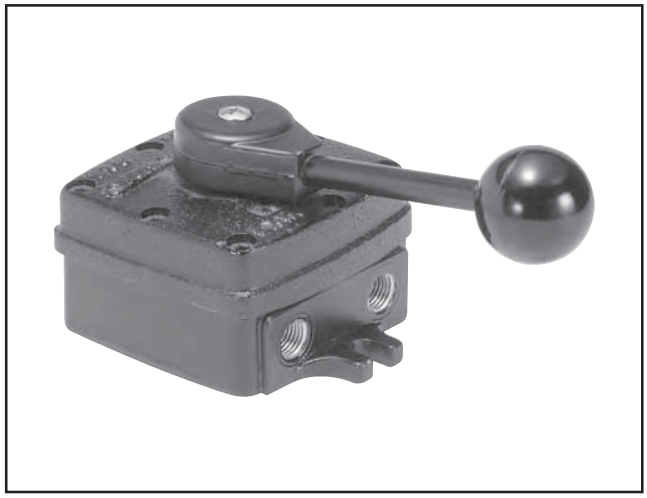

pp at on

A

o at n

tandard de ort	Opt ona Botto ort dapter	Opt ona Botto an o d		ort e
	LD LD	LA LA		
	LD LD	LA LA		
	LD LD	LA LA		

Opt ona te and e or e

B
F
C
LA LA
B A
A
LD
LD

Operat on

er e

C
CC
R

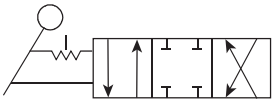

er e

C
CC

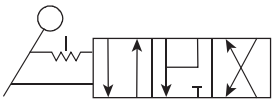

Operat n re ure

Operat n e perature

F F C C

u r at on

F

er e t and art a a e

L A
L L L L
L L L B
L L L B
B G
L L L L
L L
L L L

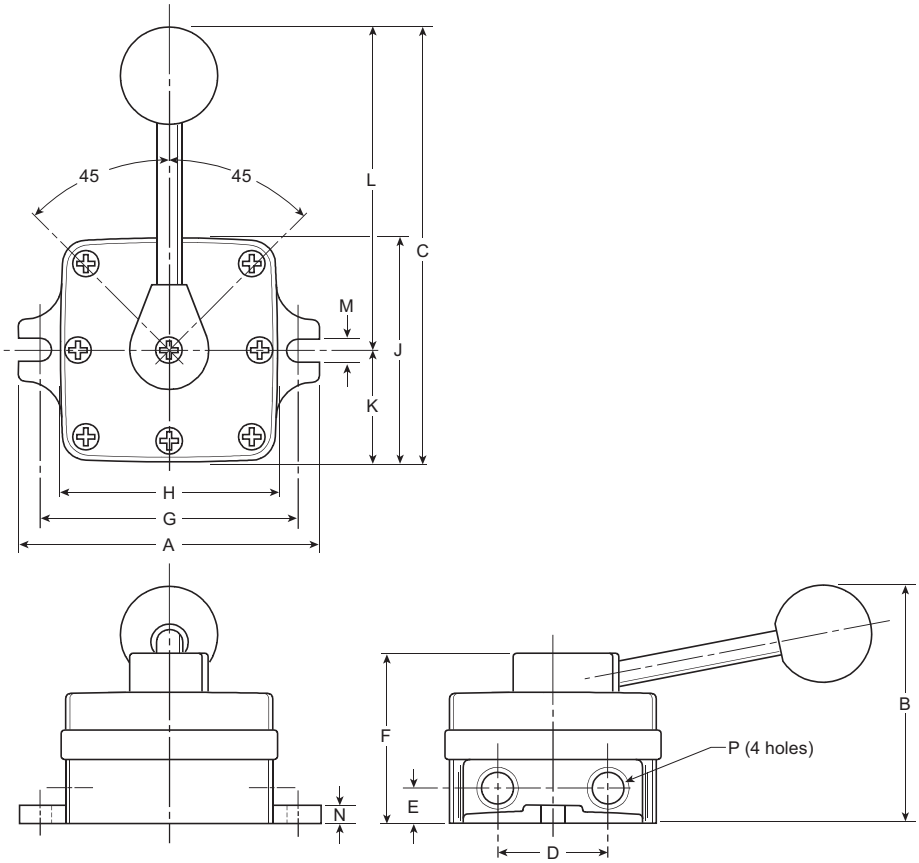

en on

B			

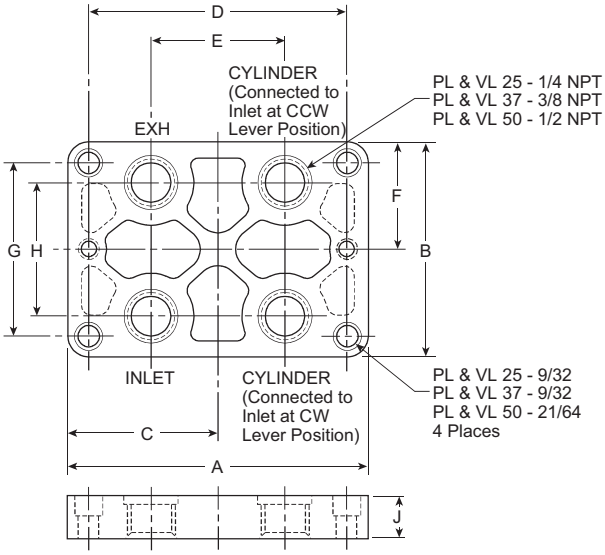

dapter ate or er e and

en on

B		

eature

C D

R D D

D A
L A

G A

o at n

ort e		

er e t art a a e
and ea er e t

Operat on

C
C C E
CC
C C E

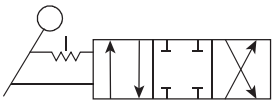

Operat n re ure
G

Operat n e perature
F C

u r at on
F

ater a
C Z
B A

ANSI Cv vs. JIS Cv

*For Pneumatic Valve flow, the measurement **Cv** – Coefficient of Flow – is used to convey to the user how much air can flow through a given valve. Most valve manufacturers publish this information in their catalogs to assist the user in choosing the proper valve for their application. In publishing this data however, there are discrepancies in how the **Cv** is calculated, resulting in some **Cv**'s being OVERSTATED by **20 to 40%**. This can adversely affect the user's application because the valve flows LESS than the published **Cv**.*

*The reason for the large discrepancy is in the method of calculation - the ANSI (NFPA) or the JIS standard. Parker's **Cv** valve is calculated using the ANSI (NFPA)*

T3.21.3-1990 standard. The ANSI (NFPA) method is a structured test using very specific tube sizes and lengths, inlet pressures and pressure drops, and volume chambers.

ode u er nde

Port Type	
BSPT "Rc"	Blank
NPT	**N**
BSPP "G"	G

Port Size	
8	**1/4" (42 Type Only)**
10	**3/8" (44 Type Only)**
15	**1/2" (44 Type Only)**

Body Type	
4-Port, 3-Position Mini	**42**
4-Port, 3-Position Medium	**44**

Port Option	
0	**Side Port**

Valve Type	
0	**Closed Center**

en on

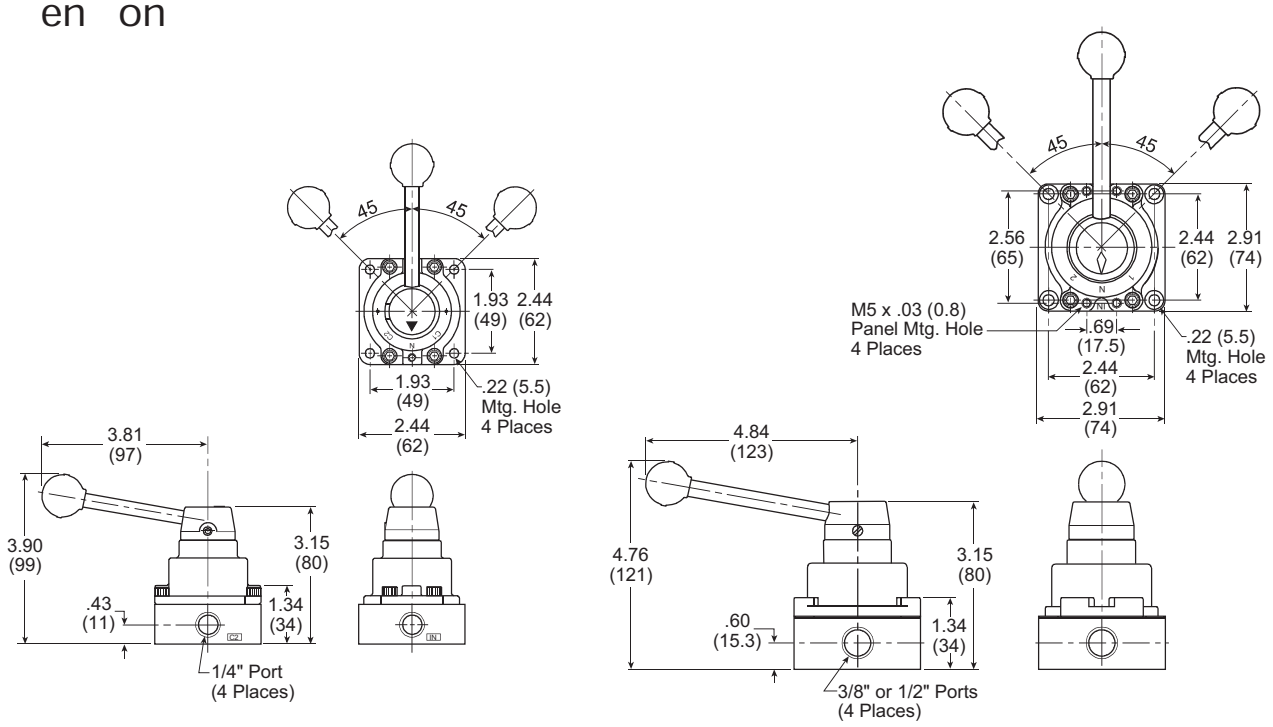

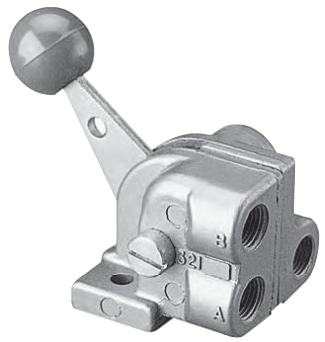

a

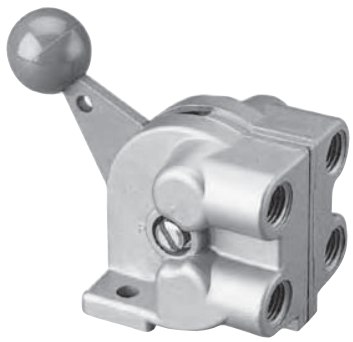

a

pp at on

C

D

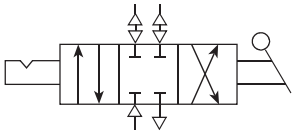

a o t on

CAUTION:
Install guards on all hand operated valves.
Accidental operation can cause personal injury.

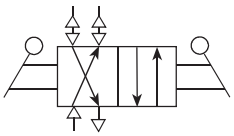

a o t on

Operat n e perature

F F C C

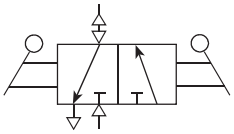

a o t on

Operat n re ure

G

ote

ater a

B

C B

B D C Z

ode e e t on and er or an e ata

ort e	un t on	ode u er	O d u er		er e t

c

a
ode o

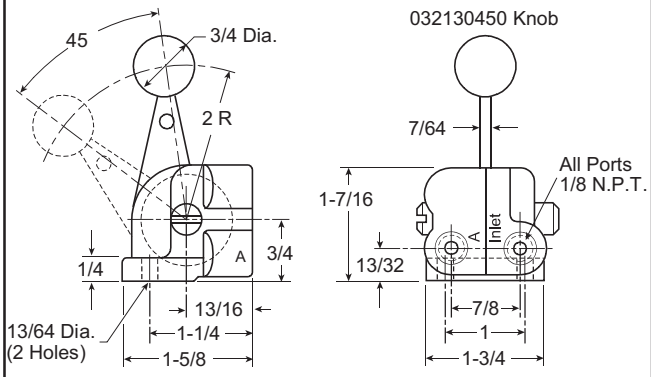

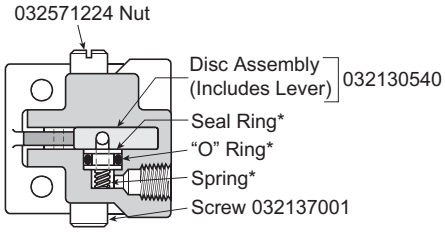

a
ode o

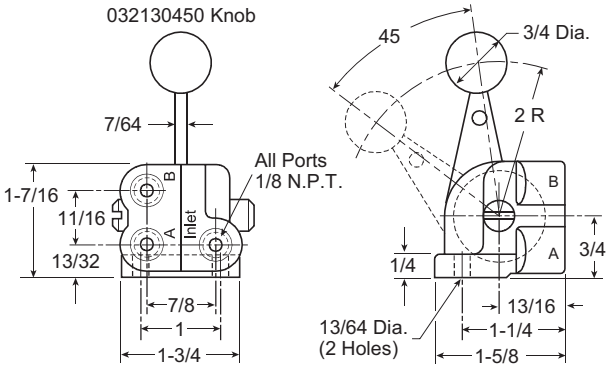

NOTE: With lever in position shown, inlet pressure is connected to port A.

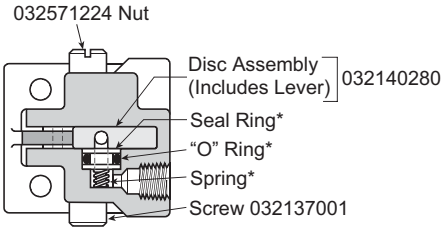

a
ode o

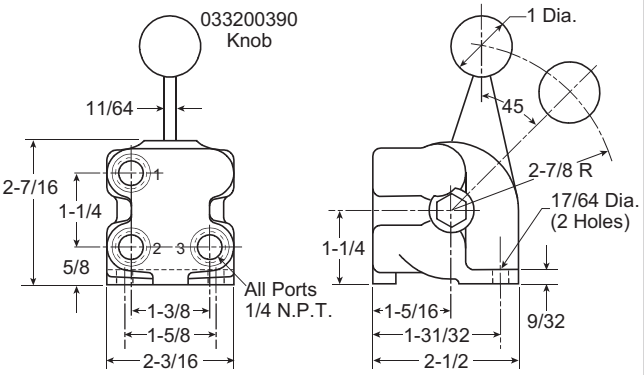

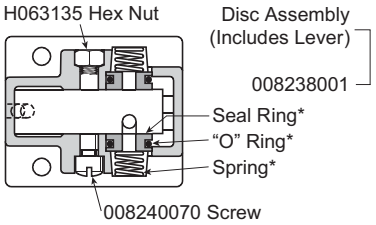

a
ode o

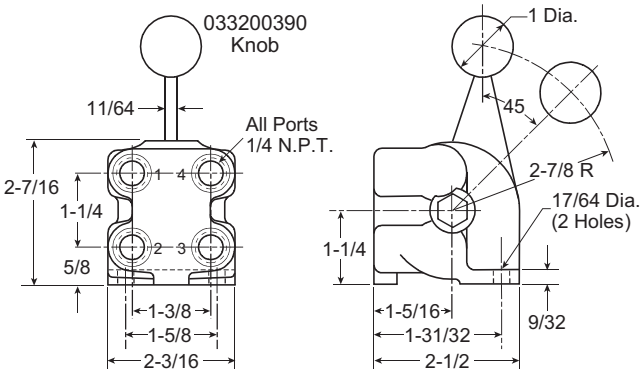

NOTE: With lever in position shown, inlet port 3 is connected to port 4 and exhaust is through port 1.

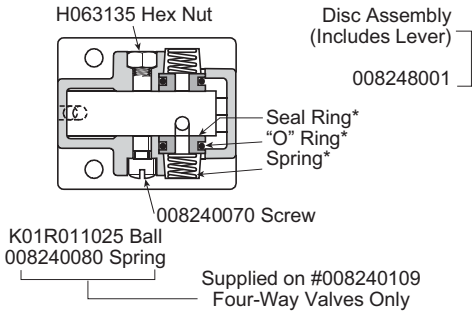

Normally Closed 2-Way Valves

Series 174

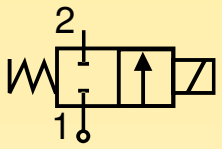

N.C.
Normally closed

Coil energised - open
Coil de-energised - closed

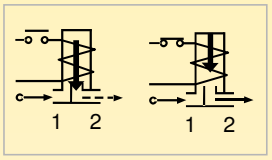

General description:

PARKER series **174** solenoid valves have direct action and therefore do not require a minimum differential pressure to operate.
They are used for general applications, when small overall dimensions and low consumption are required, with media such as **water, air, light oils (2°E) and inert gases**, provided they are compatible with the construction materials used.
Series **174** valves are **normally closed**.
For large orders, valves are available on request with **manual operator.**

Temperatures:

The working temperature for media is:
maximum **+140°C**
minimum **-10°C**
The maximum ambient temperature is:
+50°C

Application:

Series **174** solenoid valves are ideal for the automatic control of media with low flow rates.
Some typical application examples:
- Espresso coffee machines;
- Sterilisers;
- Compressed air systems;
- Welding machines;
- Wood-working machines;
- Electrical medical equipment;
- Shoe-manufacturing machines.

Coils:

For series **174** valves the WB class **"F"** coil **(155°C)**, encapsulated in thermoplastic containing 30% glass fiber, is used.
The coil is for continuous service, 100% E.D.
The rated voltage tolerance is:
±10% for A.C. power supply and
+10% -5% for D.C.
The "W" coil can be used on a.c. with frequency of 50/60Hz (dual frequency) and has Faston terminals for **DIN 43650B** connectors with protection to **IP65.**

Installation:

The valves can be mounted in any position without jeopardising their operation. It is however advisable to install them with the coil in a vertical position above the body.
The series **174** valves with the code .4 are fitted with M4 x 7 mounting holes on the valve body with centre distance 18 x 18 mm.

Approvals:

- Coil certification:
WB 4,5 115V/50-60Hz, 220-230V/50-60Hz
- For the coil:
WB 4,5 115V/50-60Hz, 220-230V/50-60Hz
- UL Recognized Comp. Mark for the coil:
WB 4,5 24V/60Hz, 110-120V/60Hz, 208-240V/60Hz

Special versions:

On request and for large orders, the series **174** can be fitted with quick action coupling fittings such as **Prestolock** cartridge.

Parker Hannifin S.p.A.
via E. Fermi, 5
20060 Gessate (Milano) - Italy

MATERIALS

• Valve body:	OT58 UNI 5705 brass stamping
• Seals:	Viton
• Enclosing tube:	OT58 UNI 5705 brass stamping
• Plunger:	AISI 430 F stainless steel
• Spring:	AISI 302 stainless steel
• Shading ring:	Copper

ELECTRICAL FEATURES

Coil type [ ]		Power [W]		Insulat. class
A.C.(~)	D.C.(=)	A.C.(~)	D.C.(=)	
WB 4,5	WB 5,0	4,5	5,0	F

SPECIFICATION

Fittings Ø G	Valve type	Nominal orifice Ø	Flow coefficient Kv	Minimum pressure	Max differential pressure (M.O.P.D.)		Coil type	Weight	Notes
["]	[ ]	[mm]	[m³/h]	[bar]	in A.C.(~) [bar]	in D.C.(=) [bar]	[ ]	[Kg]	[ ]
1/8	174 A	1,5	0,06	0	20	15	W	0,14	1
1/8	174 B	2	0,11	0	15	10	W	0,14	1
1/8	174 F	2,5	0,14	0	10	6	W	0,14	1
1/8	174.4 F	2,5	0,14	0	10	6	W	0,15	1
1/4	174.4 W	2,5	0,14	0	10	6	W	0,15	1

Note: 1) NP (nominal pressure): 25 bar.

DIMENSIONS

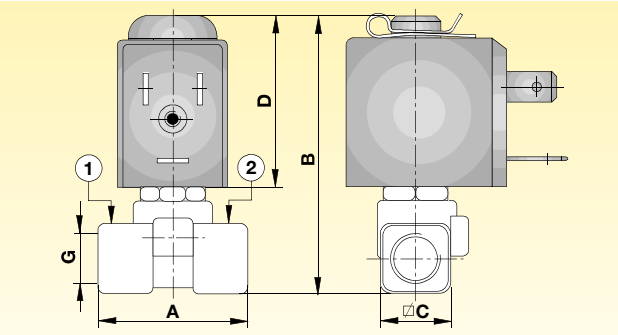

Fittings Ø G	A	B	C	D
["]	[mm]	[mm]	[mm]	[mm]
1/8	30	56	14	36
1/4	30	58,5	18	36

ORDER CODE

VE	174		V			[V]	[Hz] / d.c.
COMPLETE VALVE	SERIES	FITTINGS	SEAL	Coil type			

FITTINGS	
A	1/8"
B	1/8"
F	1/8 "
• 4 F	1/8 "
• 4 W	1/4"

SEAL	
V	Viton

Coil type	24 V 50/60 Hz	115V 50/60 Hz	220-230 V 50/60 Hz	240 V 50/60 Hz	12 V d.c.	24 V d.c.
WB 4,5	●	●	●	●		
WB 5,0					●	●

Coil type	24 V / 60 Hz	110-120 V / 60 Hz	208-240 V / 60 Hz
WB 4,5	●	●	●

Note: Valve supplied with coil in a multipack. Connector to be ordered separately.

Parker Climate & Industrial Controls

Parker Hannifin S.p.A.
via E. Fermi, 5
20060 Gessate (Milano) - Italy

Solenoid valves for steam and high temperatures

2/2 way - Normally Closed - Direct Operated **Fittings: G = 1/8"**

Series **140.2**

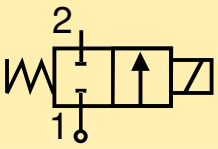

N.C.
Normally closed
Coil energised - open
Coil de-energised - closed

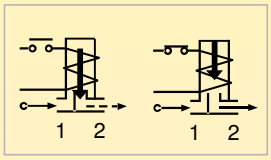

General description:

PARKER series **140.2** solenoid valves are direct operated and do not require a minimum differential pressure to operate.
They are used for general applications with media such as **steam and superheated water**.
Series **140.2** valves are **normally closed**.

Temperatures:

The working temperature for media is:

maximum	**+140°C**
minimum	**-30°C**

The maximum ambient temperature is:

with class **"F"** coils	**+50°C**
with class **"H"** coils	**+80°C**

Application:

Series **140.2** solenoid valves are particularly suitable for small flow rates of steam or superheated water.
Some typical application examples:

- Espresso coffee machines;
- Automatic dispensers;
- Sterilisers;
- Autoclaves.

Coils:

For series **140.2** valves class **"F"** coils **(155°C)** are available encapsulated in thermoplastic containing 30% glass fiber (types: ZB, YB) and class **"H"** coils **(180°C)** series are available encapsulated in thermoplastic material containing 40% of glass fiber (type ZH).
All the coils are for continuous service, 100% E.D.
The rated voltage tolerance is:
±10% for A.C. power supply and
+10% -5%. for D.C.
The "Z" and "Y" coils can be used on a.c. with a frequency of 50/60 Hz (dualfrequency).
The "Z" coils have Faston terminals for **DIN 43650A** connectors with protection to **IP65**.
The "Y" coil has terminals with 2 x 1,000 mm cables with protection to **IP67**.

Installation:

The valves can be mounted in any position without jeopardising their operation. It is however advisable to install them with the coil in a vertical position above the body.

Approvals:

- Coil certification:

ZB 09 24V/50-60Hz, 115V/50-60Hz, 220-230V/50-60Hz, 240V/50-60Hz
YB 09 220-230V/50-60Hz

- For the coils:

ZB 09 220-230V/50-60Hz, 240V/50-60Hz
YB 09 220-230V/50-60Hz

- UL Recognized Comp. Mark for the coils:

ZB 09 24V/60Hz, 11⌣-120V/60Hz, 2 8-240V/60Hz
YB 09 24V/60Hz, 11⌣-120V/60Hz, 2 8-240V/60Hz

Parker Climate & Industrial Controls

Parker Hannifin S.p.A.
via E. Fermi, 5
20060 Gessate (Milano) - Italy

MATERIALS

• Valve body:	OT58 U_I 5705 brass st_ pi g
• Seals:	ub, - E M
• Enclosi g tube:	AISI stainless steel
• Plu er:	AISI 4 stainless steel
• Spri g:	AISI stainless steel
• Shadi ri g:	Copper

ELECTRICAL FEATURES

Coil type [ ]		_w_r [W]		Ins_lat. class
.C.(~)	.C.( )	.C.(~)	C.( )	
ZB 09	-	9	-	F
YB 09	-	9	-	F
ZH 14	-	14	-	H

SPECIFICATION

Fittings Ø G	_lve type	N_ in_l orifice Ø	Fl_w coefficien_ Kv	i imum ,ressure	Ma diff_renti_l ,ressur (. . . .)		Coil type	Weight	Notes
["]	[ ]	[mm]	[m³/h]	[bar]	in A.C.(~) [bar]	in D.C.(=) [bar]	[ ]	[Kg]	[ ]
1/8	140.2 HH	2,5	0,19	0	20	-	_ Y	0,320	1
1/8	140.2 IR	2,5	0,19	0	10	-	_ Y	0,320	1

Note:) NP (n inal pressure) 6 bar.

DIMENSIONS

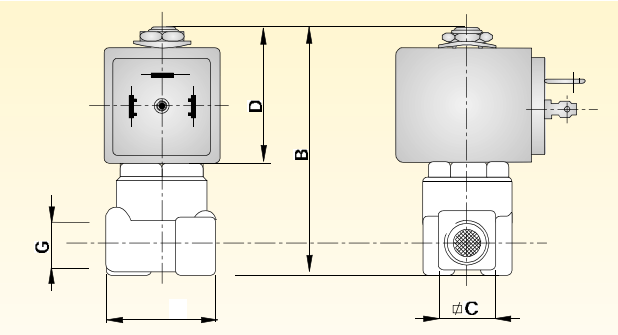

Fittings Ø G	A	B	C	D
["]	[mm]	[mm]	[mm]	[mm]
1/8	30	68	14	37,5

ORDER CODE

PM	140.2				[V]	[Hz/d.c.]
VALVE BO Y	S RIES	SEAL				
		HH	M			
		IR	Ruby			

Coil type	24 V 50/60 Hz	115V 50/60 Hz	220-230 V 50/60 Hz	240 V 50/60 Hz	12 V d.c.	24 V d.c.
ZB 09	•	•	•	•		
YB 09	•	•	•			
ZH 14	•	•	•			

Coil type	24 V / 60 Hz	110-120 V / 60 Hz	208-240 V / 60 Hz
ZB 09 UL	•	•	•
YB 09 UL	•	•	•

Note: Valve supplied with body (PM) and coil separate. Connectors to be ordered separately.

Parker Hannifin S.p.A.
via E. Fermi, 5
20060 Gessate (Milano) - Italy

Solenoid Valves for Automation

2/2 way - Normally Closed - Direct operated

Fittings: G = 1/8" - 1/4"

Series **146**

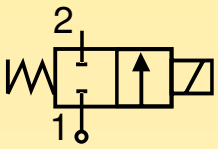

N.C.
Normally closed
Coil energised - open
Coil de-energised - closed

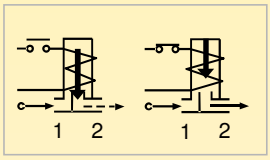

General description:

PARKER series **146** solenoid valves are direct operated and do not require a minimum differential pressure to operate.
They are used for general applications with media such as **water, air, light oils (2°E) and inert gases**, provided they are compatible with the construction materials used.
Series **146** valves are **normally closed**.

Temperatures:

The working temperature for media is:

maximum	**+140°C**
minimum	**-10°C**

The maximum ambient temperature is:

• with class **"F"** coils	**+50°C**
• with class **"H"** coils	**+80°C**

Application:

Series **146** solenoid valves are ideal for the automatic control of media in a wide range of applications such as:

- Burglar alarm systems;
- Sterilisers;
- Espresso coffee machines;
- Diesel oil burners;
- Shoe manufacturing machinery;
- Ceramic plants;
- Air dryers;
- Automatic dispensers;
- Industrial washing machines;
- Water massage systems;
- Floor washing machines;
- Welding systems;
- Machines for plastics;
- Humidifiers.

For use with air the maximum differential pressure (MOPD) may be increased by 25%.

Coils:

For series **146** valves class **"F"** coils **(155°C)**, encapsulated in thermoplastic containing 30% glass fiber (type ZB, YB), and class **"H"** coils **(180°C)**, encapsulated in thermoplastic containing 40% glass fiber (type: ZH), are available.
All the coils are for continuous service, 100% E.D.
The rated voltage tolerance is:
±10% for A.C. power supply and
+10% -5% for D.C.
The "Z" and "Y" coils can be used on a.c. with frequency of 50/60Hz (dualfrequency).
The "Z" coils have Faston terminals for **DIN 43650A** connectors with protection to **IP65**.
The "Y" coil has terminals with 2 x 1,000 mm cables with protection to **IP67**.

Installation:

The valves can be mounted in any position without jeopardising their operation. It is however advisable to install them with the coil in a vertical position above the body.

Approvals:

• Coil certification:

ZB 09	24V/50-60Hz, 115V/50-60Hz, 220-230V/50-60Hz, 240V/50-60Hz
ZB 12	12V DC, 24V DC
ZB 14	24V/50-60Hz, 115V/50-60Hz, 220-230V/50-60Hz,
ZB 16	24V DC
YB 09	220-230V/50-60Hz
YB 14	only voltage 220/50-60Hz
YB 16	24V DC

• For the coils:

ZB 09	220-230V/50-60Hz, 240V/50-60Hz
ZB 14	220-230V/50-60Hz
YB 09	220-230V/50-60Hz

• For the model VE 146.3 ABV with coil

ZH 14	with voltage 220-230V/50-60Hz

• UL Recognized Comp. Mark for coils:

ZB 09	24V/60Hz, 110-120V/60Hz, 208-240V/60Hz
YB 09	24V/60Hz, 110-120V/60Hz, 208-240V/60Hz

Special versions:

On request and for large orders, the series **146** valves can be fitted with quick connect fittings such as **Prestolock** cartridge.

Parker Hannifin S.p.A.
via E. Fermi, 5
20060 Gessate (Milano) - Italy

MATERIALS

• Valve body:	OT58 U_I 5705 brass st_ pi g
• eals:	Viton
• Enclosi ; tube:	AISI stainless steel
• Plu ;er:	AISI 4 stainless steel
• pri ;:	AISI stainless steel
• hadi ; ri ;:	Copper

ELECTRICAL FEATURES

Coil type [ ]		_w_r [W]		Ins_lat. class
.C.(~)	.C.( )	.C.(~)	.C.( )	
ZB 09	ZB 12	9	12	F
Z 14	Z 16	14	16	F
YB 09	YB 12	9	12	F
Y 14	Y 16	14	16	F
Z 14	Z 16	14	16	H

SPECIFICATION

Fittings Ø G	_lve type	N_ in_l orifice Ø	Fl_w coefficien Kv	i imum ,ressure	Ma dilf_renti_l ,ressur (. . . .)		Coil type	Weight	Notes
["]	[ ]	[mm]	[m³/h]	[bar]	in A.C.(~) [bar]	in D.C (=) [bar]	[ ]	[Kg]	[ ]
1/8	14 F	,5	,1 7	0	5	12	Z - Y	,340	1
1/8	146 H	3,0	, 0	0	10	8	Z - Y	,340	1
1/4	14 W	,5	,1 7	0	5	12	Z - Y	,340	1
1/4	146 Y	3,0	, 0	0	10	8	Z - Y	,340	1
1/4	146.3 K	,5	, 7	0	10	3	Z *- Y*	,340	1
1/4	146.3 AB	,0	,7 0	0	8	1	Z *- Y*	,340	1

Note) NP (n inal pressure) 6 bar ee speci ication table.

DIMENSIONS

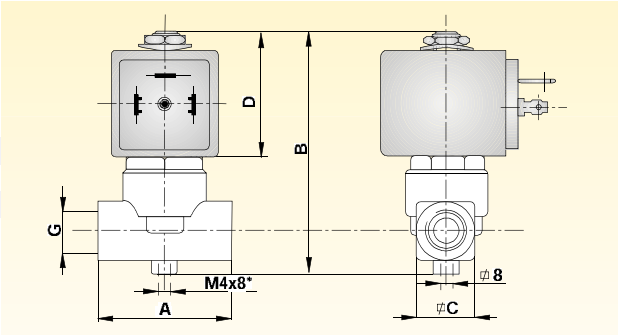

Fittings Ø G	A	B	C	D
["]	[mm]	[mm]	[mm]	[mm]
1/8	4 ,0	,5	18	37,5
1/4	4 ,0	,5	18	37,5
1/4	4 ,0	,5	18	37,5

* excluded mod. 146.3K - 146.3AB

ORDER CODE

PM	146		V			[V]	[H ; / d.c.

VALVE BODY

SERIES

FITTINGS

F	1/8"
H	1/8"
W	1/4"
Y	1/4"
.3K	1/4"
.3AB	1/4"

SEAL

V	iton

Coil type	24 V 50/60 Hz	115V 50/60 Hz	220-230 V 50/60 Hz	240 V 50/60 Hz	12 V d.c.	24 V d.c.
ZB 09	•	•	•	•		
ZB 12					•	•
ZB 14	•	•	•	•		
ZB 16						•
YB 09	•	•	•			
YB 12					•	•
YB 14	•		•			
YB 16						•
ZH 14	•	•	•			
ZH 16						•

Coil type	24 V / 60 Hz	110-120 V / 60 Hz	208-240 V / 60 Hz
ZB 09 UL	•	•	•
YB 09 UL	•	•	•

Note: Valve supplied with body (PM) and coil separate. Connector to be ordered separately.

Parker Climate & Industrial Controls

Parker Hannifin S.p.A.
via E. Fermi, 5
20060 Gessate (Milano) - Italy

Oil burner valves (incl. TÜV approved types)

2/2

Applications

TÜV approved types are described in more detail in Data Sheet 8634/GB.
TÜV approved models are safety shut-off solenoid valves for oil burner systems according to DIN EN 264 and fuel oils EL, L, M and S according to DIN 51603.

Direct operated

Port size	Orifice (mm)	Flow factors (L/min)		Admissible differential pressure bar			Fluid temp. °C	Seat disc	Reference numbers				Power consumption (W)		Wt. (g)	Dim ref.
				Min	Max						OR					
G		kv	Qmax		DC	AC			Global valve reference	Valve reference no.	Housing	Coil	DC	AC		

Normally closed

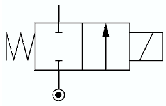

Brass body/Pipe mounting

1/8	2.2	2.8	11	0	-	25	120	Ruby	7121ZBG1KRT0	- [1]	**2995.20**	**483764**	-	9	270	7893
	2.2	2.8	11	0	-	33	120	Ruby			**2995.20**	**492425**	-	14	270	
	2.5	2.8	16	0	10	24	75	Ruby	7121ZBG1LR00	-	**2995**	**481865**	9	8	270	7893
	2.5	2.8	16	0	10	33	75	Ruby			**4270**	**481000**	8	8	390	
	2.5	2.8	16	0	5	13	75	Ruby			**2995**	**482730**	7	6	270	
	2.5	3.5	25	0	10	28	100	Ruby	7121KBG1LR00	**E121K23**	**2995**	**481865**	9	8	300	3
	2.5	3.5	25	0	12	34	130	Ruby			**4270**	**481000**	8	8	420	
	2.5	3.5	25	0	22	50	120	Ruby			**4270**	**486265**	14	14	430	
	3	4	-	0	-	30	160	Ruby	7121KBG1NRT0	**121K2423** [1]	**8760.23**	**483824**	-	19	420	107
	3	4	-	0	-	30	160	Ruby			**8520.23**	**483824**	-	19	480	
1/4	1.2	0.85	8.5	0	36	80	100	Ruby	7121KBG2ER00	**E121K65**	**2995**	**481865**	9	8	290	3
	1.2	0.85	8.5	0	43	100	130	Ruby			**4270**	**481000**	8	8	410	
	1.2	0.85	8.5	0	75	100	120	Ruby			**4270**	**486265**	14	14	420	
	1.5	1.5	15	0	25	60	100	Ruby	7121KBG2GR00	**E121K67**	**2995**	**481865**	9	8	290	3
	1.5	1.5	15	0	30	75	130	Ruby			**4270**	**481000**	8	8	410	
	1.5	1.5	15	0	55	100	120	Ruby			**4270**	**486265**	14	14	420	
	2.5	3.5	25	0	10	28	100	Ruby	7121KBG2LR00	**E121K63**	**2995**	**481865**	9	8	290	3
	2.5	3.5	25	0	12	34	130	Ruby			**4270**	**481000**	8	8	410	
	2.5	3.5	25	0	22	50	120	Ruby			**4270**	**486265**	14	14	420	
	3	4.5	-	0	-	30	160	Ruby	-	**121K6423** [1]	**8520.23**	**483824**	-	19	470	107
	3	4.5	-	0	-	30	160	Ruby	7121KBG2NRT0	**121K6423**	**8760.23**	**483824**	-	19	410	107
	3	4.5	27	0	7	20	100	Ruby	7121KBG2NR00	**E121K64**	**2995**	**481865**	9	8	290	3
	3	4.5	27	0	8.5	25	130	Ruby			**4270**	**481000**	8	8	410	
	3	4.5	27	0	15	36	120	Ruby			**4270**	**486265**	14	14	420	

Table continued on page 104

Notes:

1. TUV approved for oil burners

Parker Lucifer SA
Fluid Control Division Europe
CH-1227 Carouge-Geneva

Oil burner valves 2/2 - Direct operated

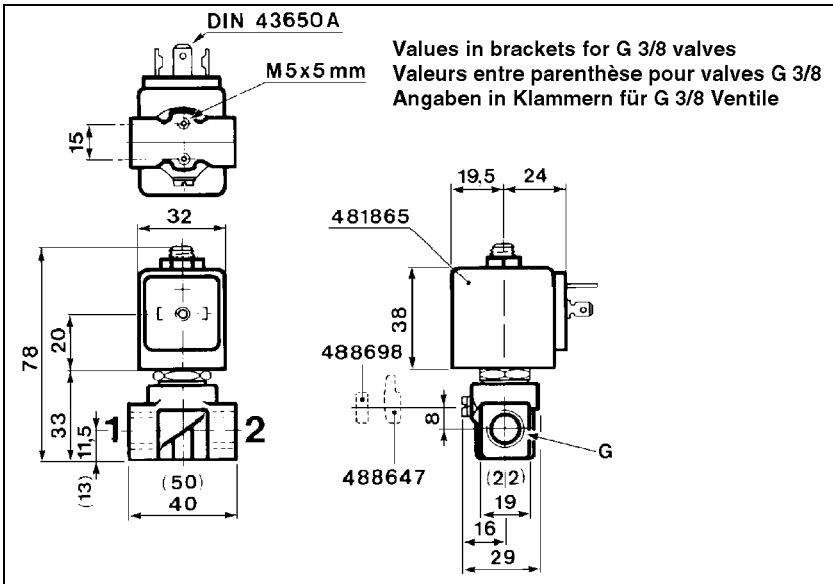

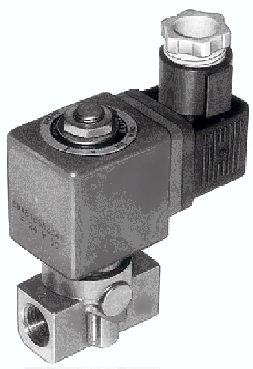

Dimension reference 3

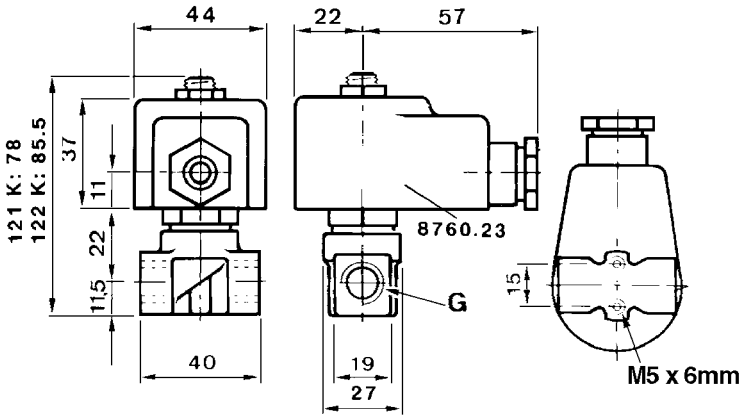

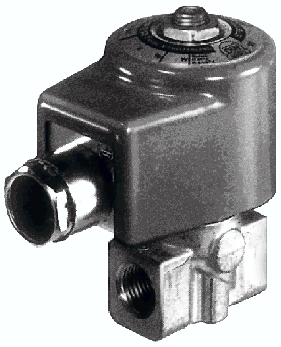

Dimension reference 107

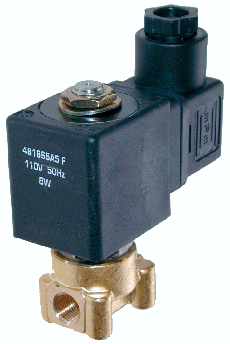

Dimension reference 7893

Parker Lucifer SA
Fluid Control Division Europe
CH-1227 Carouge-Geneva

General application valves 2/2 - Direct operated

Brass body/Pipe mounting

Magnetic latch control

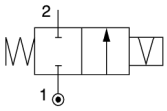

Port size G	Orifice (mm)	Flow factors (L/min) Liquids kv	Qmax	Gases Qn	Admissible differential pressure bar Min	Max DC	Max AC	Fluid temp. °C Gas	Liquid	Oil	Seat disc	Reference numbers Global valve reference	Valve reference no.	Housing	Coil	Power consumption (W) DC	AC	Wt. (g)	El. Part Group *	Dim ref.
1/4	5	11	11.5	750	0	-	5	100	100	100	FKM	7125KBG2SV00	**125K01**	**4269**	**484990**	-	11	430	4	3
	5	11	11.5	750	0	1.5	-	100	100	100	FKM			**4269**	**485400**	13	-	430	4	

Brass body/Sub-base mounting

Normally closed

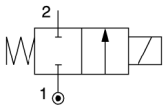

Port size G	Orifice (mm)	Flow factors (L/min) Liquids kv	Qmax	Gases Qn	Admissible differential pressure bar Min	Max DC	Max AC	Fluid temp. °C Gas	Liquid	Oil	Seat disc	Reference numbers Global valve reference	Valve reference no.	Housing	Coil	Power consumption (W) DC	AC	Wt. (g)	El. Part Group *	Dim ref.
SB	1.5	1.6	6	80	0	20	20	100	100	100	FKM	7121FBF4GV00	**E121F4406**	**2995**	**481865**	9	8	250		12
	1.5	1.6	6	80	0	20	20	120	120	120	FKM			**4270**	**481000**	8	8	370		
	1.5	1.5	12.5	80	0	25	60	75	75	75	PCTFE	7121FBF4GF00	**E121F44**	**2995**	**481865**	9	8	250	2	12
	1.5	1.5	12.5	80	0	30	70	75	75	75	PCTFE			**4270**	**481000**	8	8	370	2	
	1.5	1.5	12.5	80	0	55	70	75	75	75	PCTFE			**4270**	**486265**	14	14	380	2	
	1.5	1.5	15	80	0	25	60	100	100	100	Ruby	7121FBF4GR00	**121F67**	**2995**	**481865**	9	8	255	2	12
	1.5	1.5	15	80	0	30	75	130	130	130	Ruby			**4270**	**481000**	8	8	375	2	
	1.5	1.5	15	80	0	55	100	120	120	120	Ruby			**4270**	**486265**	14	14	385	2	
	2.5	3.5	8.5	220	0	7	14	100	100	100	FKM	7121FBF4LV00	**121F4706**	**2995**	**481865**	9	8	250	2	12
	2.5	3.5	8.5	220	0	9	14	120	120	120	FKM			**4270**	**481000**	8	8	370	2	
	2.5	3.5	8.5	220	0	14	14	120	120	120	FKM			**4270**	**486265**	14	14	380	2	
	2.5	3.5	25	220	0	10	28	75	75	75	PCTFE	7121FBF4LF00	**121F47**	**2995**	**481865**	9	8	250	2	12
	2.5	3.5	25	220	0	12	34	75	75	75	PCTFE			**4270**	**481000**	8	8	370	2	
	2.5	3.5	25	220	0	22	50	75	75	75	PCTFE			**4270**	**486265**	14	14	380	2	
	2.5	3.5	25	220	0	10	28	100	100	100	Ruby	7121FBF4LR00	**121F63**	**2995**	**481865**	9	8	255	2	12
	2.5	3.5	25	220	0	12	34	130	130	130	Ruby			**4270**	**481000**	8	8	375	2	
	2.5	3.5	25	220	0	22	50	120	120	120	Ruby			**4270**	**486265**	14	14	385	2	
	3	4.5	9	315	0	7	10	100	100	100	FKM	7121FBF4NV00	**E121F4302**	**2995**	**481865**	9	8	250	2	12
	3	4.5	9	315	0	8.5	10	120	120	120	FKM			**4270**	**481000**	8	8	370	2	
	3	4.5	9	315	0	10	10	120	120	120	FKM			**4270**	**486265**	14	14	380	2	
	3	4.5	27	315	0	7	20	75	75	75	PCTFE	7121FBF4NF00	**E121F43**	**2995**	**481865**	9	8	250	2	12
	3	4.5	27	315	0	8.5	25	75	75	75	PCTFE			**4270**	**481000**	8	8	370	2	
	3	4.5	27	315	0	15	36	75	75	75	PCTFE			**4270**	**486265**	14	14	380	2	
	3	4.5	27	320	0	7	20	100	100	100	Ruby	7121FBF4NR00	**121F64**	**2995**	**481865**	9	8	255	2	12
	3	4.5	27	320	0	8.5	25	130	130	130	Ruby			**4270**	**481000**	8	8	375	2	
	3	4.5	27	320	0	15	36	120	120	120	Ruby			**4270**	**486265**	14	14	385	2	

Notes:

* See Electrical Parts Group table at end of section

Parker Lucifer SA
Fluid Control Division Europe
CH-1227 Carouge-Genève

General application valves 2/2 - Direct operated

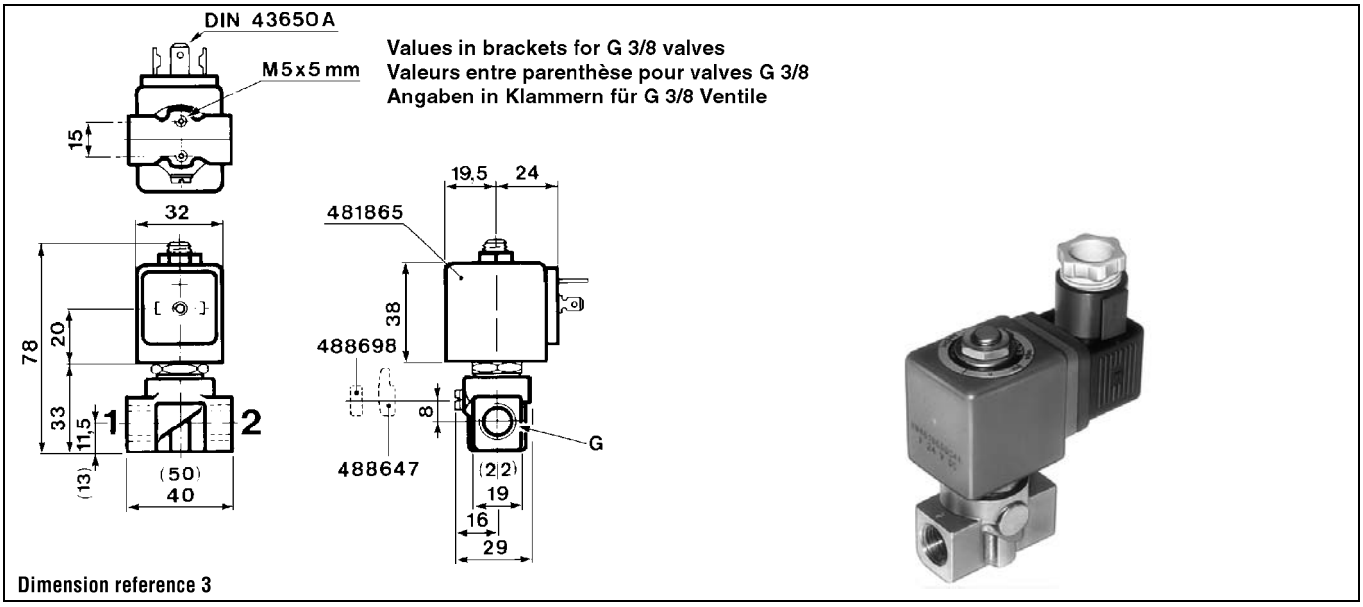

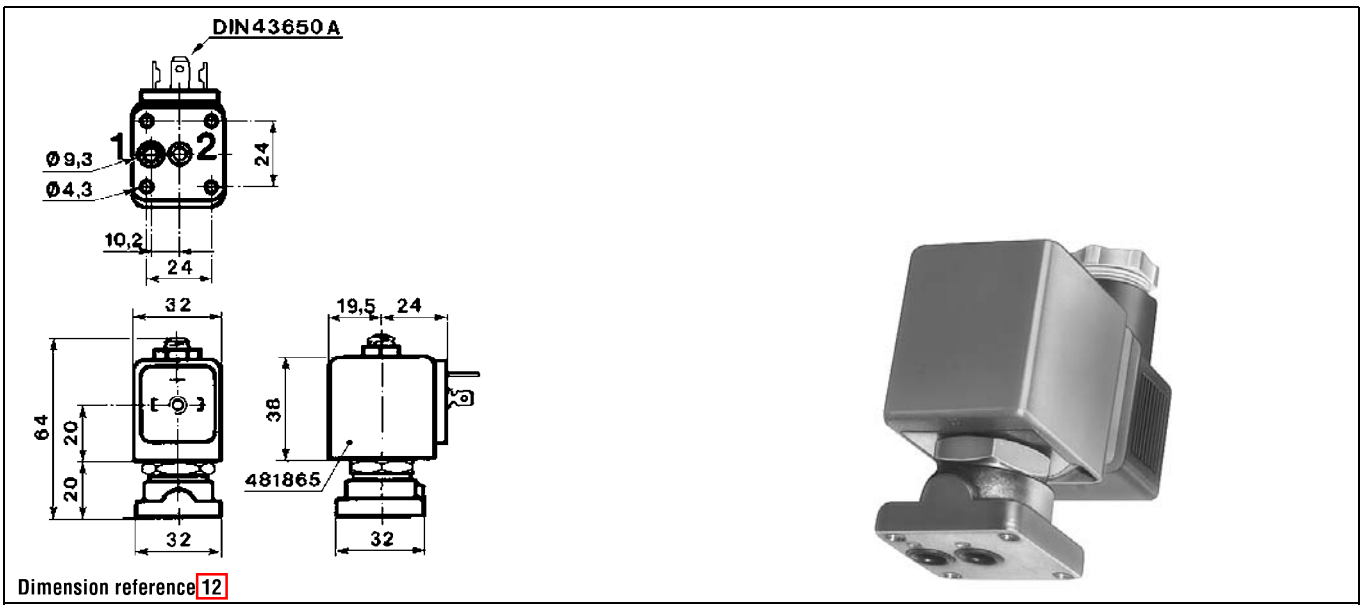

Parker Lucifer SA
Fluid Control Division Europe
CH-1227 Carouge-Genève

Solenoid valves for heating

2/2 way - Normally Closed - Direct Operated

Fittings: G = 1/8" - 1/4"

Series **140**

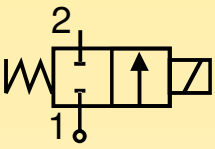

N.C.
Normally closed
Coil energised - open
Coil de-energised - closed

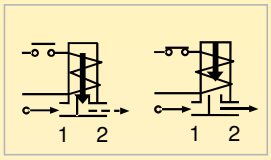

General description:

PARKER series **140** solenoid valves are direct operated and do not require a minimum differential pressure to operate.
They are used for general applications with media such as **fuel oils, diesel oil or naphtha up to 7°E**, provided they are compatible with the construction materials used.
Series **140** valves are **normally closed**.

Temperatures:

The working temperature for media is:

maximum	+**140°C**
minimum	**-30°C**

The maximum ambient temperature is:

with class **"F"** coils	**+50°C**
with class **"H"** coils	**+80°C**

Application:

Series **140** solenoid valves are ideal for automatic and safe control of fuel oils up to 7°E on pressurised burners.

Coils:

For the series **140** class **"F"**coils **(155°C)** are available encapsulated in thermoplastic material containing 30% glass fiber (types: ZB, YB), and class **"H"** coils **(180°C)** are available encapsulated in thermoplastic material containing 40% of glass fiber (type ZH).
All the coils are for continuous service, 100% E.D.
The rated voltage tolerance is:
±10% for A.C. power supply and
+10% -5% in D.C.
The "Z" and "Y" coils can be used on a.c. with a frequency of 50/60 Hz (dualfrequency).
The "Z" coils have Faston terminals for **DIN 43650A** connector with protection to **IP65**.
The "Y" coil has terminals with 2 x 1,000 mm cable and protection to **IP67**.
The "X" coils has Faston terminals for plug with cable (box) with protection to **IP54**.

Installation:

The valves can be mounted in any position without jeopardising their operation. It is however advisable to install them with the coil in a vertical position above the body.
The model **140.4** has no mounting hole.

Approvals:

- Coil certification:

ZB 09	24V/50-60Hz,115V/50-60Hz, 220-230V/50-60Hz, 240V/50-60Hz
ZB 12	12VDC, 24VDC
YB 09	220-230V/50-60Hz

- For the coil:

ZB 09	220-230V/50-60Hz,240V/50-60Hz
YB 09	220-230V/50-60Hz

- UL Recognized Comp. Mark for the coil:

ZB 09	24V/60Hz, 110-120V/60Hz, 208-240V/60Hz
YB 09	24V/60Hz, 110-120V/60Hz, 208-240V/60Hz

Series **140**

Parker Climate & Industrial Controls

Parker H nnifin S.p.A.
via E. Fermi, 5
20060 Gessate (Milano) - Italy

MATERIALS

• Valve body:	OT58 U I 57C5 brass stampi g
• Seals:	uby
• Enclosi ; tube:	AISI 04 stainless steel
• Plu ;er:	AIS stainless steel
• Spri ;:	AISI stainless steel
• Shadi ; ri ;:	Copper

ELECTRICAL FEATURES

Coil type [ ]		.w.r [W]		Ins.lat. class
.C.(~)	.C.(;)	.C.(~)	C.(;)	
ZB 09	ZB 12	9	12	F
YB 09	YB 12	9	12	F
ZH 14	-	14	-	H
X 7	-	7	-	F

SPECIFICATION

Fittings Ø G	lve type	N in l orifice Ø	Fl w coefficien Kv	i imum ,ressure	Ma diff renti l ,ressur (. . .)		Coil type	Weight	Notes
["]	[ ]	[mm]	[m³/h]	[bar]	in AC (~) [bar]	in DC.(=) [bar]	[ ]	[Kg]	[ ]
1/8	14 I	,5	,192	0	0	7	ZB YB	, 40	1
1/4	140C	,5	,192	0	0	7	ZB Y - XP	,3 0	1
1/4	140D	3,0	, 58	0	0	12	ZB YB	,3 0	1
1/8	140.4 A	3,0	,240	0	0	-	Z H	, 20	1
1/4	140.4 D	3,0	,240	0	0	-	ZH	, 20	1

Note: 1) NP (nominal pressure): 64 bar.

DIMENSIONS

drg. 1

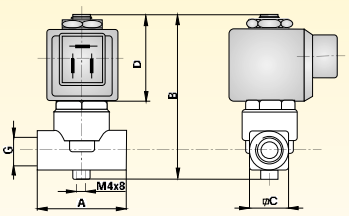

drg. 2

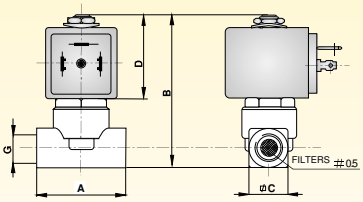

TYPE	A	B	C	D
["]	[mm]	[mm]	[mm]	[mm]
14 I-C-D*	40	75,5	18	37,5
140CRX	40	75,5	18	37,5
140.4A-D*	40	1	18	37,5

*drg. 2

ORDER CODE

PM	140		R			[V]	[Hz/d.c.]

VALVE BODY

SERIES

FITTINGS

I	1/8"
C	1/4"
D	1/4"
• 4 A	1/8"
• 4 D	1/4"

SEAL

R	Ruby

Coil type	24 V 50/60 Hz	115V 50/60 Hz	220-230 V 50/60 Hz	240 V 50/60 Hz	12 V d.c.	24 V d.c.
ZB 09	•	•	•	•		
ZB 12					•	•
YB 09	•	•	•			
YB 12						•
ZH 14	•	•	•			

Coil type	220 V / 50 Hz
X 7	•

Coil type	24 V / 60 Hz	110-120 V / 60 Hz	208-240 V / 60 Hz
ZB 09 UL	•	•	•
YB 09 UL	•	•	•

Note: Valve supplied with body (PM) and coil separate. Connectors to be ordered separately.

Parker Climate & Industrial Controls

Parke nnifin S.p.A.
via E. Fermi, 5
20060 Gessate (Milano) - Italy

Normally Closed 3-Way Valves

Solenoid valves for steam and high temperatures

3/2 way - Normally Closed - Direct Operated

Flange fittings

Series **128**

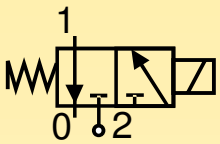

N.C.
Normally closed
Coil energised - open
Coil de-energised - closed

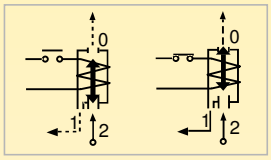

General description:

PARKER series **128** solenoid valves are direct operated and do not require a minimum differential pressure to operate.
They are used for **superheated water**.
Series **128** valves are **normally closed**.
The inlet and outlet fittings are situated on the mounting flange and enclosing tube.

Temperatures:

The working temperature for media is:

maximum	**+140°C**
minimum	**-30°C**

The maximum ambient temperature is:

- with class **"F"** coils **+50°C**
- with class **"H"** coils **+80°C**

Application:

Series **128** solenoid valves are ideal for automatic control of superheated water for dispensing espresso coffee.
Models are available with various seals and fitting configurations for maximum flexibility of application and installation.
Some typical application examples:

- Espresso coffee machines, for bars;
- Espresso coffee machines, for the home;
- Automatic dispensers.

Coils:

For series **128** valves class **"F"** coils **(155°C)** are available encapsulated in thermoplastic containing 30% glass fiber, (ZB, YB types). Class **"H"** coils **(180°C)** are available encapsulated in thermoplastic containing 40% of glass fiber (ZH type).
All the coils are for continuous service, 100% E.D.
The rated voltage tolerance is:
±10% for A.C. power supply and
+10% -5% for D.C.
The "Z" and "Y" coils can be used on a.c. with a frequency of 50/60 Hz (dualfrequency).
The "Z" coils have Faston terminals for **DIN 43650A** connectors with protection to **IP65**.
The "Y" coil has terminals with 2 x 1,000 mm cables with protection to **IP67**.

Installation:

The valves can be mounted in any position without jeopardising their operation. It is however advisable to install them with the coil in a vertical position above the body.

Approvals:

- Coil certification:

ZB 09 24V/50-60Hz,115V/50-60Hz, 220-230V/50-60Hz, 240V/50-60Hz
ZB 12 12VDC, 24VDC
YB 09 220-230V/50-60Hz

- For the coils:

ZB 09 220-230V/50-60Hz,240V/50-60Hz
YB 09 220-230V/50-60Hz

- UL Recognized Comp. Mark
For the coils:

ZB 09 24V/60Hz, 110-120V/60Hz, 208-240V/60Hz
YB 09 24V/60Hz, 110-120V/60Hz, 208-240V/60Hz

Parker H nnifin S.p.A.
via E. Fermi, 5
20060 Gessate (Milano) - Italy

MATERIALS

• Valve body:	OT58 U I 5705 brass stampi g
• Seals:	ub, Viton
• Enclosi ; tube:	AISI stainless steel
• Plu ;er:	AISI 4 stainless steel
• Spri ;:	AISI stainless steel
• Shadi ; ri ;:	Copper

ELECTRICAL FEATURES

Coil type [ ]		_w_r [W]		Ins_lat. class
.C.(~)	D.C.(=)	.C.(~)	D.C.(=)	
ZB 09	ZB 12	9	12	F
YB 09	YB 12	9	12	F
ZH 14	ZH 16	14	16	H

SPECIFICATION

Fittings Ø G	lve type	N in l orifice Ø	Fl w coefficien Kv	i imum ,ressure	Ma diff renti l ,ressur (. . .)		Coil type	Weight	Notes
["]	[ ]	[mm]	[m³/h]	[bar]	in A.C.(~) [bar]	in D.C.(=) [bar]	[ ]	[Kg]	[ ]
-	1 8 I	,3 - (,5)*	, 0	0	10	10	Z - Y	, 10	1 - 2
-	1 8 G	,3 - (,5)*	,. 0	0	10	10	Z - Y	, 10	1 - 2
-	1 8 I-UL	,3 - (,5)*	, 0	0	10	10	Z - UL	, 10	1 - 2
-	1 8 G-UL	,3 - (,5)*	, 0	0	10	10	Z - UL	, 10	1 - 2

Note: 1) N (minal p ssu e) 25 bar.
, Maximum t tic p ssu e .4.5 bar (f_r Vit n aling, maximum t tic p ssu e: 2 ba . (, Dia et_ _f t dischar ;_.

DIMENSIONS

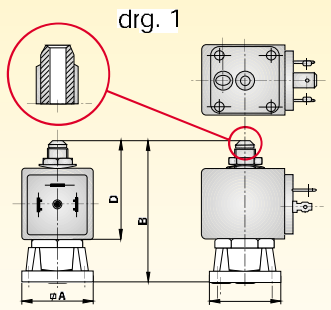

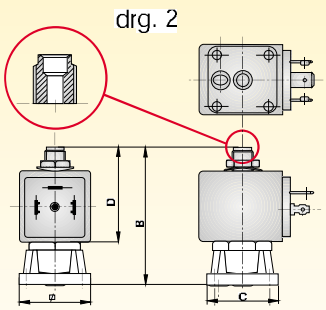

TYPE	A	B	C	D
["]	[mm]	[mm]	[mm]	[mm]
1 8 I	2	66	2	5,5
1 8 G*	2	3,5	2	3
*drg. 2				

ORDER CODE

PM	128					[V]	[Hz/d.c.]

VALVE BODY

SERIES

DISCHARGE FITTINGS

I	conical
G	cylindrical

SEAL

R	Ruby
V	Viton

Coil type	24 V 50/60 Hz	115V 50/60 Hz	220-230 V 50/60 Hz	240 V 50/60 Hz	12 V d.c.	24 V d.c.
ZB 09	•	•	•	•		
ZB 12					•	•
YB 09	•	•	•			
YB 12						•
ZH 14	•	•	•			
ZH 16						•

Coil type	24 V / 60 Hz	110-120 V / 60 Hz	208-240 V / 60 Hz
ZB 09 UL	•	•	•
YB 09 UL	•	•	•

Note: Valves supplied with coils in a multipack. Connectors to be ordered separately.

Parker Climate & Industrial Controls

Parker Hannifin S.p.A.
via E. Fermi, 5
20060 Gessate (Milano) - Italy

Solenoid Valves for Automation

3/2 way - Normally Closed - Direct operated

Fittings: G = 1/8"

Series **179**

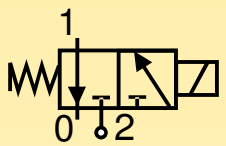

N.C.
Normally closed

Coil energised - open
Coil de-energised - closed

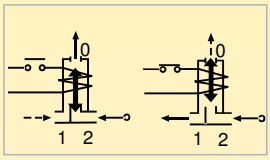

General description:

PARKER series **179** solenoid valves have direct action and are used in systems for pressurisation and automatic discharge of media when small overall dimensions and low power consumption are required. They are suitable for general applications with media such as **water, air, light oils (2°E) and inert gases**, provided they are compatible with the construction materials used.
Series **179** valves are **normally closed**.
For large orders, valves are available on request with **manual operator.**

Temperatures:

The working temperature for media is:

maximum	**+140°C**
minimum	**-10°C**

The maximum ambient temperature is: **+50°C**

Application:

Series **179** solenoid valves are ideal for automatic control of media where low flow rates are required.
Some typical application examples:

- Exhaust gas analysers;
- Sterilisers;
- Scientific equipment;
- Electrical medical equipment;
- Automatic dispensers;
- Pilot valves.

Coils:

For series **179** valves the WB class **"F" coil (155°C)**, encapsulated in thermoplastic containing 30% glass fiber, is used.
The coil is for continuous service, 100% E.D.
The rated voltage tolerance is:
±10% for A.C. power supply and
+10% -5% for D.C.
The "W" coil can be used on a.c. with frequency of 50/60Hz (dualfrequency) and has Faston terminals for **DIN 43650B** connector with protection to **IP65**.

Installation:

The valves can be mounted in any position without jeopardising their operation. It is however advisable to install them with the coil in a vertical position above the body.

Approvals:

- Coil certification:
WB 4,5 115V/50-60Hz, 220-230V/50-60Hz

- For the coil:
WB 4,5 115V/50-60Hz, 220-230V/50-60Hz

- UL Recognized Comp. Mark per la bobina:
WB 4,5 24V/60Hz, 110-120V/60Hz, 208-240V/60Hz

Special versions

On request and for large orders, the series **179** valves can be fitted with quick action coupling fittings such as **Prestolock** cartridge .

Parker Hannifin S.p.A.
via E. F r i, 5
20060 G s (il no) - I y

MATERIALS

• Valve body:	OT58 UNI 5705 brass stamping
• Seals:	Viton
• Enclosing tube:	OT58 UNI 5705 brass stamping
• Plunger:	AISI 430 F stainless steel
• Spring:	AISI 302 stainless steel
• Shading ring:	Copper

ELECTRICAL FEATURES

Coil type [ ]		Power [W]		Insulat. class
A.C.(~)	D.C.(=)	A.C.(~)	D.C.(=)	
WB 4,5	WB 5,0	4,5	5,0	F

SPECIFICATION

Fittings Ø G	Valve type	Nominal orifice Ø	Flow coefficient Kv	Minimum pressure	Max differential pressure (M.O.P.D.)		Coil type	Weight	Notes
["]	[ ]	[mm]	[m³/h]	[bar]	in A.C.(~) [bar]	in D.C.(=) [bar]	[ ]	[Kg]	[ ]
1/8	179 I	1,2 (1,6)*	0,04	0	10	10	W	0,14	1
1/8	179 A	1,5 (1,6)*	0,05	0	7	7	W	0,14	1

Note: 1) NP (nominal pressure): 25 bar. (2) * Discharge diameter.

DIMENSIONS

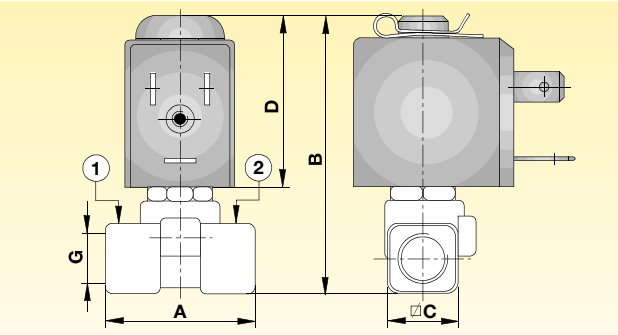

Fittings Ø G	A	B	C	D
["]	[mm]	[mm]	[mm]	[mm]
1/8	30	56	14	35

ORDER CODE

VE	179		V			[V]	[Hz] / d.c.

COMPLETE VALVE

FITTINGS

I	1/8"
A	1/8"

SERIES

SEAL

V	Viton

Coil type	24 V 50/60 Hz	115V 50/60 Hz	220-230 V 50/60 Hz	240 V 50/60 Hz	12 V d.c.	24 V d.c.
WB 4,5	●	●	●	●		
WB 5,0					●	●

Coil type	24 V / 60 Hz	110-120 V / 60 Hz	208-240 V / 60 Hz
WB 4,5	●	●	●

Note: Valve supplied with coil in a multipack. Connector to be ordered separately.

Parker Climate & Industrial Controls

Parker Hannifin S.p.A.
via E. Fermi, 5
20060 Gessate (Milano) - Italy

Solenoid Valves for Automation

3/2 way - Normally Closed - Direct operated

Fittings: G = 1/8" - 1/4"

Series **141**

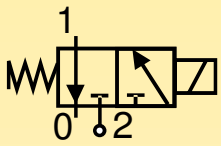

N.C.
Normally closed

Coil energised - open
Coil de-energised - closed

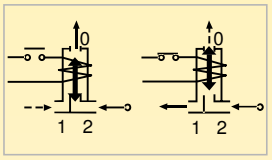

General description:

PARKER series **141** solenoid valves are direct operated and do not require a minimum differential pressure to operate.
They are used for general applications with media such as **water, air, light oils (2°E) and inert gases**, provided they are compatible with the construction materials used.
The series **141 valves** seal bubble tight.
Series **141** valves are **normally closed**.

Temperatures:

The working temperature for media is:

maximum	**+140°C**
minimum	**-10°C**

The maximum ambient temperature is:

- with class **"F"** coils **+50°C**
- with class **"H"** coils **+80°C**

Application:

Series **141** solenoid valves are used in applications which require actuation and automatic discharge of moving systems in the following applications:

- Sterilisers;
- Espresso coffee machines;
- Air compressors;
- Diesel oil burners;
- Pilot valves;
- Polyurethane plants;
- Water treatment plants.

Coils:

For series **141** valves class **"F"** coils **(155°C)** are available encapsulated in thermoplastic containing 30% glass fiber (types: ZB, YB).
Class **"H"** coils **(180°C)** are also available encapsulated in thermoplastic material containing 40% glass fiber (type: ZH).
All the coils are for continuous service, 100% E.D.
The rated voltage tolerance is:
±10% for A.C. power supply and
+10% -5% for D.C.
The "Z" and "Y" coils can be used on a.c. with frequency of 50/60 Hz (dualfrequency).
The "Z" coils have Faston terminals for **DIN 43650A** connectors with protection to **IP65**.
The "Y" coil has terminals with 2 x 1,000 mm cables with protection to **IP67**.

Installation:

The valves can be mounted in any position without jeopardising their operation. It is however advisable to install them with the coil in a vertical position above the body.
The valve body has a M4 x 8 mounting hole.

Approvals:

- Coil certification:

ZB 09	24V/50-60Hz, 115V/50-60Hz 220-230V/50-60Hz, 240V/50-60Hz
ZB 12	12V DC, 24V DC
YB 09	220-230V/50-60Hz

- For the coils:

ZB 09	220-230V/50-60Hz, 240V/50-60Hz
YB 09	220-230V/50-60Hz

- UL Recognized Comp. Mark for coils:

ZB 09	24V/60Hz, 110-120V/60Hz, 208-240V/60Hz
YB 09	24V/60Hz, 110-120V/60Hz, 208-240V/60Hz

P rker nnifin S.p.A.
via E. Fermi, 5
20060 Gessate (Milano) - Italy

MATERIALS

• Valve body:	OT58 U l 5705 brass stampi g
• Seals:	Viton
• nclosi tube:	AISI 3C4 stainless steel
• Plu er:	AIS 30 F stainless steel
• Spri :	AISI 3C2 stainless steel
• Shadi ri :	Copper

ELECTRICAL FEATURES

Coil type [ ]		w r [W]		Ins lat. class
C.(~)	.C.( )	.C.(~)	.C.( )	
ZB 09	ZB 12	9	12	F
YB 09	YB 12	9	12	F
ZH 14	ZH 16	14	16	H

SPECIFICATION

Fittings Ø G	ve type	N in l orifice Ø	Fl w coefficien Kv	i imum ressure	Ma dif renti l ressur (. . . .)		Coil type	Weight	Notes
					in A.C.(~)	in D.C.(=)			
["]	[ ]	[mm]	[m³/h]	[bar]	[bar]	[bar]	[ ]	[Kg]	[ ]
1/8	141 A	,5 (,5)*	, 7	0	5	5	Y	, 60	1
1/8	141 B	,0 (,5)*	,12	0	10	10	Y	, 60	1
1/4	14 F	,0 (,5)*	,12	0	10	10	Y	, 60	1
1/4	14 G	,5 (,5)*	, 7	0	7	7	Y	, 60	1

Note: 1) NP (nominal pressure): 64 bar. 2) E haust diameter.

DIMENSIONS

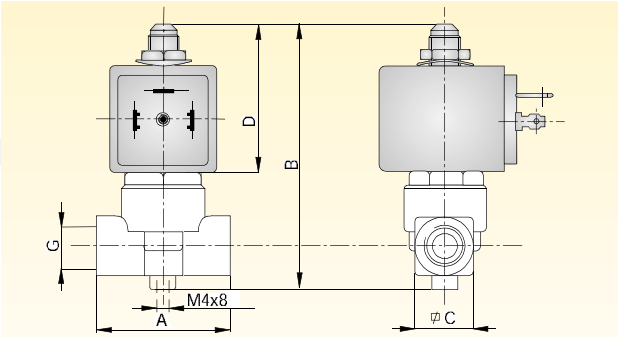

Fittings Ø G	A	B	C	D
["]	[mm]	[mm]	[mm]	[mm]
1/8	40	8 ,5	18	5,5
1/4	40	8 ,5	18	5,5

ORDER CODE

PM	141		V			
						[V] [Hz] / d.c.

VALVE BODY

SERIES

FITTINGS

A	1/8"
B	1/8"
F	1/4"
G	1/4"

SEAL

V	Viton

Coil type	24 V 50/60 Hz	115V 50/60 Hz	220-230 V 50/60 Hz	240 V 50/60 Hz	12 V d.c.	24 V d.c.
ZB 09	•	•	•	•		
ZB 12					•	•
YB 09	•	•	•			
YB 12					•	•
ZH 14	•	•	•			
ZH 16						•

Note: Valve supplied with body (PM) and coil separate. Connector to be ordered separately.

Parker Hannifin S.p.A.
via E. Fermi, 5
20060 Gessate (Milano) - Italy

General application valves 3/2 - Direct operated

Port size	Orifice (mm)	Flow factors (L/min)			Admissible differential pressure bar			Fluid temp. °C			Seat disc	Reference numbers				Power consumption (W)		Wt. (g)	El. Part Group *	Dim ref.
		Liquids		Gases	Min	Max		Gas	Liquid	Oil		Global valve reference	Valve reference no.	Housing	Coil	DC	AC			
G		kv	Qmax	Qn		DC	AC													

Brass body/Sub-base mounting

Normally closed

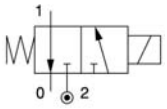

SB	1.5	1.5	5.8	80	0	15	15	100	100	100	FKM	7131FBF4GVM0	**E131F4450** 1	**2995**	**481865**	9	8	255	2	27
	1.5	1.5	5.8	80	0	15	15	120	120	120	FKM			**4270**	**481000**	8	8	375	2	
	1.5	1.5	5.8	80	0	15	15	100	100	100	FKM	7131FBF4GV00	**E131F44**	**2995**	**481865**	9	8	255	2	27
	1.5	1.5	5.8	80	0	15	15	120	120	120	FKM			**4270**	**481000**	8	8	375	2	
	2	2.5	8	140	0	10	10	100	100	100	FKM	7131FBF4JVM0	**131F4650** 1	**2995**	**481865**	9	8	255	2	27
	(2.5)	(3.5)	(8.5)	(220)	0	10	10	100	100	100	FKM			**2995**	**481865**	9	8	255	2	
	2	2.5	8	140	0	10	10	120	120	120	FKM			**4270**	**481000**	8	8	375	2	
	(2.5)	(3.5)	(8.5)	(220)	0	10	10	120	120	120	FKM			**4270**	**481000**	8	8	375	2	
	2	2.5	8	140	0	10	10	100	100	100	FKM	7131FBF4JV00	**131F46**	**2995**	**481865**	9	8	255	2	27
	(2.5)	(3.5)	(8.5)	(220)	0	10	10	100	100	100	FKM			**2995**	**481865**	9	8	255	2	
	2	2.5	8	140	0	10	10	120	120	120	FKM			**4270**	**481000**	8	8	375	2	
	(2.5)	(3.5)	(8.5)	(220)	0	10	10	120	120	120	FKM			**4270**	**481000**	8	8	375	2	
	2.5	3.5	8.5	220	0	7	7	100	100	100	FKM	7131FBF4LVM0	**E131F4350** 1	**2995**	**481865**	9	8	255	2	27
	2.5	3.5	8.5	220	0	7	7	120	120	120	FKM			**4270**	**481000**	8	8	375	2	
	2.5	3.5	8.5	220	0	7	7	100	100	100	FKM	7131FBF4LV00	**E131F43**	**2995**	**481865**	9	8	255	2	27
	2.5	3.5	8.5	220	0	7	7	120	120	120	FKM			**4270**	**481000**	8	8	375	2	

Brass body/Sub-base mounting

Normally open

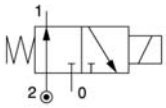

SB	1.5	1.4	6	80	0	16	16	100	100	100	FKM	7132FBF4GV00	**132F44**	**2995**	**481865**	9	8	255	2	27
	1.5	1.4	6	80	0	16	16	120	120	120	FKM			**4270**	**481000**	8	8	375	2	
	2	1.8	6	125	0	10	10	100	100	100	FKM	7132FBF4JV00	**132F46**	**2995**	**481865**	9	8	255	2	27
	2	1.8	6	125	0	10	10	120	120	120	FKM			**4270**	**481000**	8	8	375	2	
	2.5	2.2	8.5	160	0	7	7	100	100	100	FKM	7132FBF4LV00	**132F43**	**2995**	**481865**	9	8	255	2	27
	2.5	2.2	8.5	160	0	7	7	120	120	120	FKM			**4270**	**481000**	8	8	375	2	

Brass body/Sub-base mounting

Universal

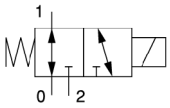

SB	1.5	1.5	4.5	80	0	10	10	100	100	100	FKM	7133FBF4GVM0	**E133F4450** 1	**2995**	**481865**	9	8	255	2	27
	1.5	1.5	4.5	80	0	10	10	120	120	120	FKM			**4270**	**481000**	8	8	375	2	
	1.5	1.5	4.5	80	0	10	10	100	100	100	FKM	7133FBF4GV00	**E133F44**	**2995**	**481865**	9	8	255	2	27
	1.5	1.5	4.5	80	0	10	10	120	120	120	FKM			**4270**	**481000**	8	8	375	2	
	2	2.5	6	140	0	7	7	100	100	100	FKM	7133FBF4JVM0	**133F4650** 1	**2995**	**481865**	9	8	255	2	27
	2	2.5	6	140	0	7	7	120	120	120	FKM			**4270**	**481000**	8	8	375	2	
	2	2.5	6	140	0	7	7	100	100	100	FKM	7133FBF4JV00	**133F46**	**2995**	**481865**	9	8	255	2	27
	2	2.5	6	140	0	7	7	120	120	120	FKM			**4270**	**481000**	8	8	375	2	
	2.5	3.5	7	220	0	4	4	100	100	100	FKM	7133FBF4LVM0	**E133F4350** 1	**2995**	**481865**	9	8	255	2	27
	2.5	3.5	7	220	0	4	4	120	120	120	FKM			**4270**	**481000**	8	8	375	2	

Table continued on page 146

Notes:

* See Electrical Parts Group table at end of section

1. Manual override standard

Values shown within brackets are valid for exhaust port only.

Parker Lucifer SA
Fluid Control Division Europe
CH-1227 Carouge-Genève

General application valves 3/2 - Direct operated

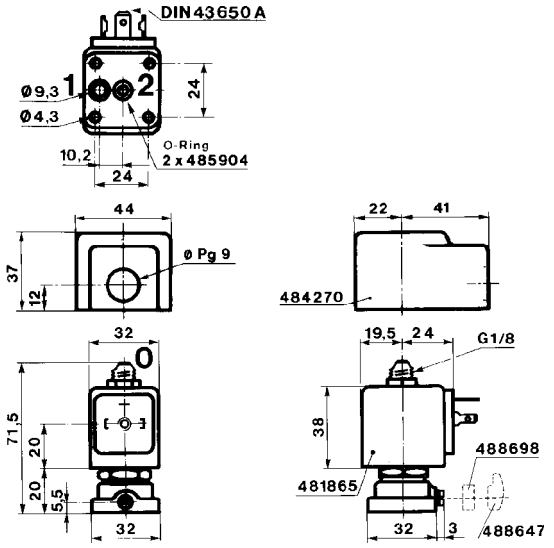

Dimension reference 27

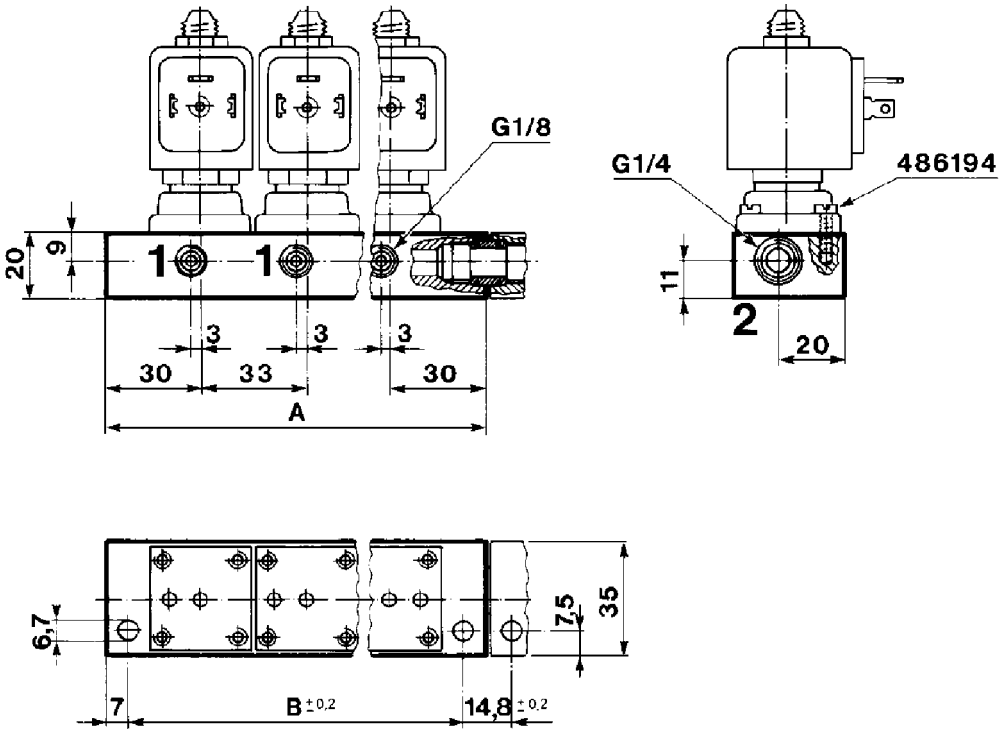

Quantity of valves by assembly	Reference numbers	A mm	B mm	Wt. (g)
2	486162	93	79	150
3	486163	126	112	210
5	486164	192	178	420

Associated sub-base diagram

Parker Lucifer SA
Fluid Control Division Europe
CH-1227 Carouge-Genève

Coils

X coil

Coil manufactured from **class F** copper wire, moulded in thermoplastic:
- (polyammide) with 30% glass fiber;

Features::

Protection	DIN 40050 = IP 54 with plug
Connector	Plug with special three-core cable
Frequency	50 or 60 Hz
Insulation class	F (155°C)

Types available:

✻ **IMQ** approved for standard voltages

1) Class F (155°C)
- XT09 = 12 VA - 9 W a.c. Service (20 VA - Inrush)
- XP07 = 13 VA - 7 W a.c. Service (22 VA - Inrush)

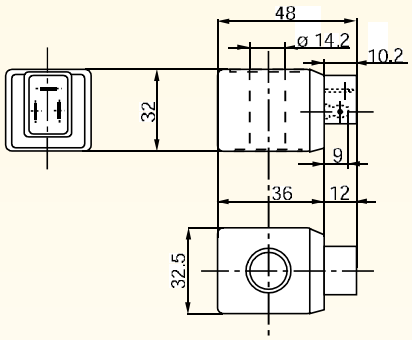

W coil

Coil manufactured from **class H** copper wire, moulded in thermoplastic:
- (polyester) with 30% glass fiber;

Features:

Protection	DIN 40050 = IP 65 with connector
Connector	DIN 43650 B - PG 9
Frequency	50/60 Hz
Insulation class	F (155°C)

Types available:

✻ **IMQ** approved for standard voltages

1) Class F (155°C)
- WB4.5 = 7.5 VA - 4.5 W a.c. Service (11 VA - Inrush)
- WB5.0 = 5 W d.c.
- WB8.0 = 11 VA - 8 W a.c. Service (17 VA - Inrush).

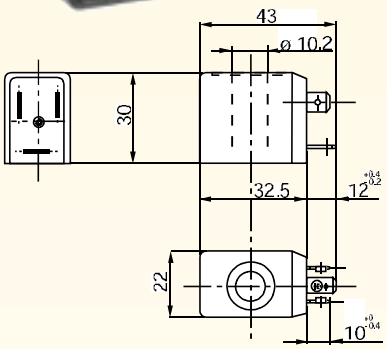

✻ ✻ ✻

Parker Hannifin S.p.A.
via E. Fermi, 5
20060 Gessate (Milano) - Italy

Z coil

i m nu u m **H** pp i , m u in
h m p i
p i h ib **B**
p ph n n i h ib **H**

F :

P = P i h nn
P P
F H

:

* **DE UL** pp n

ZB = i n u h
ZB =
ZB = i n u h
ZB =

H
ZH = i n u h
ZH =

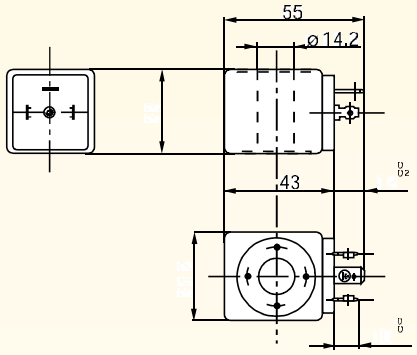

Y coil

i m nu u m **H** pp i , m u in
h m p i
p i h ib ;

F u

Protection	DIN 40050 = IP 67
Electrical connection	two 1000 mm cables
F	50/60 H

:

* **IMQ VDE UL** pp
n

B = i n u h
B =
B = i n u h
B =

=

w
w

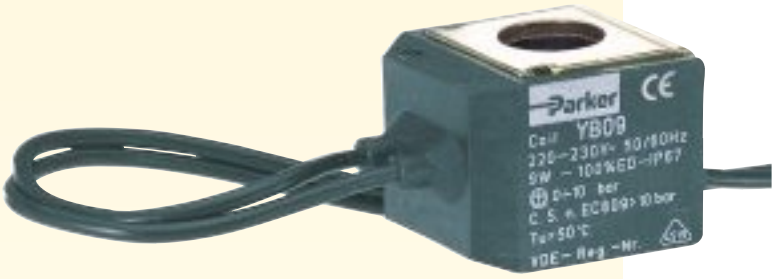

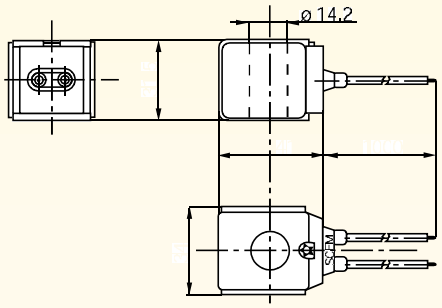

P rker Hanni in p
i E Fermi
060 Gess Mi

2.2 Coils for DIN plug connection:

2.2.1 32 mm Coils

2

These coils can be mounted with the majority of the Lucifer solenoid valves. This is an encapsulated assembly comprising a coil, integral magnetic iron path and snap-on plug connection. The synthetic material encapsulation provides an effective compact housing, offering full protection against dust, oil, water, etc. Ease of mounting in confined space - offers shock and corrosion protection - simplifies conversion of existing equipment to other requirements, etc.

CE

This coil conforms to the IEC/CENELEC safety standards and complies with European low-voltage directive 73/23/EC.

2 / 3

Specification			Standard	Double frequency	Reduced power	High temperature	High temp. + High power
Ref. (without plug) **Ref.** (with plug)			481865 or **DZ02** 482725 or **DZ03**	483510 or **DZ06** 482635 or **DZ07**	482730 or **DZ90** 482735 or **DZ91**	492453 or **DZ04** 492726 or **DZ05**	492425 or **DZ08** 492727 or **DZ09**
Degree of protection			IP65 according to IEC / EN 60529 standards (with plug connection)				
Class of insulation			F 155°C	F 155°C	F 155°C	H 180°C	H 180°C
Electrical connection			Through a 2 P + E plug according to DIN 43650 type A				
Ambient temperature			-40°C to +50°C The application is limited also by the temperature range of the valve	-40°C to +50°C	-40°C to +50°C	-40°C to +50°C	-40°C to +50°C
Elect. Power	**DC**	**Pn** (hot)	9 W	-	7 W	9 W	14 W
		P (cold) 20°C	12 W	-	9 W	12 W	21 W
	AC	**Pn** (holding)	8 W	9 W	6 W	8 W	14 W
		Attraction cold	26 VA (9 W)	32 VA (10 W)	20 VA (7 W)	26 VA (9 W)	55 VA (18 W)

Voltage tolerances: -10% to +10% of the nominal voltage

Duty: Continuous duty coil (ED 100%)

Voltages: see voltage code table

Weight: 130 g (without plug)

20

18,8

Parker Lucifer SA
Fluid Control Division Europe
CH-1227 Carouge-Genève

Pressure Switch

Parker Lucifer products

Parker
Lucifer valve Division

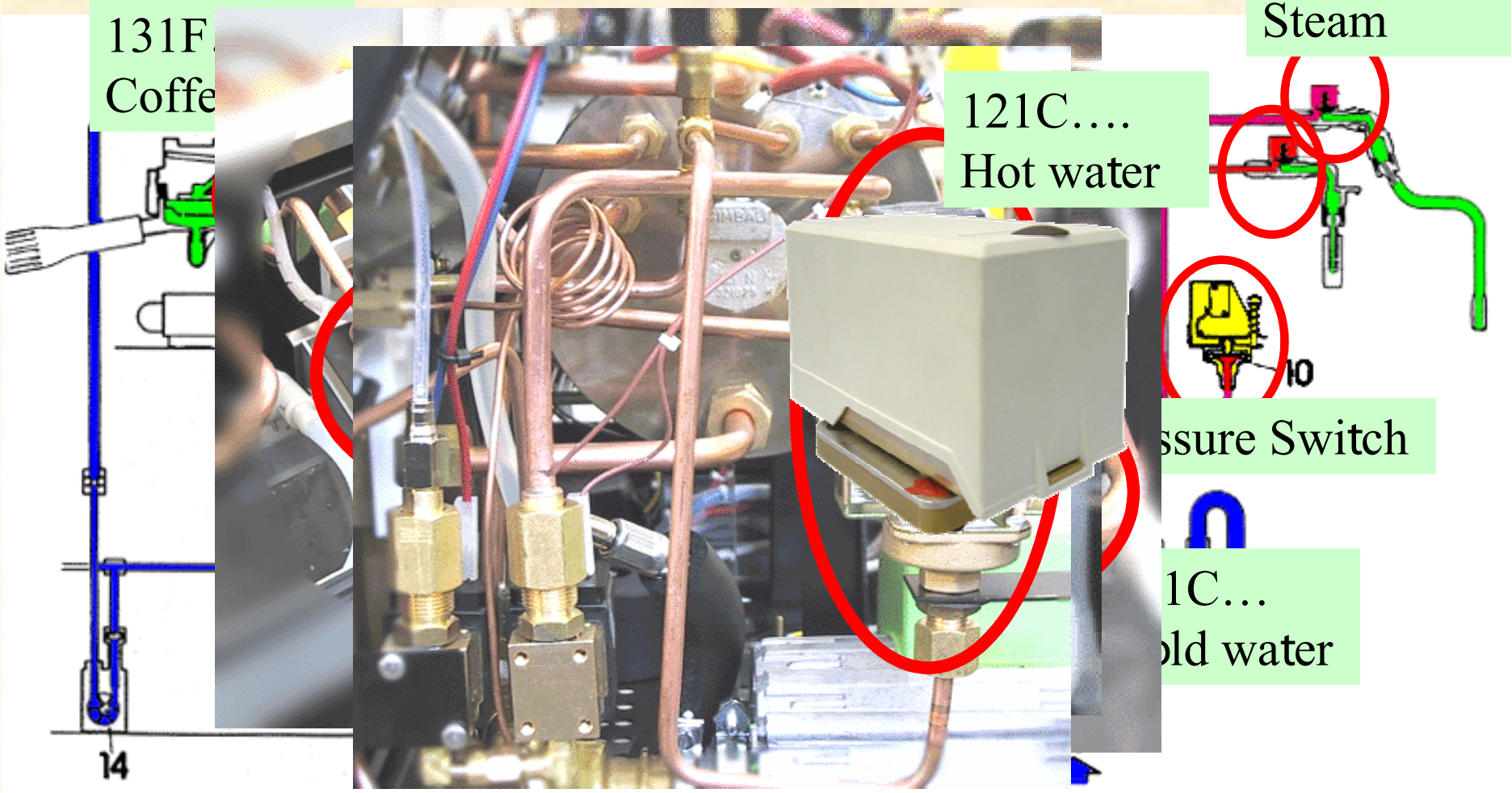

Technical specifications

Parker
Lucifer valve Division

Mechanical

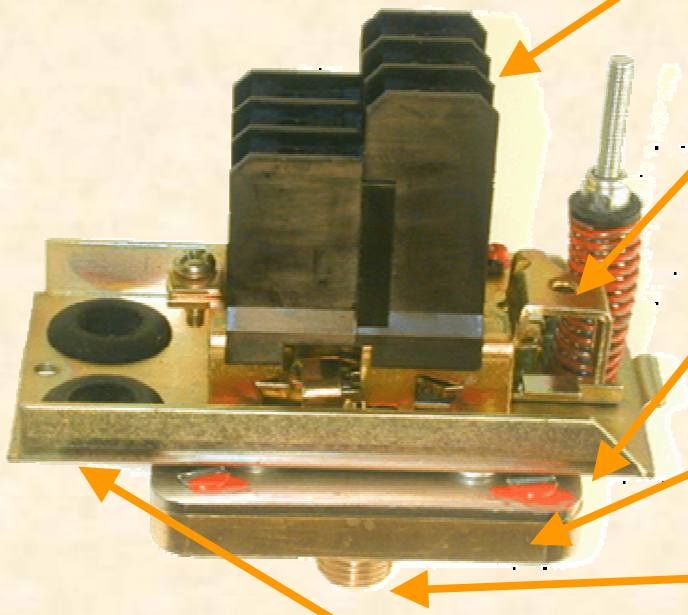

Self extinguish plastics materials

Zinc iridated metal parts

PTFE diaphragm
140°C max (medium)

Brass body

G1/4" biconic connection

Max. pressure 2.1 bar

Protection IP20 (option IP40)

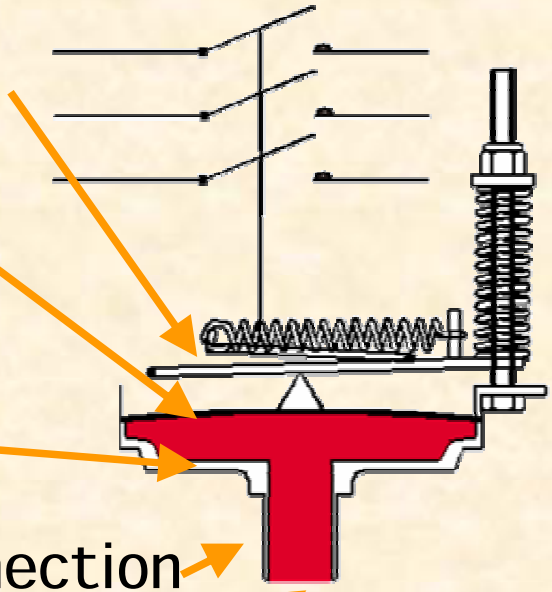

Technical specifications

Parker
Lucifer valve Division

Electrical

Tripole switch

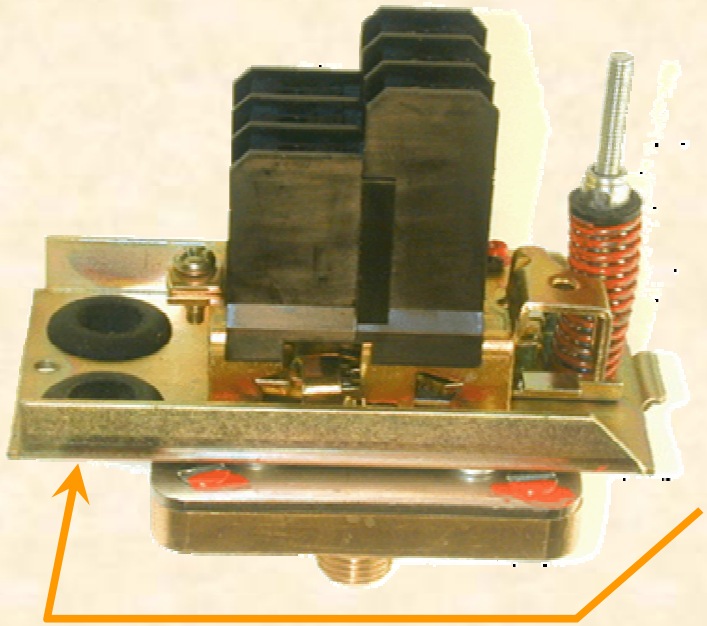

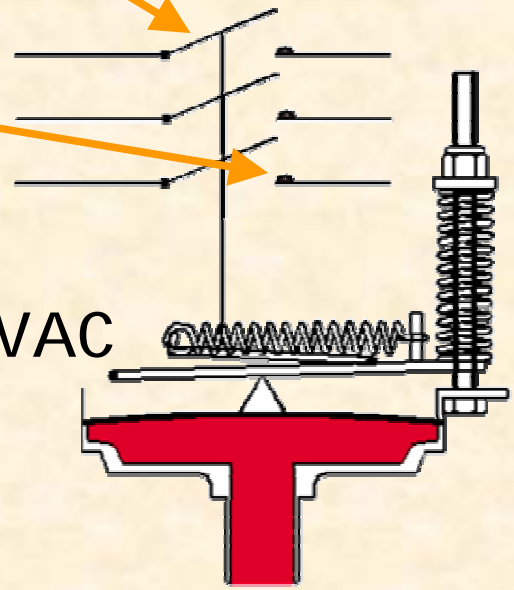

Silver alloy contacts

Isolation voltage 415VAC

Two fairland Ø12 mm

Nominal current continous duty 25A

Nominal current (1 phase) 25A
Nominal current (3 phases) 9A

Functioning

Parker
Lucifer valve Division

Example: Pressure regulated 1bar

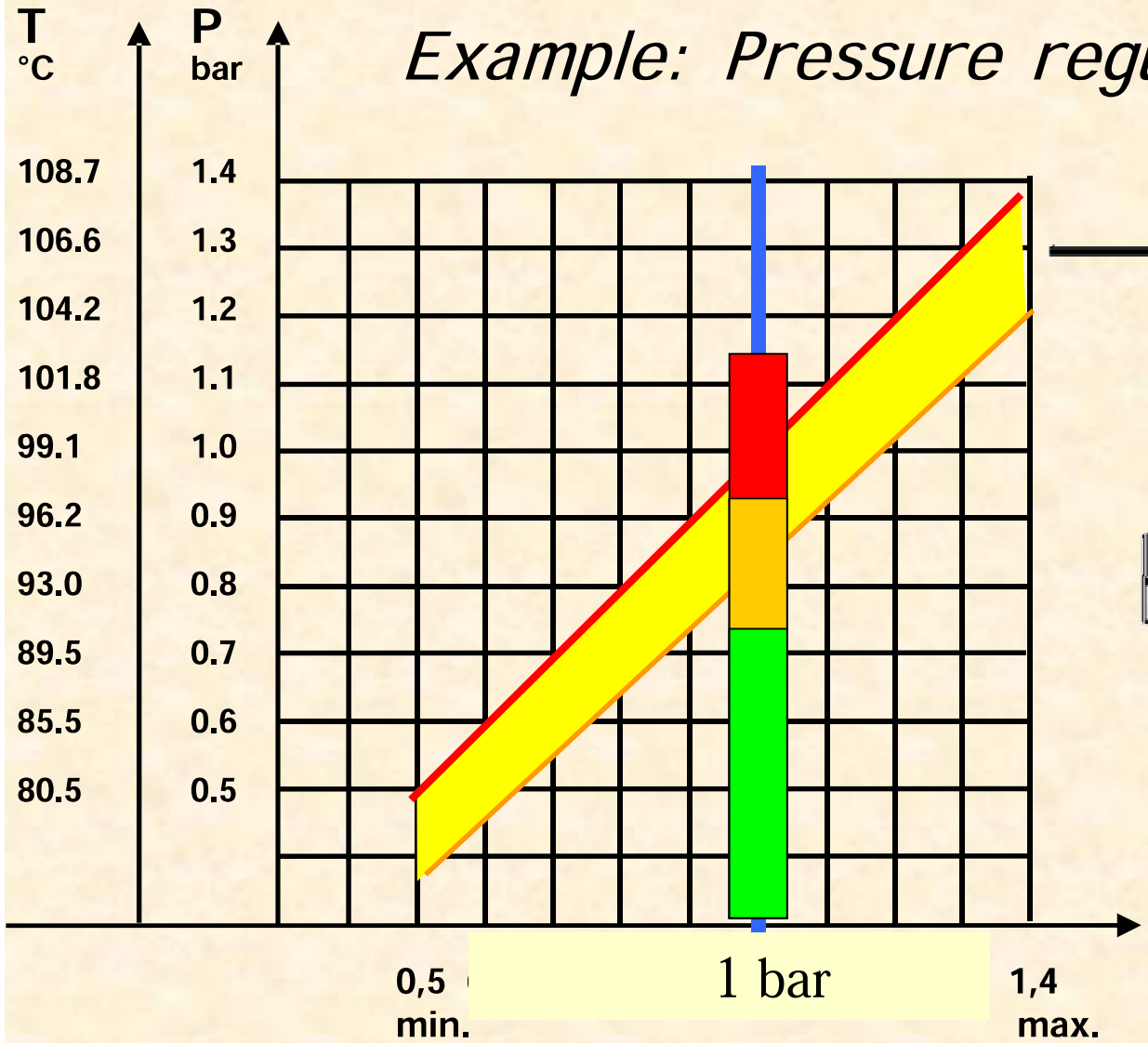

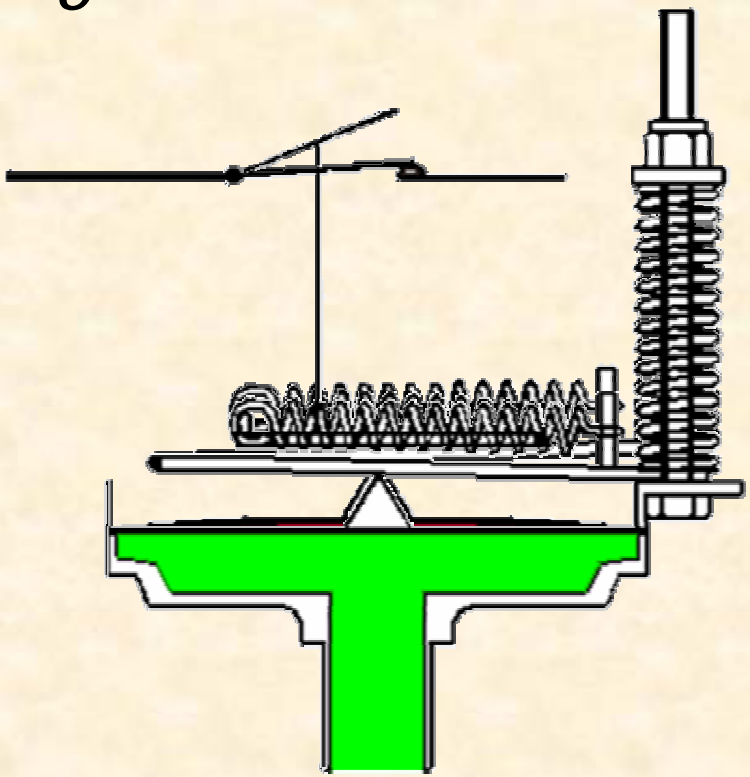

Simulation GO

Versus competition

Lucifer valve Division

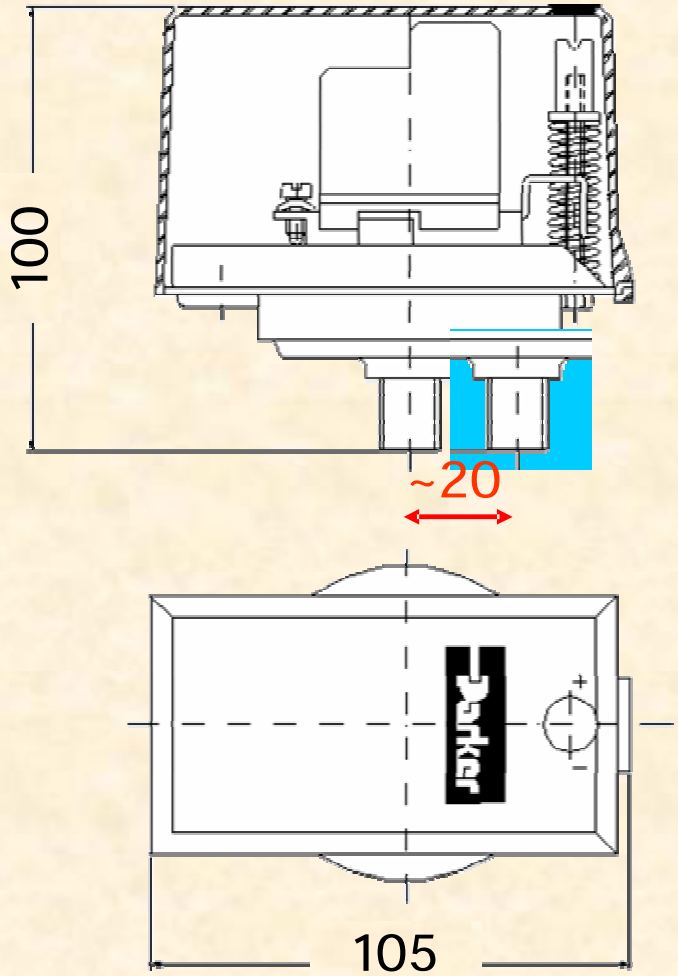

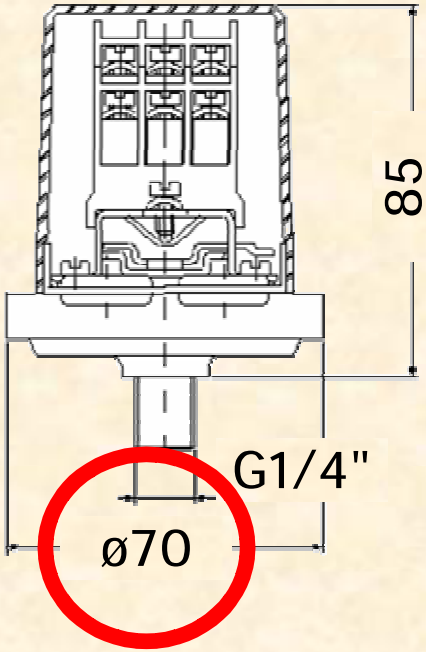

Differences from Sirai:

Width of 70 mm instead of 60 mm.

20 mm difference for Inlet pressure

Parker
Instrumentation

A-LOK®
Rohrverschraubungen

Katalog CAT4233
Überarbeitet Juli 1999

A-LOK® Rohrverschraubungen

Einführung
Parker A-LOK® Zweiklemmring-Rohrverschraubungen gewährleisten leckfreie Verbindungen für Anwendungen in den Bereichen Meß- und Regeltechnik, Kraftwerks- sowie Analysentechnik. A-LOK® Verschraubungen werden nach höchsten Qualitätsnormen gefertigt und sind in einer breiten Palette von Größen, Werkstoffen und Konfigurationen erhältlich.

Eigenschaften
Parker A-LOK® Rohrverschraubungen sind speziell für den Gebrauch in Instrumentierung, Prozeß- und Regeltechnik, Analysegeräten und Ausrüstungen in der chemischen und Petrochemie, Energie-Erzeugung und in Papierfabriken entwickelt worden. A-LOK® Verschraubungen werden ebenso in anderen Bereichen eingesetzt, in denen eine Rohrverschraubung von höchster Qualität gefordert ist.

Werkstoffe
Parker A-LOK® Verschraubungen sind standardmäßig in Edelstahl 316 erhältlich und sind mit Material-Chargennummern versehen. Als weitere Standardwerkstoffe sind weiterhin erhältlich: C-Stahl, Messing, Aluminium, Monel, Hastelloy C®, Incolloy, Titan, 6Mo, Inconel 625 und 825. Gerade Verschraubungen werden aus kaltgezogenem Stangenmaterial gefertigt und geformte Körper aus dichtporigen Schmiedestücken. Das verwendete Rohmaterial entspricht den chemischen Anforderungen, die in Tabelle 1 (s. Seite 6) aufgeführt sind. Für nukleare und andere kritische Anwendungen sind A-LOK® Edelstahl Verschraubungen mit Materialzeugnissen (EN 10204, 3.1b) erhältlich.

Gewindeverschraubungen/Adapter
Parker A-LOK® Verschraubungen sind mit einer großen Auswahl von ISO und ANSI Gewinde-Anschlüssen erhältlich. Eine große Auswahl von Gewindeadaptern ist in Katalog CAT4260-P/W zu finden.

Rohrauswahl
Parker A-LOK® Rohrverschraubungen können mit einer großen Auswahl von Rohrmaterialien und -wandstärken eingesetzt werden. Rohr- und Verschraubungsmaterial sollten entsprechend dem Durchflußmedium gewählt werden. Aufgrund der thermischen Ausdehnungseigenschaften und der chemischen Stabilität sollte das Rohr aus dem gleichen Material wie die Verschraubung sein. (Die Ausnahme ist die Kombination von Messing-Verschraubungen und Kupfer-Rohr.)

Kein Drehmoment
Parker A-LOK® Verschraubungen verdrehen das Rohr während der Installation **nicht**. Die A-LOK® Klemmring-Konstruktion bewirkt, daß jegliche Montage- und Wieder-Montagekräfte axial auf das Rohr übertragen werden. Da keine radiale Bewegung des Rohres auftritt, wird das Rohr nicht belastet. Die mechanische Beschaffenheit des Rohres wird beibehalten.

Wiedermontierbarkeit
Bei der Montage entstehen keine Radialkräfte, die zur Verformung von Klemmringen oder Überwurfmuttern führen könnten. Dadurch wird eine leichte Demontage der Mutter und eine hohe Zahl von Wiedermontagen gewährleistet.

Abdichtung
Ausgiebige Tests und über 4 Jahrzehnte Erfahrung in der Fertigung von Qualitäts-Rohrverschraubungen gewährleisten gleichbleibend zuverlässige Verbindungen mit Parker A-LOK® Verschraubungen.

Nomenklatur
Die Artikel-Nummern der Parker A-LOK® Verschraubungen sind derart aufgebaut, daß Größe und Art der Verschraubung sowie der Werkstoff sofort erkennbar sind.

Montage, Wiedermontage und Prüfbarkeit
Die Montage- und Wiedermontageanleitung von Parker A-LOK® Rohrverschraubungen sowie die Prüfung der montierten Verschraubung mit Hilfe von Prüflehren werden auf Seite 74 dieses Kataloges beschrieben.

Druckraten und Rohrauswahl
Angaben über Betriebsdrücke für A-LOK® Rohrverbindungen finden Sie im “Instrument Tubing Selection Guide”, der sich in Ihrem Instrumentation Gesamtkatalog bzw. im “Parker Instrument Tube Fitting Installation Manual” (Katalog BUL4200-B4) befindet.

Bei einer Kombination einer Parker A-LOK® Verschraubung mit einem Ein- oder Aufschraubgewinde können diese Gewinde zu einer Herabsetzung des maximalen Betriebsdruckes der Verbindung führen. Druckraten für Parker Gewinde-Verschraubungen finden Sie in Katalog CAT4260-P/W (Gewinde- und Schweiß-Fittings).

Huntsville, Alabama, USA


Barnstaple, UK

Die Parker A-LOK® Zweiklemmring-Verschraubung besteht aus vier Präzisions-Komponenten, die sichere, leckfreie Verbindungen bei Hochdruck- und Vakuumanwendungen auch unter Vibrationsbelastung garantieren.

Zöllig

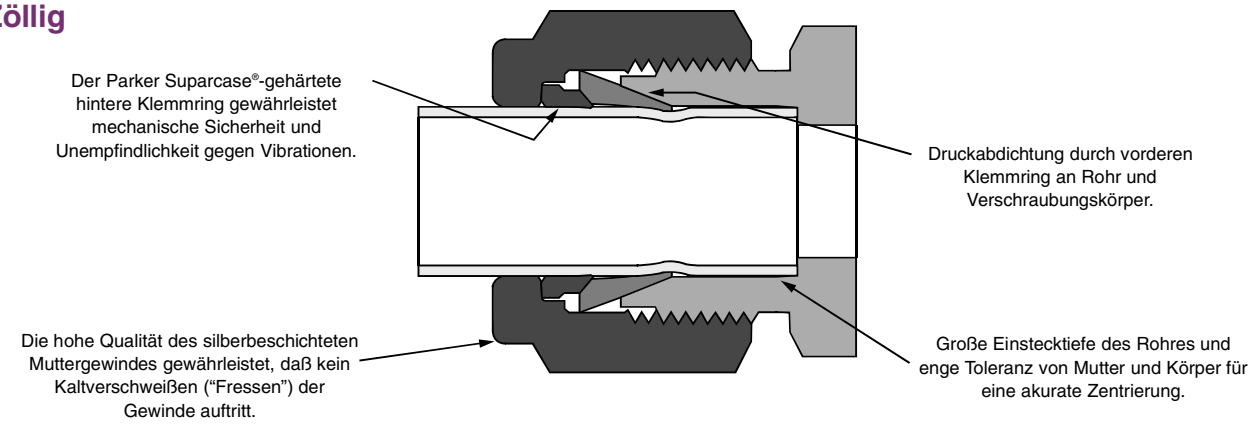

Metrisch

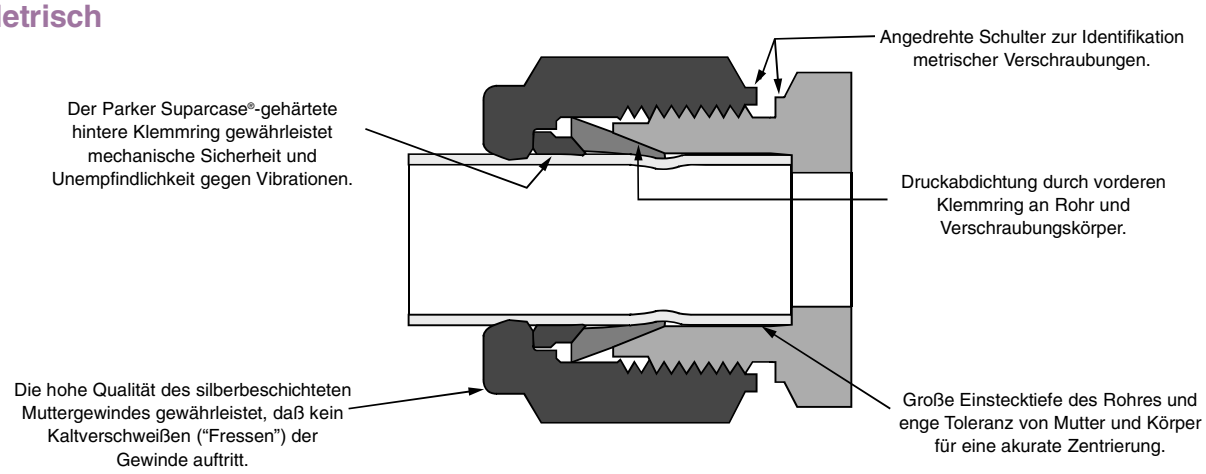

Parker Rohrverschraubungen für Instrumentierung werden komplett montiert und einsatzbereit geliefert. Beim Anziehen der Mutter wird der vordere Klemmring durch den Innenkonus des Körpers auf das Rohr gepreßt und verformt diesen plastisch; es resultiert ein druck- und vakuumdichter Kraftschluß zwischen Rohr und Verschraubung. Der hintere Klemmring wird durch den Konus des vorderen in das Rohr gedrückt, wodurch ein fester mechanischer Halt des Rohres entsteht.

A-LOK® Rohrverschraubungen

Inhalt

Inhalt

A-LOK® mit O-Ring gedichtetem Parallel-Gewinden

A-LOK® mit Schweiß-Anschluß

Analyse-Fittings

Schlauchfittings

Einzelkomponenten

A-LOK® Rohrverschraubungen

Tabelle 1 – Typische Werkstoffspezifikationen

GRUNDWERKSTOFF	STANGENMATERIAL	SCHMIEDESTÜCK	ALLGEMEINE ROHRSPEZIFIKATION
MESSING	CA-360 QQ-B 626 Alloy 360 ASTM-B16 Alloy 360 CA-345 ASTM-B-453 Alloy 345 BS970 316-S31 DIN 4401 ASME SA479-316	CA-377 QQ-B 626 Alloy 377 ASTM-B-124 Alloy 377 BS2872 CZ122	ASTM-B75 ASME-SB75 (TEMPER "O")
EDELSTAHL (Typ 316)(1)	ASME-SA-479 Typ 316-SS BS970 316-S31 DIN 4401	ASME-SA-182 316 BS970 316-S31 DIN 4401	ASME-SA-213 ASTM-A-213 ASTM-A-249 ASTM-A-269(2) MIL T-8504 MIL T-8506
STAHL	ASTM-A-108 QQ-S-637	ASTM-A-576	SAE J524b SAE J525b ASTM-A-179
ALUMINIUM	2017-T4 or 2024-T4 ASTM-B211 QQ-A-225/5 or 6	2014T (wie hergestellt) ASTM-B-211 QQ-A-225/4	303, 6061T6 ASTM-B-210
NICKEL-KUPFER	ASTM-B-164 QQ-N-281 BS3076 NA13	ASTM-B-164 QQ-N-281 BS3076 NA13	ASTM-B-165
HASTELLOY C-276®	ASTM-B-574 ASTMB575	ASTM-B-574	ASTM-B-622 ASTM-B-626
ALLOY 600	ASTM B-166 ASME-SB-166	ASTM-B-564	ASTM-B-163
CARPENTER 20®	ASTM-B-473	ASTM-B-462 ASTM-B-472	ASTM-B-468
TITAN	ASTM-B-348	ASTM-B-381	ASTM-B-338
INCOLOY 625 INCOLOY 825	BS3076 NA16 ASTMB425	BS3076 NA16 ASTMB425	ASTM-B-625 ASTM-B-444 ASTM-B-423 ASTM-B-829
6MO	UNS S31254 ASTM A479	UNS S31254 ASTM A 479	ASTM-A-269

(1) Falls spezifische Informationen gewünscht sind, wie z. B. Material-Analysezeugnisse, kann Ihnen Ihr Parker Hannifin A-LOK® Händler hierzu Auskunft geben.
(2) Edelstahl A-LOK® Rohrverschraubungen können verläßlich mit nahtlosem und geschweißtem, voll vergütetem Rohr Typ 304, 316 und 316L eingesetzt werden.

A-LOK® Abmessungen

GRÖßE	ZOLL					
	ROHR A.D.	A-LOK® GEWINDE	†C	H SECHS-KANT	E DURCH-MESSER	†D ROHR EINSTECKTIEFE
1	1/16	10-32	.43	5/16	.052	.34
2	1/8	5/16-20	.60	7/16	.093	.50
3	3/16	3/8-20	.64	1/2	.125	.54
4	1/4	7/16-20	.70	9/16	.187	.60
5	5/16	1/2-20	.73	5/8	.250	.64
6	3/8	9/16-20	.76	11/16	.281	.67
8	1/2	3/4-20	.87	7/8	.406	.90
10	5/8	7/8-20	.87	1	.500	.96
12	3/4	1-20	.87	1-1/8	.625	.96
14	7/8	1-1/8-20	.87	1-1/4	.750	1.03
16	1	1-5/16-20	1.05	1-1/2	.875	1.24
20	1-1/4	1-5/8-20	1.52	1-7/8	1.09	1.61
24	1-1/2	1-15/16-20	1.77	2-1/4	1.34	1.96
32	2	2-5/8-20	2.47	2-3/4	1.81	2.65

ANMERKUNG: Abmessungen C und D bei fingerfestem Anzug

† Durchschnittswert

Abmessungen sind zur Information und können jederzeit geändert werden.

INCHES

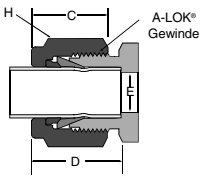

MILLIMETERS

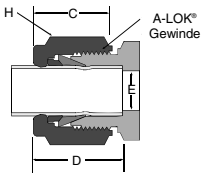

GRÖßE	MILLIMETER					
	ROHR A.D.	A-LOK® GEWINDE	†C	H SECHS-KANT	E DURCH-MESSER	†D ROHR EINSTECKTIEFE
2	2mm	5/16-20	15,3	12,0	1,7	12,9
3	3mm	5/16-20	15,3	12,0	2,4	12,9
4	4mm	3/8-20	16,1	12,0	2,4	13,7
6	6mm	7/16-20	17,7	14,0	4,8	15,3
8	8mm	1/2-20	18,6	15,0	6,4	16,2
10	10mm	5/8-20	19,5	18,0	7,9	17,2
12	12mm	3/4-20	22,0	22,0	9,5	22,8
14	14mm	7/8-20	22,0	24,0	11,1	24,4
15	15mm	7/8-20	22,0	24,0	11,9	24,4
16	16mm	7/8-20	22,0	24,0	12,7	24,4
18	18mm	1-20	22,0	27,0	15,1	24,4
20	20mm	1-1/8-20	22,0	30,0	15,9	26,0
22	22mm	1-1/8-20	22,0	30,0	18,3	26,0
25	25mm	1-5/16-20	26,5	35,0	21,8	31,3

ANMERKUNG: Abmessungen C und D bei fingerfestem Anzug

† Durchschnittswert

Abmessungen sind zur Information und können jederzeit geändert werden.

Nomenklatur

Die Artikelnummern für Parker A-LOK® Rohr-Verschraubungen sind aus Kennzeichnungen für Größe und Art der Verschraubung sowie Werkstoff zusammengesetzt.
Beispiel: Die unten dargestellte Artikelnummer bezeichnet einen Parker A-LOK® Einschrauber aus Edelstahl mit 1/2” Rohr Anschluß (-8) und 1/4” Einschraubgewinde (-4).

Bestellung von zölligen Artikeln

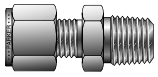

8	MSC	4	N	- 316
1. Ende 1/2" Rohr A.D.	Verschraubungs-Typ Einschrauber	2. Ende 1/4" Gewinde	Gewinde-Typ NPT	Werkstoff Edelstahl

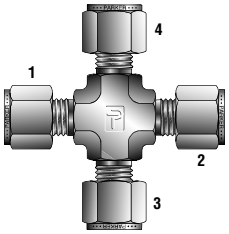

Parker A-LOK® Rohrverschraubungen werden mit den in diesem Katalog aufgeführten Artikelnummern bestellt.

Größe: Rohr- und Gewindegrößen werden durch die Anzahl der 16tel eines Zolls bezeichnet (1/2” Rohr = 8/16” = 8). (1/4” Gewinde = 4/16” = 4).

Gerade Verbinder und Winkel: Der größere A-LOK® Anschluß wird zuerst genannt, dann der kleinere A-LOK® Anschluß oder die Gewindegröße.

T- und Kreuz-Stücke: Für Reduzier-T-Stücke vom Typ JLZ werden zuerst die Anschlüsse an der Geraden (1 nach 2) und dann der untere Anschluß (3) angeführt. Beispiel: Die Größen-Angaben für ein T-Stück mit einer Reduzierung im Durchgang von 3/8” A-LOK® auf 1/4” A-LOK® und 3/8” A-LOK® am seitlichen Anschluß wären 6-4-6. Für Kreuz-Stücke werden zuerst die Anschlüsse an der horizontalen Geraden (1 nach 2) und dann an der vertikalen Geraden (3 nach 4) genannt. Bei Fittingen mit identischen Enden werden die Größen von Rohr und Gewinde vor und nach der Typen-Bezeichnung genannt, z. B. 4ET4.

Verschraubungs-Typ: Ein Buchstabe oder eine Buchstabenkombination bezeichnen den Verschraubungs-Typ. (z. B. MBT = Einschraub-T-Stück, FA = Aufschrauber, etc.) Die Verschraubungs-Typen sind im Bildverzeichnis auf Seite 4 und 5 dargestellt.

Werkstoff: Grund-Werkstoff (B = Messing, 316 = Edelstahl 316, S = Stahl, A = Aluminium, M = Monel, HC = Hastelloy C-276®, IN = Alloy 600, SS20 = Carpenter 20®, 6MO = 6Mo, 625 = 625, 825 = 825, T = Titan). Parker A-LOK® Rohr-Verschraubungen können für Sonderanwendungen in fast allen bearbeitbaren Werkstoffen geliefert werden.

Sonderverschraubungen: Falls Fragen zu einer bestimmten Verschraubung auftreten, besonders bei speziellen Konfigurationen, wird empfohlen, eine Kundenzeichnung mit der Anfrage einzureichen.

Lieferfähigkeit: Artikel, die in der aktuellen Preisliste Nr. 4233 aufgeführt sind, sind ab Lager lieferbar. Preis und Lieferzeit für ein nichtlagerhaltiges Teil können auf Anfrage durch unsere Verkaufsabteilung angeboten werden.

Bestellung von metrischen Artikeln

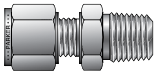

M12	FSC	1/4	N	-	316
1. Ende 12mm Rohr A.D.	Verschraubungs-Typ Aufschrauber	2. Ende 1/4" Gewinde	Gewinde-Typ NPT		Werkstoff Edelstahl

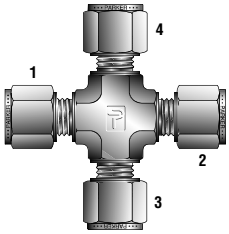

Parker A-LOK® Rohrverschraubungen werden mit den in diesem Katalog aufgeführten Artikelnummern bestellt.

Größe: Metrisches Rohr wird in Millimetern angegeben und mit dem Vorsatz “M” versehen (z. B. 12mm Rohr = M12). Die Gewindegröße wird als Bruchzahl angegeben (z. B. 1/4 NPT = 1/4N).

Gerade Verbinder und Winkel: Der größere A-LOK® Anschluß wird zuerst genannt, dann der kleinere A-LOK® Anschluß oder die Gewindegröße.

T- und Kreuz-Stücke: Für Reduzier-T-Stücke werden zuerst die Anschlüsse an der seitlichen Geraden (1 nach 2) und dann der untere Anschluß (3) angeführt. Beispiel: M12-M6-M12 für ein Reduzier-T-Stück mit 12 und 6mm A-LOK® im Durchgang und 12mm A-LOK® am seitlichen Anschluß. Für Kreuz-Stücke werden zuerst die Anschlüsse an der horizontalen Geraden (1 nach 2) und dann an der vertikalen Geraden (3 nach 4) genannt. Bei Fittingen mit identischen Enden werden die Größen von Rohr und Gewinde nach der Typen-Bezeichnung genannt, z. B. ETM4.

Verschraubungs-Typ: Ein Buchstabe oder eine Buchstabenkombination bezeichnen den Verschraubungs-Typ. Die Verschraubungs-Typen sind im Bildverzeichnis dargestellt.

Werkstoff: Grund-Werkstoff (B = Messing, 316 = Edelstahl 316, S = Stahl, A = Aluminium, M = Monel, HC = Hastelloy C-276®, IN = Alloy 600, SS20 = Carpenter 20®, 6MO = 6Mo, 625 = 625, 825 = 825, T = Titan). Parker A-LOK® Rohr-Verschraubungen können für Sonderanwendungen in fast allen bearbeitbaren Werkstoffen geliefert werden.

Gewinde-Typen:

N = NPT	ANSI B1.20.1
K = BSPT (konisches Rohrgewinde)	BS21, ISO7/1
R = BSPP (zylindrisches Rohrgewinde)	BS2779, ISO 228/1+2, DIN 3852 FORM A
BR = BSPP (zylindrisches Rohrgewinde)	BS2779, ISO 228/1+2, DIN 3852 FORM B
M = Metrisch	BS2779, ISO 228/1+2, DIN 3852
RED = BSPP	BS2779, ISO 228/1+2, DIN 3852 Mit Elastomer-Dichtung

Farbcodierung

Zur Vereinfachung sind die Tabellen-Überschriften farblich codiert:

zöllig

metrisch

S. Bildverzeichnis auf Seite 4 und 5.

Lieferfähigkeit: Artikel, die in der aktuellen Preisliste Nr. 4233 aufgeführt sind, sind ab Lager lieferbar. Preis und Lieferzeit für ein nichtlagerhaltiges Teil können auf Anfrage durch unsere Verkaufsabteilung angeboten werden.

ANMERKUNG: Hastelloy C-276 ist ein eingetragenes Warenzeichen der Cabot Corporation. Carpenter 20 ist ein eingetragenes Warenzeichen der Carpenter Technology Corporation.

A-LOK® mit Einschraubgewinde

MSCN
NPT Einschrauber, gerade
Für zölliges Rohr

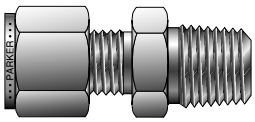

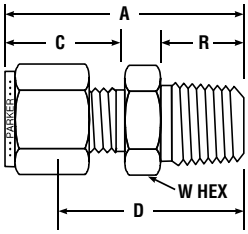

PARKER ARTIKEL-NR.	ZOLL ROHR O.D.	NPT GEWINDE	A	C	D	R	W HEX
1MSC1N	1/16	1/16	.93	.43	.78	.38	5/16
1MSC2N	1/16	1/8	1.03	.43	.88	.38	7/16
1MSC4N	1/16	1/4	1.23	.43	1.08	.56	9/16
2MSC1N	1/8	1/16	1.17	.60	.91	.38	3/8
2MSC2N	1/8	1/8	1.20	.60	.94	.38	7/16
2MSC4N	1/8	1/4	1.40	.60	1.14	.56	9/16
2MSC6N	1/8	3/8	1.42	.60	1.16	.56	11/16
2MSC8N	1/8	1/2	1.67	.60	1.41	.75	7/8
3MSC1N	3/16	1/16	1.23	.64	.97	.38	7/16
3MSC2N	3/16	1/8	1.23	.64	.97	.38	7/16
3MSC4N	3/16	1/4	1.43	.64	1.17	.56	9/16
4MSC1N	1/4	1/16	1.29	.70	1.00	.38	1/2
4MSC2N	1/4	1/8	1.29	.70	1.00	.38	1/2
4MSC4N	1/4	1/4	1.49	.70	1.20	.56	9/16
4MSC6N	1/4	3/8	1.51	.70	1.22	.56	11/16
4MSC8N	1/4	1/2	1.76	.70	1.47	.75	7/8
4MSC12N	1/4	3/4	1.82	.70	1.53	.75	1-1/16
5MSC2N	5/16	1/8	1.34	.73	1.05	.38	9/16
5MSC4N	5/16	1/4	1.52	.73	1.23	.56	9/16
5MSC6N	5/16	3/8	1.55	.73	1.25	.56	11/16
5MSC8N	5/16	1/2	1.79	.73	1.5	.75	7/8
6MSC2N	3/8	1/8	1.38	.76	1.09	.38	5/8
6MSC4N	3/8	1/4	1.57	.76	1.28	.56	5/8
6MSC6N	3/8	3/8	1.57	.76	1.28	.56	11/16
6MSC8N	3/8	1/2	1.82	.76	1.53	.75	7/8
6MSC12N	3/8	3/4	1.88	.76	1.59	.75	1-1/16
8MSC2N	1/2	1/8	1.53	.87	1.13	.38	13/16
8MSC4N	1/2	1/4	1.71	.87	1.31	.56	13/16
8MSC6N	1/2	3/8	1.71	.87	1.31	.56	13/16
8MSC8N	1/2	1/2	1.93	.87	1.53	.75	7/8
8MSC12N	1/2	3/4	1.99	.87	1.59	.75	1-1/16
8MSC16N	1/2	1	2.28	.87	1.88	.94	1-3/8
10MSC6N	5/8	3/8	1.74	.87	1.34	.56	15/16
10MSC8N	5/8	1/2	1.93	.87	1.53	.75	15/16
10MSC12N	5/8	3/4	1.99	.87	1.59	.75	1-1/16
12MSC8N	3/4	1/2	1.99	.87	1.59	.75	1-1/16
12MSC12N	3/4	3/4	1.99	.87	1.59	.75	1-1/16
12MSC16N	3/4	1	2.28	.87	1.88	.94	1-3/8
14MSC12N	7/8	3/4	1.99	.87	1.59	.75	1-3/16
14MSC16N	7/8	1	2.28	.87	1.88	.94	1-3/8
16MSC8N	1	1/2	2.27	1.05	1.78	.75	1-3/8
16MSC12N	1	3/4	2.27	1.05	1.78	.75	1-3/8
16MSC16N	1	1	2.46	1.05	1.97	.94	1-3/8
20MSC20N	1-1/4	1-1/4	3.03	1.52	2.17	.97	1-3/4
24MSC24N	1-1/2	1-1/2	3.50	1.77	2.44	1.00	2-1/8
32MSC32N	2	2	4.47	2.47	3.00	1.04	2-3/4

ANMERKUNG: Abmessungen A und C bei fingerfestem Anzug.

Abmessungen sind zur Information und können jederzeit geändert werden.

Farbcodierung

Zur Vereinfachung sind die Tabellen-Überschriften farblich codiert:

zöllig

metrisch

MSCN
NPT Einschrauber, gerade
Für metrisches Rohr

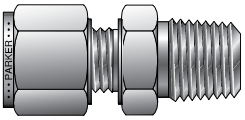

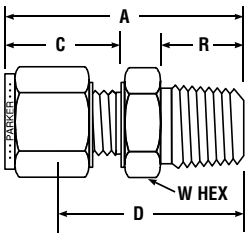

PARKER ARTIKEL-NR	MILLIMETER						
	ROHR A.D.	NPT GEWINDE	A	C	D	R	W HEX
M2MSC1/8N	2	1/8	29,7	15,3	23,1	9,5	12,0
M3MSC1/8N	3	1/8	29,7	15,3	23,1	9,5	12,0
M3MSC1/4N	3	1/4	35,3	15,3	28,7	14,3	14,0
M4MSC1/8N	4	1/8	31,2	16,1	24,6	9,5	12,0
M4MSC1/4N	4	1/4	36,3	16,1	29,7	14,3	14,0
M6MSC1/8N	6	1/8	32,9	17,7	25,4	9,5	14,0
M6MSC1/4N	6	1/4	38,1	17,7	30,6	14,3	14,0
M6MSC3/8N	6	3/8	38,5	17,7	31,0	14,3	18,0
M6MSC1/2N	6	1/2	44,8	17,7	37,3	19,1	22,0
M8MSC1/8N	8	1/8	34,2	18,6	26,7	9,5	15,0
M8MSC1/4N	8	1/4	38,8	18,6	31,3	14,3	15,0
M8MSC3/8N	8	3/8	39,3	18,6	31,8	14,3	18,0
M8MSC1/2N	8	1/2	45,6	18,6	38,1	19,1	22,0
M10MSC1/8N	10	1/8	36,1	19,5	28,6	9,5	18,0
M10MSC1/4N	10	1/4	40,9	19,5	33,3	14,3	18,0
M10MSC3/8N	10	3/8	40,9	19,5	33,3	14,3	18,0
M10MSC1/2N	10	1/2	47,5	19,5	38,9	19,1	22,0
M10MSC3/4N	10	3/4	46,4	19,5	38,9	19,1	27,0
M10MSC1N	10	1	55,0	19,5	47,5	23,8	35,0
M12MSC1/4N	12	1/4	43,4	22,0	33,3	14,3	22,0
M12MSC3/8N	12	3/8	43,4	22,0	33,3	14,3	22,0
M12MSC1/2N	12	1/2	49,0	22,0	38,9	19,1	22,0
M12MSC3/4N	12	3/4	50,5	22,0	40,4	19,1	27,0
M14MSC1/4N	14	1/4	44,2	22,0	34,1	14,3	24,0
M14MSC3/8N	14	3/8	44,2	22,0	34,1	14,3	24,0
M14MSC1/2N	14	1/2	49,0	22,0	38,9	19,1	24,0
M15MSC1/2N	15	1/2	49,0	22,0	38,9	19,1	24,0
M16MSC3/8N	16	3/8	44,1	22,0	34,01	14,3	24,0
M16MSC1/2N	16	1/2	49,0	22,0	38,9	19,1	24,0
M16MSC3/4N	16	3/4	50,5	22,0	40,5	19,1	27,0
M18MSC1/2N	18	1/2	50,6	22,0	40,5	19,1	27,0
M18MSC3/4N	18	3/4	50,6	22,0	40,5	19,1	27,0
M20MSC1/2N	20	1/2	50,6	22,0	42,2	19,1	30,0
M20MSC3/4N	20	3/4	52,3	22,0	42,2	19,1	30,0
M20MSC1N	20	1	57,7	22,0	47,6	23,8	35,0
M22MSC3/4N	22	3/4	52,3	22,0	42,2	19,1	35,0
M25MSC1/2N	25	1/2	57,5	26,5	45,3	19,1	35,0
M25MSC3/4N	25	3/4	57,5	26,5	45,2	19,1	35,0
M25MSC1N	25	1	62,3	26,5	50,0	23,8	35,0

ANMERKUNG: Abmessungen A und C bei fingerfestem Anzug.

Abmessungen sind zur Information und können jederzeit geändert werden.

A-LOK® mit Einschraubgewinde

MSCK
BSPT Einschrauber, gerade
Für zölliges Rohr

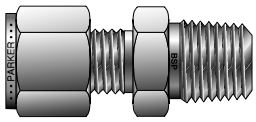

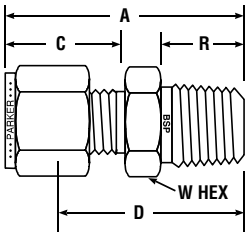

PARKER ARTIKEL-NR	ZOLL							
	ROHR A.D.	BSPT GEWINDE	A	C	D	R	W HEX	BOHRUNG
2MSC2K	1/8	1/8	1.20	.60	.938	.38	7/16	.19
2MSC4K	1/8	1/4	1.40	.60	1.14	.56	9/16	.19
4MSC2K	1/4	1/8	1.30	.70	1.00	.38	1/2	.19
4MSC4K	1/4	1/4	1.50	.70	1.20	.56	9/16	.19
4MSC6K	1/4	3/8	1.52	.70	1.22	.56	11/16	.19
4MSC8K	1/4	1/2	1.77	.70	1.47	.75	7/8	.19
5MSC2K	5/16	1/8	1.34	.73	1.05	.38	9/16	.19
5MSC4K	5/16	1/4	1.52	.73	1.23	.56	9/16	.19
6MSC2K	3/8	1/8	1.39	.76	1.09	.38	5/8	.19
6MSC4K	3/8	1/4	1.57	.76	1.28	.56	5/8	.28
6MSC6K	3/8	3/8	1.57	.76	1.28	.56	11/16	.28
6MSC8K	3/8	1/2	1.82	.76	1.53	.75	7/8	.28
8MSC4K	1/2	1/4	1.69	.86	1.31	.56	13/16	.28
8MSC6K	1/2	3/8	1.69	.86	1.31	.56	13/16	.38
8MSC8K	1/2	1/2	1.91	.66	1.53	.75	7/8	.41

ANMERKUNG: Abmessungen A und C bei fingerfestem Anzug.
Abmessungen sind zur Information und können jederzeit geändert werden.

MSCK
BSP Einschrauber
Für metrisches Rohr

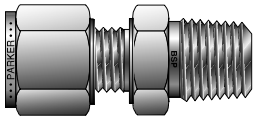

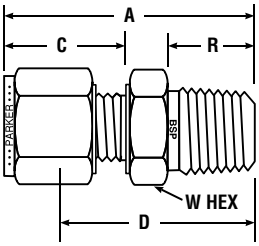

PARKER ARTIKEL-NR.	MILLIMETER						
	ROHR A.D.	BSPT GEWINDE	A	C	D	R	W HEX
M2MSC1/8K	2	1/8	29,7	15,3	23,1	9,5	12,0
M3MSC1/8K	3	1/8	29,7	15,3	23,1	9,7	12,0
M3MSC1/4K	3	1/4	35,3	15,3	28,7	14,2	14,0
M4MSC1/8K	4	1/8	31,2	16,1	24,6	9,7	12,0
M4MSC1/4K	4	1/4	36,3	16,1	29,7	14,2	14,0
M6MSC1/8K	6	1/8	32,9	17,7	25,4	9,7	14,0
M6MSC1/4K	6	1/4	40,0	17,7	30,5	14,2	14,0
M6MSC3/8K	6	3/8	38,5	17,7	31,0	14,2	18,0
M6MSC1/2K	6	1/2	45,6	17,7	38,1	19,1	22,0
M8MSC1/8K	8	1/8	33,9	18,6	26,4	9,5	15,0
M8MSC1/4K	8	1/4	38,7	18,6	31,2	14,2	15,0
M8MSC3/8K	8	3/8	39,3	18,6	31,8	14,2	18,0
M8MSC1/2K	8	1/2	45,6	18,6	38,1	19,1	22,0
M10MSC1/8K	10	1/8	36,2	19,5	28,6	9,5	18,0
M10MSC1/4K	10	1/4	40,9	19,5	33,3	14,2	18,0
M10MSC3/8K	10	3/8	40,9	19,5	33,3	14,2	18,0
M10MSC1/2K	10	1/2	46,5	19,5	38,9	19,1	22,0
M12MSC1/4K	12	1/4	43,4	22,0	33,3	14,2	22,0
M12MSC3/8K	12	3/8	43,4	22,0	33,3	14,2	22,0
M12MSC1/2K	12	1/2	49,0	22,0	38,9	19,1	22,0
M12MSC3/4K	12	3/4	49,5	22,0	40,4	19,1	27,0
M15MSC1/2K	15	1/2	49,0	22,0	38,9	19,1	24,0
M16MSC3/8K	16	3/8	44,2	22,0	34,1	14,2	24,0
M16MSC1/2K	16	1/2	49,0	22,0	38,9	19,1	24,0
M16MSC3/4K	16	3/4	49,5	22,0	40,5	19,1	27,0
M18MSC1/2K	18	1/2	50,6	22,0	40,4	19,1	27,0
M18MSC3/4K	18	3/4	50,6	22,0	40,4	19,1	27,0
M20MSC1/2K	20	1/2	52,3	22,0	42,2	19,1	30,0
M20MSC3/4K	20	3/4	52,3	22,0	42,2	19,1	30,0
M22MSC3/4K	22	3/4	52,3	22,0	42,2	19,1	30,0
M25MSC3/4K	25	3/4	57,5	26,5	45,2	19,1	35,0
M25MSC1K	25	1	62,3	26,5	50,0	23,9	35,0

ANMERKUNG: Abmessungen A und C bei fingerfestem Anzug.
Abmessungen sind zur Information und können jederzeit geändert werden.

MSCR
BSPP Einschrauber, gerade
Für zölliges Rohr

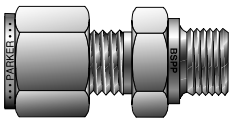

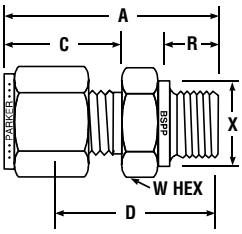

PARKER ARTIKEL-NR	ZOLL								
	ROHR A.D.	BSPP GEWINDE	A	C	D	R	X	W HEX	BOHRUNG
2MSC2R	1/8	1/8	1.18	.60	.922	.28	.54	9/16	.16
2MSC4R	1/8	1/4	1.27	.60	1.13	.44	.70	3/4	.09
2MSC6R	1/8	3/8	1.46	.60	1.172	.44	.86	7/8	.28
4MSC2R	1/4	1/8	1.28	.70	.98	.28	.54	9/16	.16
4MSC4R	1/4	1/4	1.49	.70	1.19	.44	.70	3/4	.19
4MSC6R	1/4	3/8	1.55	.70	1.25	.44	.86	7/8	.19
4MSC8R	1/4	1/2	1.77	.70	1.47	.56	1.01	1-1/16	.19
6MSC2R	3/8	1/8	1.35	.76	1.06	.28	.54	5/8	.16
6MSC4R	3/8	1/4	1.54	.76	1.25	.44	.70	3/4	.25
6MSC6R	3/8	3/8	1.57	.76	1.28	.44	.86	7/8	.28
6MSC8R	3/8	1/2	1.82	.76	1.53	.56	1.01	1-1/16	.28
8MSC4R	1/2	1/4	1.66	.86	1.28	.44	.70	13/16	.25
8MSC6R	1/2	3/8	1.69	.86	1.31	.44	.86	7/8	.31
8MSC8R	1/2	1/2	1.91	.86	1.53	.56	1.01	1-1/16	.41
12MSC8R	3/4	1/2	1.93	.86	1.531	.56	1.01	1-1/16	.41
12MSC12R	3/4	3/4	2.07	.86	1.69	.63	1.25	1-3/8	.63
16MSC8R	1	1/2	2.21	1.04	1.719	.56	1.01	1-3/8	.41
16MSC16R	1	1	2.35	1.04	1.88	.72	1.52	1-5/8	.88

ANMERKUNG: Abmessungen A und C bei fingerfestem Anzug.

Abmessungen sind zur Information und können jederzeit geändert werden.

Dichtscheibe erforderlich für BSPP Gewinde gemäß ISO228/1 (Form A) (s. Seite 72).
Für Form B mit Dichtkante wird vor dem R ein B hinzugefügt, z. B. 4MSC4BR.

MSCR
BSPP Einschrauber
Für metrisches Rohr

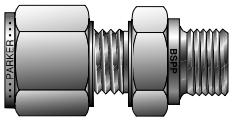

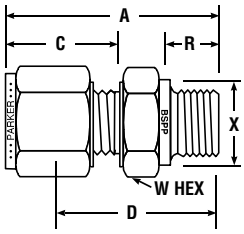

PARKER ARTIKEL-NR.	MILLIMETER							
	ROHR A.D.	BSPP GEWINDE	A	C	D	R	X	W HEX
M2MSC1/8R	2	1/8	28,4	15,3	21,8	7,1	14,0	13,7
M3MSC1/8R	3	1/8	30,0	15,3	23,4	7,1	13,7	14,0
M3MSC1/4R	3	1/4	35,3	15,3	28,7	11,2	17,8	19,0
M6MSC1/8R	6	1/8	32,5	17,7	25,0	7,1	13,7	14,0
M6MSC1/4R	6	1/4	37,7	17,7	30,2	11,2	17,8	19,0
M6MSC3/8R	6	3/8	39,0	17,7	31,5	11,2	21,8	22,0
M6MSC1/2R	6	1/2	45,6	17,7	38,1	14,2	25,7	27,0
M8MSC1/8R	8	1/8	33,1	18,6	25,6	7,1	15,0	13,7
M8MSC1/4R	8	1/4	38,5	18,6	31,0	11,2	17,8	19,0
M8MSC3/8R	8	3/8	39,8	18,6	32,3	11,2	21,8	22,0
M8MSC1/2R	8	1/2	45,6	18,6	38,1	14,2	25,7	27,0
M10MSC1/4R	10	1/4	39,4	19,5	31,8	11,2	17,8	19,0
M10MSC3/8R	10	3/8	40,6	19,5	33,0	11,2	21,8	22,0
M10MSC1/2R	10	1/2	46,5	19,5	38,9	14,2	25,7	27,0
M12MSC1/4R	12	1/4	42,6	22,0	32,5	11,2	17,8	22,0
M12MSC3/8R	12	3/8	43,1	22,0	33,0	11,2	21,8	22,0
M12MSC1/2R	12	1/2	49,0	22,0	38,9	14,2	25,7	27,0
M12MSC3/4R	12	3/4	52,8	22,0	42,7	16,0	31,8	35,0
M16MSC3/8R	16	3/8	43,5	22,0	33,4	11,2	22,0	21,8
M16MSC1/2R	16	1/2	49,0	22,0	38,9	14,2	26,0	27,0
M18MSC1/2R	18	1/2	49,0	22,0	38,9	14,2	26,0	27,0
M18MSC3/4R	18	3/4	53,1	22,0	43,0	16,0	35,0	32,0
M20MSC1/2R	20	1/2	50,5	22,0	40,4	14,2	30,0	25,7
M20MSC3/4R	20	3/4	52,8	22,0	42,7	16,0	32,0	35,0
M22MSC3/4R	22	3/4	52,8	22,0	42,7	16,0	32,0	35,0
M25MSC3/4R	25	3/4	59,8	26,5	47,6	16,0	35,0	31,8
M25MSC1R	25	1	60,1	26,5	47,8	18,3	39,0	41,0

ANMERKUNG: Abmessungen A und C bei fingerfestem Anzug.

Abmessungen sind zur Information und können jederzeit geändert werden.

Dichtscheibe erforderlich für BSPP Gewinde gemäß ISO228/1 (Form A) (s. Seite 72).
Für Form B mit Dichtkante wird vor dem R ein B hinzugefügt, z. B. M6MSC1/4BR.

A-LOK® mit Einschraubgewinde

MSCR
BSPP Einschrauber, gerade mit ED Dichtung
Für zölliges Rohr

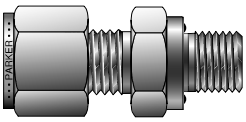

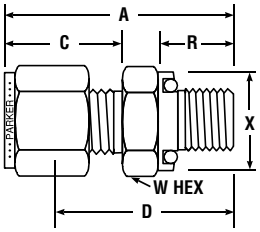

PARKER ARTIKEL-NR.	ZOLL								
	ROHR A.D.	BSPP GEWINDE	A	C	D	R	X	W HEX	BOHRUNG
4MSCR4-ED	1/4	1/4	1.48	.70	1.19	.47	.74	3/4	.19
4MSCR8-ED	1/4	1/2	1.76	.70	1.38	.55	1.04	1-1/16	.19
6MSC6R-ED	3/8	3/8	1.60	.76	1.31	.47	.86	7/8	.28
8MSC4R-ED	1/2	1/4	1.69	.86	1.31	.47	.74	13/16	.25
8MSC6R-ED	1/2	3/8	1.69	.86	1.31	.47	.86	7/8	.31
8MSC8R-ED	1/2	1/2	1.85	.86	1.47	.55	1.04	1-1/16	.41
12MSC12R-ED	3/4	3/4	1.98	.86	1.59	.63	1.25	1-5/16	.63

ANMERKUNG: Abmessungen A und C bei fingerfestem Anzug.

Abmessungen sind zur Information und können jederzeit geändert werden.

ED Verschraubungen werden standardmäßig mit Dichtringen aus Buna-N geliefert, die für Temperaturen zwischen -35° C und +100° C geeignet sind (-31° F und +212° F). Viton-Dichtungen sind auf Anfrage erhältlich und sind für Temperaturen zwischen -25° C und +120° C geeignet (-13° F und +248° F).

MSCR
BSPP Einschrauber, gerade mit ED Dichtung
Für metrisches Rohr

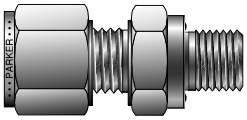

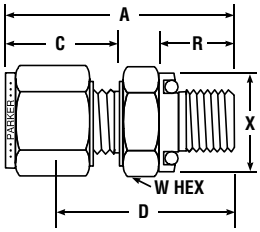

PARKER ARTIKEL-NR.	MILLIMETER							
	ROHR A.D.	BSPP GEWINDE	A	C	D	R	X	W HEX
M6MSC1/8R-ED	6	1/8	32,5	17,7	25,0	7,9	13,7	14,0
M6MSC1/4R-ED	6	1/4	38,2	17,7	30,7	11,9	18,8	19,0
M6MSC3/8R-ED	6	3/8	39,5	17,7	32,0	11,9	21,8	22,0
M6MSC1/2R-ED	6	1/2	44,5	17,7	37,0	14,0	26,4	27,0
M10MSC1/4R-ED	10	1/4	40,0	19,5	32,3	11,9	18,8	19,0
M10MSC3/8R-ED	10	3/8	41,1	19,5	38,1	11,9	21,8	22,0
M10MSC1/2R-ED	10	1/2	46,0	19,5	38,4	14,0	26,4	27,0
M12MSC1/4R-ED	12	1/4	43,1	22,0	33,0	11,9	18,8	22,0
M12MSC3/8R-ED	12	3/8	43,6	22,0	33,5	11,9	21,8	22,0
M12MSC1/2R-ED	12	1/2	48,5	22,0	38,4	14,0	26,4	27,0

ANMERKUNG: Abmessungen A und C bei fingerfestem Anzug.

Abmessungen sind zur Information und können jederzeit geändert werden.

ED Verschraubungen werden standardmäßig mit Dichtringen aus Buna-N geliefert, die für Temperaturen zwischen -35° C und +100° C geeignet sind (-31° F und +212° F). Viton-Dichtungen sind auf Anfrage erhältlich und sind für Temperaturen zwischen -25° C und +120° C geeignet (-13° F und +248° F).

MBCN
NPT Schott-Einschrauber
Für zölliges Rohr

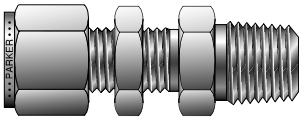

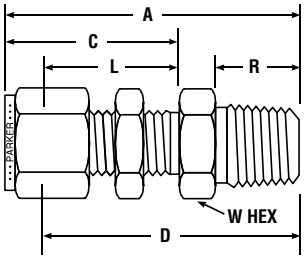

PARKER ARTIKEL-NR.	ZOLL ROHR A.D.	NPT GEWINDE	A	C	D	L	R	W HEX
1MBC1N	1/16	1/16	1.19	.68	1.038	.53	.38	5/16
1MBC2N	1/16	1/8	1.27	.68	1.116	.53	.38	7/16
2MBC2N	1/8	1/8	1.83	1.23	1.571	.97	.38	1/2
3MBC2N	3/16	1/8	1.89	1.26	1.634	1.00	.38	9/16
4MBC2N	1/4	1/8	1.95	1.31	1.655	1.02	.38	5/8
4MBC4N	1/4	1/4	2.132	1.31	1.842	1.02	.56	5/8
4MBC6N	1/4	3/8	2.162	1.31	1.872	1.02	.56	11/16
4MBC8N	1/4	1/2	2.374	1.31	2.084	1.02	.75	7/8
5MBC2N	5/16	1/8	2.08	1.42	1.779	1.12	.38	11/16
5MBC4N	5/16	1/4	2.27	1.42	1.966	1.12	.56	11/16
6MBC2N	3/8	1/8	2.08	1.44	1.788	1.15	.38	3/4
6MBC4N	3/8	1/4	2.265	1.44	1.975	1.15	.56	3/4
6MBC6N	3/8	3/8	2.265	1.44	1.975	1.15	.56	3/4
6MBC8N	3/8	1/2	2.48	1.44	2.219	1.15	.75	7/8
8MBC4N	1/2	1/4	2.494	1.65	2.094	1.25	.56	15/16
8MBC6N	1/2	3/8	2.494	1.65	2.094	1.25	.56	15/16
8MBC8N	1/2	1/2	2.712	1.65	2.312	1.25	.75	15/16
8MBC12N	1/2	3/4	2.722	1.65	2.322	1.25	.75	1-1/8
10MBC6N	5/8	3/8	2.628	1.68	2.228	1.28	.56	1-1/16
10MBC8N	5/8	1/2	2.816	1.68	2.416	1.28	.75	1-1/16
12MBC8N	3/4	1/2	3.00	1.87	2.601	1.47	.75	1-3/16
12MBC12N	3/4	3/4	3.00	1.87	2.601	1.47	.75	1-3/16
14MBC12N	7/8	3/4	3.31	2.09	2.913	1.69	.75	1-3/8
16MBC12N	1	3/4	3.54	2.27	3.006	1.78	.75	1-5/8
16MBC16N	1	1	3.72	2.27	3.194	1.78	.94	1-5/8

ANMERKUNG: Abmessungen A und C bei fingerfestem Anzug.

Abmessungen sind zur Information und können jederzeit geändert werden.

Angaben zum Lochdurchmesser und maximaler Schottwandstärke befinden sich auf Seite 28, Abschnitt BC.

MBCN
NPT Schott-Einschrauber
Für metrisches Rohr

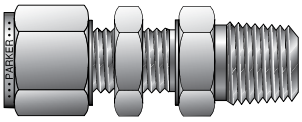

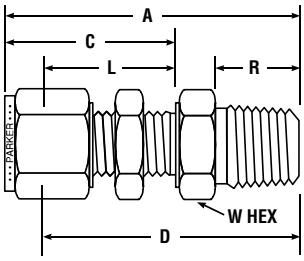

PARKER ARTIKEL-NR.	MILLIMETER ROHR A.D.	NPT GEWINDE	A	C	D	L	R	W HEX	LOCH-BOHRUNG	MAX. WAND-STÄRKE
M6MBC1/8N	6	1/8	49,6	33,7	42,1	26,2	9,5	16,0	11,5	10,2
M6MBC1/4N	6	1/4	53,5	33,7	46,0	26,2	14,3	16,0	11,5	10,2
M8MBC1/8N	8	1/8	52,3	36,0	44,8	28,5	9,5	18,0	13,1	11,2
M8MBC1/4N	8	1/4	57,5	36,0	50,0	28,5	14,3	18,0	13,1	11,2
M10MBC1/4N	10	1/4	58,4	37,0	50,8	29,4	14,3	22,0	16,3	11,2
M10MBC3/8N	10	3/8	58,4	37,0	50,8	29,4	14,3	22,0	16,3	11,2
M10MBC1/2N	10	1/2	63,1	37,0	55,5	29,4	19,0	22,0	16,3	11,2
M12MBC1/4N	12	1/4	63,3	10,1	53,2	31,8	14,3	24,0	19,5	12,7
M12MBC3/8N	12	3/8	64,5	10,1	54,4	31,8	14,3	24,0	19,5	12,7
M12MBC1/2N	12	1/2	67,5	10,1	57,4	31,8	19,0	24,0	19,5	12,7

ANMERKUNG: Abmessungen A und C bei fingerfestem Anzug.

Anmessungen sind zur Information und können jederzeit geändert werden.

A-LOK® mit Einschraubgewinde

MTCN
Thermoelement-Verschraubung
Für zölliges Rohr

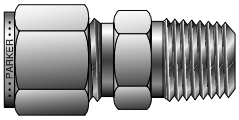

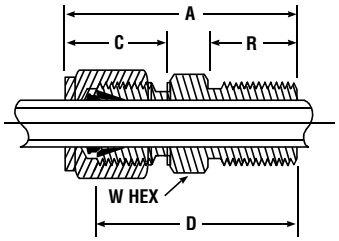

PARKER ARTIKEL-NR.	ZOLL ROHR A.D.	NPT GEWINDE	A	C	D	R	W HEX
1MTC1N	1/16	1/16	.93	.43	.78	.38	5/16
1MTC2N	1/16	1/8	1.03	.43	.88	.38	7/16
1MTC4N	1/16	1/4	1.23	.43	1.08	.56	9/16
2MTC1N	1/8	1/16	1.17	.60	.91	.38	3/8
2MTC2N	1/8	1/8	1.20	.60	.94	.38	7/16
2MTC4N	1/8	1/4	1.40	.60	1.14	.56	9/16
3MTC2N	3/16	1/8	1.23	.64	.97	.38	7/16
3MTC4N	3/16	1/4	1.43	.64	1.17	.56	9/16
4MTC2N	1/4	1/8	1.29	.70	1.00	.38	1/2
4MTC4N	1/4	1/4	1.49	.70	1.20	.56	9/16
4MTC6N	1/4	3/8	1.60	.70	1.22	.56	11/16
4MTC8N	1/4	1/2	1.87	.70	1.47	.75	7/8
5MTC4N	5/16	1/4	1.52	.73	1.22	.56	9/16
6MTC4N	3/8	1/4	1.57	.76	1.28	.56	5/8
6MTC6N	3/8	3/8	1.57	.76	1.28	.56	11/16
6MTC8N	3/8	1/2	1.82	.76	1.53	.75	7/8
6MTC12N	3/8	3/4	1.88	.76	1.59	.75	1-1/16
8MTC8N	1/2	1/2	1.93	.87	1.53	.76	7/8
8MTC12N	1/2	3/4	1.99	.87	1.59	.75	1-1/16
10MTC12N	5/8	3/4	1.99	.87	1.59	.75	1-1/16
12MTC12N	3/4	3/4	1.99	.87	1.59	.75	1-1/16
16MTC16N	1	1	2.46	1.05	1.97	.94	1-3/8

ANMERKUNG: Abmessungen A und C bei fingerfestem Anzug.

Thermoelement-Verschraubungen sind auch für metrisches Rohr erhältlich.

Abmessungen sind zur Information und können jederzeit geändert werden.

MSELN
NPT Einschraub-Winkel
Für zölliges Rohr

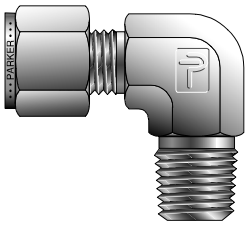

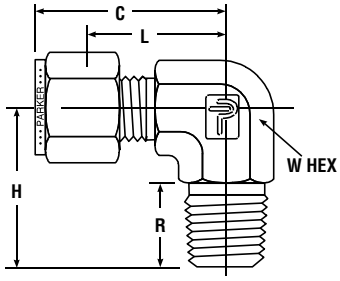

PARKER ARTIKEL-NR.	ZOLL ROHR A.D.	NPT GEWINDE	C	H	L	R	W HEX
1MSEL1N	1/16	1/16	.75	.71	.60	.38	7/16
1MSEL2N	1/16	1/8	.75	.71	.60	.38	7/16
2MSEL1N	1/8	1/16	.93	.71	.67	.38	7/16
2MSEL2N	1/8	1/8	.93	.70	.67	.38	7/16
2MSEL4N	1/8	1/4	.98	1.00	.72	.56	9/16
3MSEL2N	3/16	1/8	1.00	.74	.74	.38	1/2
3MSEL4N	3/16	1/4	1.01	.94	.75	.56	9/16
4MSEL1N	1/4	1/16	1.06	.74	.77	.38	1/2
4MSEL2N	1/4	1/8	1.08	.76	.79	.38	1/2
4MSEL4N	1/4	1/4	1.07	1.00	.78	.56	9/16
4MSEL6N	1/4	3/8	1.17	1.13	.88	.56	3/4
4MSEL8N	1/4	1/2	1.26	1.31	.97	.75	7/8
5MSEL2N	5/16	1/8	1.17	.82	.88	.38	5/8
5MSEL4N	5/16	1/4	1.17	1.01	.88	.56	5/8
6MSEL2N	3/8	1/8	1.20	.82	.91	.38	5/8
6MSEL4N	3/8	1/4	1.20	1.01	.91	.56	5/8
6MSEL6N	3/8	3/8	1.26	1.13	.97	.56	3/4
6MSEL8N	3/8	1/2	1.32	1.31	1.03	.75	7/8
6MSEL12N	3/8	3/4	1.45	1.50	1.16	.75	1-1/16
8MSEL4N	1/2	1/4	1.42	1.12	1.02	.56	13/16
8MSEL6N	1/2	3/8	1.42	1.12	1.02	.56	13/16
8MSEL8N	1/2	1/2	1.43	1.31	1.03	.75	7/8
8MSEL12N	1/2	3/4	1.53	1.50	1.13	.75	1-1/16
10MSEL6N	5/8	3/8	1.43	1.25	1.03	.56	7/8
10MSEL8N	5/8	1/2	1.43	1.31	1.03	.75	7/8
10MSEL12N	5/8	3/4	1.56	1.50	1.16	.75	1-1/16
12MSEL8N	3/4	1/2	1.56	1.50	1.16	.75	1-1/16
12MSEL12N	3/4	3/4	1.56	1.50	1.16	.75	1-1/16
14MSEL12N	7/8	3/4	1.76	1.66	1.36	.75	1-3/8
16MSEL12N	1	3/4	1.94	1.65	1.45	.75	1-3/8
16MSEL16N	1	1	1.94	1.84	1.45	.94	1-3/8
20MSEL20N	1-1/4	1-1/4	2.61	1.88	1.75	.97	1-5/8
24MSEL24N	1-1/2	1-1/2	3.06	2.38	2.00	1.00	1-7/8

ANMERKUNG: Abmessungen A und C bei fingerfestem Anzug.

Abmessungen sind zur Information und können jederzeit geändert werden.

MSELN
NPT Einschraub-Winkel
Für metrisches Rohr

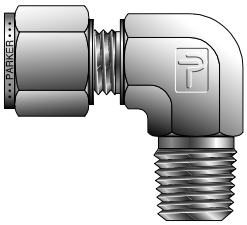

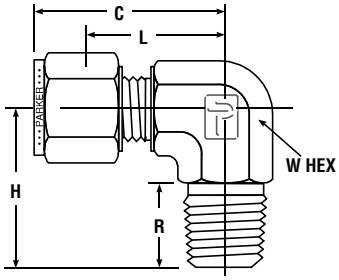

PARKER ARTIKEL-NR.	MILLIMETER ROHR A.D.	NPT GEWINDE	C	H	L	R	ZOLL W HEX
M3MSEL1/8N	3	1/8	23,6	17,8	17,0	9,7	7/16
M3MSEL1/4N	3	1/4	24,6	23,4	18,0	14,2	1/2
M4MSEL1/8N	4	1/8	25,4	18,8	19,2	9,7	1/2
M4MSEL1/4N	4	1/4	26,2	25,4	19,6	14,2	1/2
M6MSEL1/8N	6	1/8	27,0	18,8	19,6	9,7	1/2
M6MSEL1/4N	6	1/4	27,0	23,4	19,6	14,2	1/2
M6MSEL3/8N	6	3/8	29,8	26,2	22,4	14,2	11/16
M6MSEL1/2N	6	1/2	31,8	33,0	24,4	19,0	13/16
M8MSEL1/8N	8	1/8	28,8	19,8	21,3	9,7	9/16
M8MSEL1/4N	8	1/4	28,8	24,4	21,3	14,2	9/16
M8MSEL3/8N	8	3/8	30,6	26,2	23,1	14,2	11/16
M8MSEL1/2N	8	1/2	32,7	33,0	25,2	19,1	13/16
M10MSEL1/8N	10	1/8	31,5	21,6	23,9	9,7	11/16
M10MSEL1/4N	10	1/4	31,5	26,2	23,9	14,2	11/16
M10MSEL3/8N	10	3/8	31,5	26,2	23,9	14,2	11/16
M10MSEL1/2N	10	1/2	33,5	33,0	25,9	19,0	13/16
M12MSEL1/4N	12	1/4	36,0	28,2	25,9	14,2	13/16
M12MSEL3/8N	12	3/8	36,0	28,2	25,9	14,2	13/16
M12MSEL1/2N	12	1/2	36,0	33,0	25,9	19,0	13/16
M12MSEL3/4N	12	3/4	39,8	36,8	29,7	19,0	1-1/16
M15MSEL1/2N	15	1/2	38,0	35,1	27,9	19,0	15/16
M16MSEL3/8N	16	3/8	38,0	30,2	27,9	14,2	15/16
M16MSEL1/2N	16	1/2	38,0	35,1	27,9	19,0	15/16
M16MSEL3/4N	16	3/4	39,8	36,8	29,7	19,0	1-1/16
M18MSEL1/2N	18	1/2	39,8	36,8	29,7	19,0	1-1/16
M18MSEL3/4N	18	3/4	39,8	36,8	29,7	19,0	1-1/16
M20MSEL1/2N	20	1/2	44,6	41,7	34,5	19,0	1-3/8
M20MSEL3/4N	20	3/4	44,6	41,7	34,5	19,0	1-3/8
M22MSEL3/4N	22	3/4	44,6	41,7	34,5	19,0	1-3/8
M25MSEL3/4N	25	3/4	49,1	41,7	36,8	19,0	1-3/8
M25MSEL1N	25	1	49,1	46,5	36,8	23,9	1-3/8

ANMERKUNG: Abmessungen A und C bei fingerfestem Anzug.
Abmessungen sind zur Information und können jederzeit geändert werden.

MSELK
BSPT Einschraub-Winkel
Für zölliges Rohr

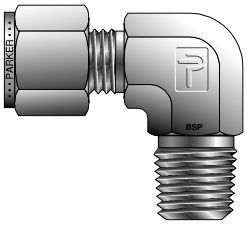

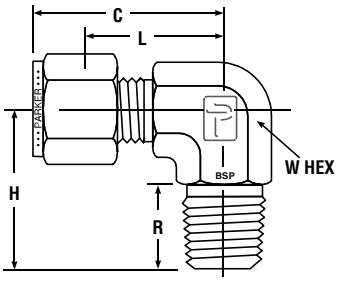

PARKER ARTIKEL-NR.	ZOLL ROHR A.D.	BSPT GEWINDE	C	H	L	R	W HEX
4MSEL2K	1/4	1/8	1.02	.78	.72	.38	7/16
4MSEL4K	1/4	1/4	1.08	.94	.78	.56	9/16
4MSEL6K	1/4	3/8	1.17	1.13	.88	.56	3/4
4MSEL8K	1/4	1/2	1.26	1.31	.97	.75	7/8
5MSEL4K	5/16	1/4	1.17	.82	.88	.38	5/8
6MSEL4K	3/8	1/4	1.13	1.00	.84	.56	9/16
6MSEL6K	3/8	3/8	1.26	1.25	.97	.56	3/4
8MSEL6K	1/2	3/8	1.35	1.25	.97	.56	3/4
8MSEL8K	1/2	1/2	1.41	1.31	1.03	.75	7/8

ANMERKUNG: Abmessungen A und C bei fingerfestem Anzug.
Abmessungen sind zur Information und können jederzeit geändert werden.

MSELK
BSPT Einschraub-Winkel
Für metrisches Rohr

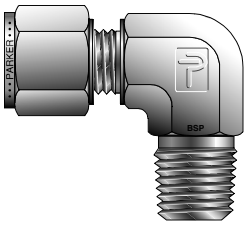

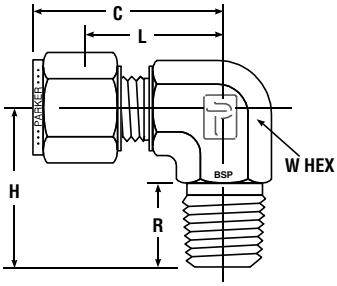

PARKER ARTIKEL-NR.	MILLIMETER ROHR A.D.	BSPT GEWINDE	C	H	L	R	ZOLL W HEX
M3MSEL1/8K	3	1/8	23,6	17,8	17,0	9,7	7/16
M3MSEL1/4K	3	1/4	24,6	23,4	18,0	14,2	1/2
M4MSEL1/8K	4	1/8	25,4	18,8	18,8	9,7	1/2
M4MSEL1/4K	4	1/4	24,6	23,4	18,8	14,2	1/2
M6MSEL1/8K	6	1/8	27,0	18,8	19,6	9,7	1/2
M6MSEL1/4K	6	1/4	27,0	23,4	19,6	14,2	1/2
M6MSEL3/8K	6	3/8	29,8	26,2	22,4	14,2	11/16
M6MSEL1/2K	6	1/2	31,8	33,0	24,4	19,0	13/16
M8MSEL1/8K	8	1/8	28,8	19,8	21,3	9.7	9/16
M8MSEL1/4K	8	1/4	28,8	24,4	21,3	14,2	9/16
M8MSEL3/8K	8	3/8	30,6	26,2	23,1	14,2	11/16
M8MSEL1/2K	8	1/2	32,7	33,0	25,2	19,1	13/16
M10MSEL1/8K	10	1/8	31,5	21,6	23,9	9,7	11/16
M10MSEL1/4K	10	1/4	31,5	26,2	23,9	14,2	11/16
M10MSEL3/8K	10	3/8	31,5	26,2	23,9	14,2	11/16
M10MSEL1/2K	10	1/2	33,5	33,0	25,9	19,0	13/16
M12MSEL1/4K	12	1/4	36,0	28,2	25,9	14,2	13/16
M12MSEL3/8K	12	3/8	36,0	28,2	25,9	14,2	13/16
M12MSEL1/2K	12	1/2	36,0	33,0	25,9	19,0	13/16
M12MSEL3/4K	12	3/4	39,8	36,8	29,7	19,1	1-1/16
M16MSEL3/8K	16	3/8	38,0	30,2	27,9	14,2	15/16
M16MSEL1/2K	16	1/2	38,0	35,1	27,9	19,0	15/16
M18MSEL1/2K	18	1/2	39,8	36,8	29,7	19,0	1-1/16
M18MSEL3/4K	18	3/4	39,8	36,8	29,7	19,0	1-1/16
M20MSEL3/4K	20	3/4	44,6	41,7	34,5	19,0	1-3/8
M25MSEL3/4K	25	3/4	49,0	41,7	36,8	19,1	1-3/8
M25MSEL1K	25	1	49,1	46,5	36,8	23,9	1-3/8

ANMERKUNG: Abmessungen A und C bei fingerfestem Anzug.
Abmessungen sind zur Information und können jederzeit geändert werden.

MVELN
45° Einschraub-Winkel
Für zölliges Rohr

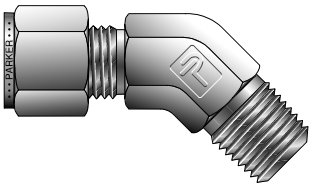

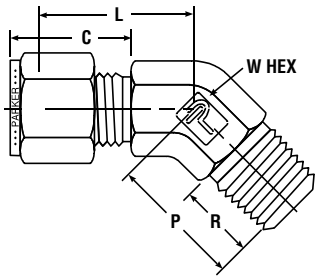

PARKER ARTIKEL-NR.	ZOLL						
	ROHR A.D.	NPT GEWINDE	C	L	P	R	W HEX
1MVEL1N	1/16	1/16	.43	.468	.569	.38	3/8
2MVEL2N	1/8	1/8	.60	.59	.66	.38	7/16
3MVEL2N	3/16	1/8	.64	.56	.58	.38	7/16
4MVEL2N	1/4	1/8	.70	.63	.66	.38	9/16
4MVEL4N	1/4	1/4	.70	.66	.86	.56	9/16
5MVEL2N	5/16	1/8	.73	.66	.66	.38	9/16
6MVEL2N	3/8	1/8	.76	.72	.67	.38	9/16
6MVEL4N	3/8	1/4	.76	.72	.86	.56	9/16
6MVEL6N	3/8	3/8	.76	.75	.95	.56	3/4
8MVEL6N	1/2	3/8	.87	.75	.95	.56	3/4
10MVEL8N	5/8	1/2	.87	.81	1.17	.75	7/8
12MVEL12N	3/4	3/4	.87	.84	1.20	.75	1-1/16
14MVEL12N	7/8	3/4	.87	1.36	1.27	.75	1-5/16
16MVEL16N	1	1	1.05	1.19	1.48	.94	1-5/16

ANMERKUNG: Abmessungen A und C bei fingerfestem Anzug.
Abmessungen sind zur Information und können jederzeit geändert werden.

MVELN
45°Einschraub-Winkel
Für metrisches Rohr

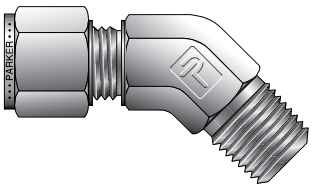

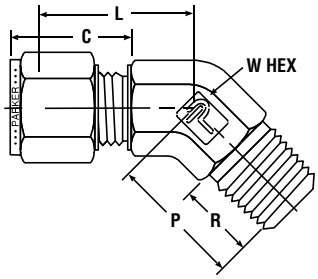

PARKER ARTIKEL-NR.	MILLIMETER						
	ROHR A.D.	NPT GEWINDE	C	L	P	R	W HEX
M6MVEL1/8N	6	1/8	17,7	16,0	16,8	9,5	14,0
M6MVEL1/4N	6	1/4	17,7	16,0	21,8	14,3	14,0
M8MVEL1/8N	8	1/8	18,6	16,8	16,8	9,5	14,0
M10MVEL1/4N	10	1/4	19,5	19,0	24,1	14,3	19,0
M12MVEL3/8N	12	3/8	22,0	19,0	24,1	14,3	19,0
M12MVEL1/2N	12	1/2	22,0	20,6	29,7	19,0	22,0
M16MVEL1/2N	16	1/2	22,0	20,6	29,7	19,0	22,0

ANMERKUNG: Abmessungen A und C bei fingerfestem Anzug.
Abmessungen sind zur Information und können jederzeit geändert werden.

MRTN
NPT Einschraub-T-Stück
Für zölliges Rohr

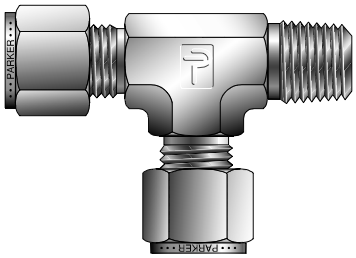

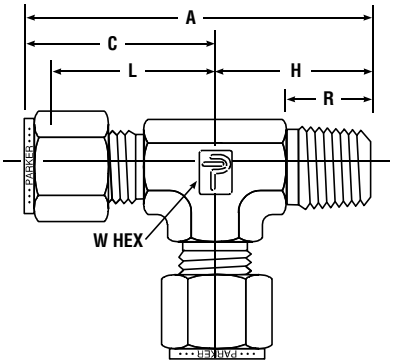

PARKER ARTIKEL-NR.	ZOLL							
	ROHR A.D.	NPT GEWINDE	A	C	H	L	R	W HEX
2MRT2N	1/8	1/8	1.67	.92	.71	.66	.38	5/16
2MBT4N	1/8	1/4	1.98	.98	1.00	.72	.56	1/2
3MRT2N	3/16	1/8	1.74	1.00	.74	.74	.38	1/2
4MRT2N	1/4	1/8	1.80	1.06	.74	.77	.38	1/2
4MRT4N	1/4	1/4	2.07	1.07	1.00	.78	.56	9/16
5MRT2N	5/16	1/8	2.00	1.17	.82	.88	.38	5/8
5MRT4N	5/16	1/4	2.18	1.17	1.01	.88	.56	5/8
6MRT4N	3/8	1/4	2.21	1.20	1.01	.91	.56	5/8
6MRT6N	3/8	3/8	2.43	1.31	1.12	1.02	.56	13/16
8MRT6N	1/2	3/8	2.82	1.42	1.12	1.02	.56	13/16
8MRT8N	1/2	1/2	2.74	1.43	1.31	1.03	.75	7/8
10MRT8N	5/8	1/2	2.81	1.43	1.38	1.03	.75	7/8
12MRT12N	3/4	3/4	3.06	1.56	1.50	1.16	.75	1-1/16
14MRT12N	7/8	3/4	3.26	1.76	1.50	1.36	.75	1-5/16
16MRT12N	1	3/4	3.60	1.94	1.66	1.45	.75	1-5/16
16MRT16N	1	1	3.78	1.94	1.84	1.45	.94	1-3/8

ANMERKUNG: Abmessungen A und C bei fingerfestem Anzug.

Abmessungen sind zur Information und können jederzeit geändert werden.

MRTN
NPT Einschraub-T-Stück
Für metrisches Rohr

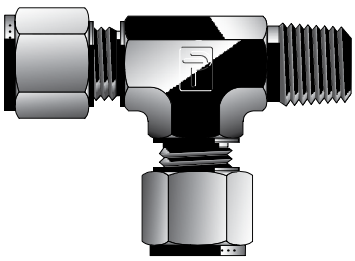

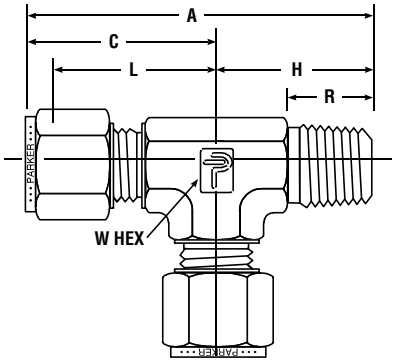

PARKER ARTIKEL-NR.	MILLIMETER							ZOLL
	ROHR A.D.	NPT GEWINDE	A	C	H	L	R	W HEX
M6MRT1/8N	6	1/8	45,8	27,0	18,0	19,6	9,7	1/2
M6MRT1/4N	6	1/4	50,3	27,0	23,4	19,6	14,2	1/2
M8MRT1/8N	8	1/8	50,7	29,9	20,8	22,4	9,7	5/8
M8MRT1/4N	8	1/4	55,3	29,9	25,4	22,4	14,2	5/8
M10MRT1/4N	10	1/4	61,7	33,5	28,2	25,9	14,2	13/16
M10MRT1/2N	10	1/2	66,5	33,5	33,0	25,9	19,0	13/16
M12MRT1/4N	12	1/4	64,2	36,0	28,2	25,9	14,2	13/16
M12MRT3/8N	12	3/8	64,2	36,0	28,2	25,9	14,2	13/16
M12MRT1/2N	12	1/2	69,0	36,0	33,0	25,9	19,0	13/16
M16MRT1N	16	1	93,1	46,6	46,5	34,4	23,9	1-3/8

ANMERKUNG: Abmessungen A und C bei fingerfestem Anzug.

Abmessungen sind zur Information und können jederzeit geändert werden.

MBTN
NPT Einschraub-T-Stück
Für zölliges Rohr

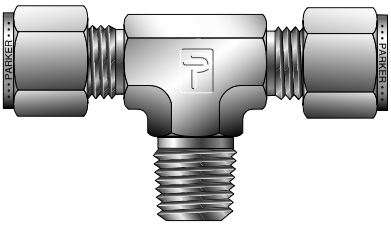

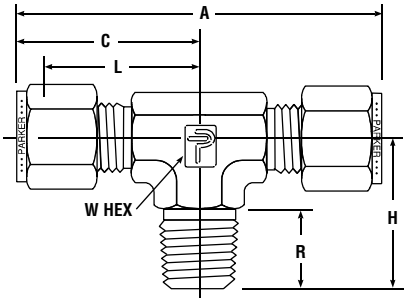

PARKER ARTIKEL-NR.	ZOLL							
	ROHR A.D.	NPT GEWINDE	A	C	H	L	R	W HEX
2MBT2N	1/8	1/8	1.84	.92	.71	.66	.38	7/16
2MBT4N	1/8	1/4	1.96	.98	1.00	.72	.56	9/16
3MBT2N	3/16	1/8	2.00	1.00	.74	.74	.38	1/2
4MBT2N	1/4	1/8	2.12	1.06	.74	.77	.38	1/2
4MBT4N	1/4	1/4	2.14	1.07	1.00	.78	.56	9/16
5MBT2N	5/16	1/8	2.34	1.17	.82	.88	.38	5/8
5MBT4N	5/16	1/4	2.34	1.17	1.01	.88	.56	5/8
6MBT4N	3/8	1/4	2.40	1.20	1.01	.91	.56	5/8
6MBT6N	3/8	3/8	2.62	1.31	1.12	1.02	.56	13/16
8MBT6N	1/2	3/8	2.84	1.42	1.12	1.02	.56	13/16
8MBT8N	1/2	1/2	2.86	1.43	1.31	1.03	.75	7/8
10MBT8N	5/8	1/2	2.86	1.43	1.31	1.03	.75	7/8
12MBT12N	3/4	3/4	3.12	1.56	1.50	1.16	.75	1-1/16
14MBT12N	7/8	3/4	3.52	1.76	1.50	1.36	.75	1-3/8
16MBT12N	1	3/4	3.88	1.94	1.66	1.45	.75	1-3/8
16MBT16N	1	1	3.88	1.94	1.84	1.45	.94	1-3/8

ANMERKUNG: Abmessungen A und C bei fingerfestem Anzug.

Abmessungen sind zur Information und können jederzeit geändert werden.

MBTN
NPT Einschraub-T-Stück
Für metrisches Rohr

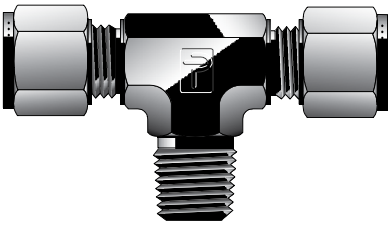

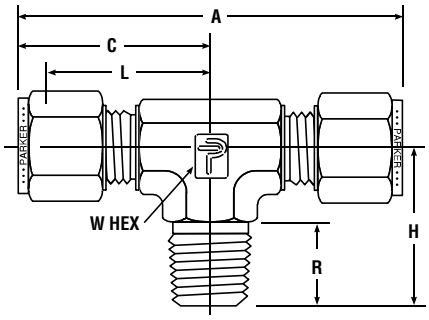

PARKER ARTIKEL-NR.	MILLIMETER							ZOLL
	ROHR A.D.	NPT GEWINDE	A	C	H	L	R	W HEX
M6MBT1/8N	6	1/8	53,9	27,0	18,8	19,6	9,7	1/2
M6MBT1/4N	6	1/4	53,9	27,0	23,4	19,6	14,2	1/2
M8MBT1/8N	8	1/8	59,7	29,9	20,8	22,4	9,7	5/8
M8MBT1/4N	8	1/4	59,7	29,9	25,4	22,4	14,2	5/8
M10MBT1/4N	10	1/4	67,0	33,5	28,2	25,9	14,2	13/16
M10MBT3/8N	10	3/8	67,0	33,5	28,2	25,9	14,2	13/16
M12MBT1/4N	12	1/4	72,0	36,0	28,2	25,9	14,2	13/16
M12MBT3/8N	12	3/8	72,0	36,0	28,2	25,9	14,2	13/16
M12MBT1/2N	12	1/2	72,0	36,0	33,0	25,9	19,0	13/16
M16MBT1/2N	16	1/2	77,6	38,8	35,8	28,7	19,1	1

ANMERKUNG: Abmessungen A und C bei fingerfestem Anzug.

Abmessungen sind zur Information und können jederzeit geändert werden.

A-LOK® mit Aufschraubgewinde

FSCN
NPT Aufschrauber, gerade
Für zölliges Rohr

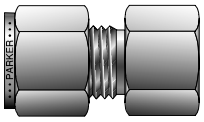

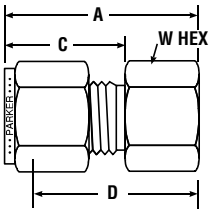

PARKER ARTIKEL-NR.	ZOLL ROHR A.D.	NPT GEWINDE	A	C	D	W HEX
1FSC1N	1/16	1/16	.93	.43	.78	7/16
1FSC2N	1/16	1/8	.95	.43	.81	9/16
2FSC2N	1/8	1/8	1.14	.60	.88	9/16
2FSC4N	1/8	1/4	1.32	.60	1.06	3/4
3FSC2N	3/16	1/8	1.17	.64	.91	9/16
3FSC4N	3/16	1/4	1.35	.64	1.09	3/4
4FSC2N	1/4	1/8	1.23	.70	.94	9/16
4FSC4N	1/4	1/4	1.42	.70	1.13	3/4
4FSC6N	1/4	3/8	1.48	.70	1.19	7/8
4FSC8N	1/4	1/2	1.67	.70	1.38	1-1/16
5FSC2N	5/16	1/8	1.27	.73	.97	9/16
5FSC4N	5/16	1/4	1.46	.73	1.16	3/4
5FSC6N	5/16	3/8		.73	1.219	7/8
6FSC2N	3/8	1/8	1.29	.76	1.00	5/8
6FSC4N	3/8	1/4	1.48	.76	1.19	3/4
6FSC6N	3/8	3/8	1.54	.76	1.25	7/8
6FSC8N	3/8	1/2	1.73	.76	1.44	1-1/16
6FSC12N	3/8	3/4	1.85	.76	1.56	1-1/4
8FSC4N	1/2	1/4	1.59	.87	1.19	13/16
8FSC6N	1/2	3/8	1.65	.87	1.25	7/8
8FSC8N	1/2	1/2	1.84	.87	1.44	1-1/16
8FSC12N	1/2	3/4	1.96	.87	1.56	1-1/4
10FSC6N	5/8	3/8	1.65	.87	1.25	15/16
10FSC8N	5/8	1/2	1.84	.87	1.44	1-1/16
10FSC12N	5/8	3/4	1.96	.87	1.56	1-3/8
12FSC8N	3/4	1/2	1.84	.87	1.44	1-1/16
12FSC12N	3/4	3/4	1.96	.87	1.56	1-3/8
14FSC12N	7/8	3/4	1.96	.87	1.56	1-3/8
16FSC12N	1	3/4	2.15	1.05	1.66	1-3/8
16FSC16N	1	1	2.46	1.05	1.97	1-5/8
20FSC20N	1-1/4	1-1/4	2.94	1.52	2.08	2
24FSC24N	1-1/2	1-1/2	3.28	1.77	2.22	2-3/8
32FSC32N	2	2	4.00	2.47	2.53	2-7/8

ANMERKUNG: Abmessungen A und C bei fingerfestem Anzug.
Abmessungen sind zur Information und können jederzeit geändert werden.

FSCN
NPT Aufschrauber, gerade
Für metrisches Rohr

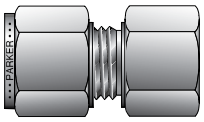

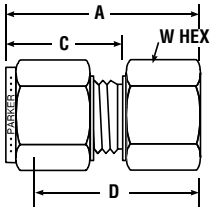

PARKER ARTIKEL-NR.	MILLIMETER ROHR A.D.	NPT GEWINDE	A	C	D	W HEX
M3FSC1/8N	3	1/8	28,8	15,3	22,2	14,0
M3FSC1/4N	3	1/4	33,6	15,3	27,0	19,0
M4FSC1/8N	4	1/8	29,6	16,1	23,0	14,0
M6FSC1/8N	6	1/8	31,3	17,7	23,8	14,0
M6FSC1/4N	6	1/4	36,1	17,7	28,6	19,0
M6FSC3/8N	6	3/8	37,7	17,7	30,2	22,0
M6FSC1/2N	6	1/2	42,5	17,7	35,0	27,0
M8FSC1/8N	8	1/8	32,1	18,6	24,6	14,0
M8FSC1/4N	8	1/4	36,9	18,6	29,4	19,0
M8FSC3/8N	8	3/8	38,5	18,6	31,0	22,0
M10FSC1/4N	10	1/4	37,8	19,5	30,2	19,0
M10FSC3/8N	10	3/8	39,4	19,5	31,8	22,0
M10FSC1/2N	10	1/2	44,1	19,5	36,5	27,0
M12FSC1/4N	12	1/4	41,9	22,0	31,8	22,0
M12FSC3/8N	12	3/8	41,9	22,0	31,8	22,0
M12FSC1/2N	12	1/2	46,6	22,0	36,5	27,0
M16FSC3/8N	16	3/8	41,9	22,0	31,8	27,0
M16FSC1/2N	16	1/2	46,9	22,0	36,5	27,0
M20FSC1/2N	20	1/2	47,9	22,0	37,8	30,0
M20FSC3/4N	20	3/4	49,7	22,0	39,6	35,0
M22FSC3/4N	22	3/4	49,7	22,0	39,6	35,0
M25FSC3/4N	25	3/4	53,6	26,5	41,3	35,0
M25FSC1N	25	1	62,3	26,5	50,0	41,0

ANMERKUNG: Abmessungen A und C bei fingerfestem Anzug.
Abmessungen sind zur Information und können jederzeit geändert werden.

FSCK
BSPT Aufschrauber, gerade
Für zölliges Rohr

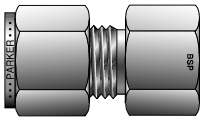

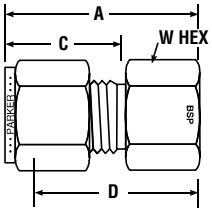

PARKER ARTIKEL-NR.	ZOLL						
	ROHR A.D.	BSPT GEWINDE	A	C	D	W HEX	BOHRUNG
4FSC2K	1/4	1/8	1.24	.70	.94	9/16	.19
4FSC4K	1/4	1/4	1.42	.70	1.13	3/4	.19
4FSC6K	1/4	3/8	1.49	.70	1.19	7/8	.19
4FSC8K	1/4	1/2	1.68	.70	1.38	1-1/16	.19
6FSC4K	3/8	1/4	1.48	.76	1.19	3/4	.28
6FSC6K	3/8	3/8	1.54	.76	1.25	7/8	.28
6FSC8K	3/8	1/2	1.73	.76	1.44	1-1/16	.28
8FSC4K	1/2	1/4	1.59	.87	1.19	13/16	.406
8FSC6K	1/2	3/8	1.65	.87	1.25	7/8	.406
8FSC8K	1/2	1/2	1.84	.87	1.44	1-1/16	.406

ANMERKUNG: Abmessungen A und C bei fingerfestem Anzug.

Abmessungen sind zur Information und können jederzeit geändert werden.

FSCK
BSPT Aufschrauber, gerade
Für zölliges Rohr

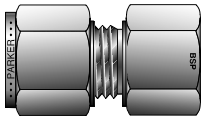

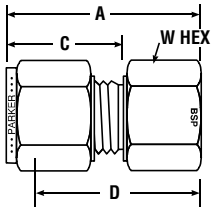

PARKER ARTIKEL-NR.	MILLIMETER					
	ROHR A.D.	BSPT GEWINDE	A	C	D	W HEX
M3FSC1/8K	3	1/8	29,2	15,3	22,6	14,0
M6FSC1/8K	6	1/8	31,3	17,7	23,8	14,0
M6FSC1/4K	6	1/4	35,8	17,7	28,3	19,0
M6FSC3/8K	6	3/8	37,6	17,7	30,1	22,0
M6FSC1/2K	6	1/2	42,5	17,7	35,0	27,0
M8FSC1/8K	8	1/8	32,8	18,6	25,3	15,0
M8FSC1/4K	8	1/4	37,0	18,6	29,5	19,0
M8FSC3/8K	8	3/8	38,5	18,6	31,0	22,0
M8FSC1/2K	8	1/2	43,3	18,6	35,8	27,0
M10FSC1/8K	10	1/8	33,0	19,5	25,4	18,0
M10FSC1/4K	10	1/4	37,8	19,5	30,2	19,0
M10FSC3/8K	10	3/8	39,4	19,5	31,8	22,0
M10FSC1/2K	10	1/2	44,2	19,5	36,6	27,0
M12FSC1/4K	12	1/4	40,3	22,0	30,2	22,0
M12FSC3/8K	12	3/8	41,9	22,0	31,8	22,0
M12FSC1/2K	12	1/2	46,7	22,0	36,6	27,0
M16FSC1/2K	16	1/2	48,4	22,0	38,3	18,0
M20FSC1/2K	20	1/2	54,7	22,0	44,6	30,0
M20FSC3/4K	20	3/4	49,7	22,0	39,6	35,0
M22FSC1K	22	1	57,9	22,0	47,8	41,0
M25FSC3/4K	25	3/4	54,3	26,5	42,1	35,0
M25FSC1K	25	1	61,5	26,5	49,3	41,0

ANMERKUNG: Abmessungen A und C bei fingerfestem Anzug.

Abmessungen sind zur Information und können jederzeit geändert werden.

A-LOK® mit Aufschraubgewinde

FBCN
NPT Schott-Aufschrauber
Für zölliges Rohr

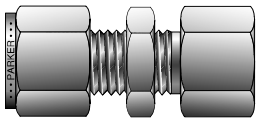

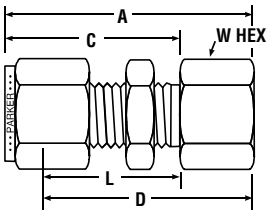

PARKER ARTIKEL-NR.	ZOLL						
	ROHR A.D.	NPT GEWINDE	A	C	D	L	W HEX
2FBC2N	1/8	1/8	1.76	1.23	1.50	.97	9/16
3FBC2N	3/16	1/8	1.79	1.26	1.53	1.00	9/16
4FBC2N	1/4	1/8	1.85	1.31	1.56	1.02	5/8
4FBC4N	1/4	1/4	2.04	1.31	1.75	1.02	3/4
5FBC2N	5/16	1/8	1.96	1.42	1.66	1.12	11/16
5FBC8N	5/16	1/2	2.38	1.42	2.08	1.12	1-1/16
6FBC4N	3/8	1/4	2.17	1.44	1.88	1.15	3/4
8FBC6N	1/2	3/8	2.43	1.65	2.03	1.25	15/16
8FBC8N	1/2	1/2	2.62	1.65	2.22	1.25	1-1/16
10FBC8N	5/8	1/2	2.65	1.68	2.25	1.28	1-1/16
12FBC12N	3/4	3/4	2.90	1.87	2.50	1.47	1-3/8
14FBC12N	7/8	3/4	3.18	2.09	2.78	1.69	1-3/8
16FBC16N	1	1	3.68	2.27	3.19	1.78	1-5/8

ANMERKUNG: Abmessungen A und C bei fingerfestem Anzug.
Abmessungen sind zur Information und können jederzeit geändert werden.
Angaben zum Lochdurchmesser und maximaler Schottwandstärke befinden sich auf Seite 28, Abschnitt BC.

FBCN
NPT Schott-Aufschrauber
Für metrisches Rohr

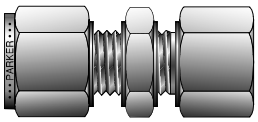

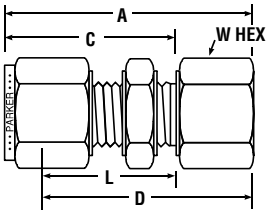

PARKER ARTIKEL-NR.	MILLIMETER								
	ROHR A.D.	NPT GEWINDE	A	C	D	L	W HEX	LOCH-BOHRUNG	MAX. SCHOTT-WAND-STÄRKE
M6FBC1/8N	6	1/8	47,2	33,7	39,7	26,2	16,0	11,5	10,2
M6FBC1/4N	6	1/4	52,0	33,7	44,5	26,2	19,0	11,5	10,2
M8FBC1/8N	8	1/8	49,6	36,1	42,1	28,5	18,0	13,1	11,2
M10FBC1/4N	10	1/4	55,2	37,0	47,6	29,4	19,0	16,3	11,2
M12FBC3/8N	12	3/8	60,9	41,9	50,8	31,8	24,0	19,5	12,7
M12FBC1/2N	12	1/2	66,4	41,9	56,3	31,8	27,0	19,5	12,7

ANMERKUNG: Abmessungen A und C bei fingerfestem Anzug.
Abmessungen sind zur Information und können jederzeit geändert werden.
Angaben zum Schottdurchmesser und maximaler Schottwandstärke befinden sich auf Seite 28, Abschnitt BC.

GCR
BSPP Manometer-Verschraubung
Für zölliges Rohr

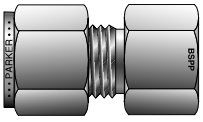

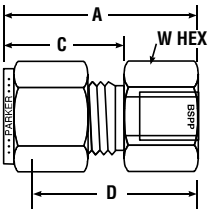

PARKER ARTIKEL-NR.	ZOLL						
	ROHR A.D.	BSPP GEWINDE	A	C	D	W HEX	BOHRUNG
4FSC4GC	1/4	1/4	1.48	.70	1.19	3/4	.19
4FSC6GC	1/4	3/8	1.48	.70	1.19	7/8	.19
4FSC8GC	1/4	1/2	1.70	.70	1.41	1-1/16	.19
5FSC4GC	5/16	1/4	1.51	.73	1.22	3/4	.21
5FSC8GC	5/16	1/2	1.59	.73	1.30	1-1/16	.28
6FSC4GC	3/8	1/4	1.55	.76	1.25	3/4	.21
6FSC6GC	3/8	3/8	1.55	.76	1.25	7/8	.26
6FSC8GC	3/8	1/2	1.63	.76	1.33	1-1/16	.28
8FSC4GC	1/2	1/4	1.65	.86	1.25	13/16	.21
8FSC6GC	1/2	3/8	1.75	.86	1.35	7/8	.26
8FSC8GC	1/2	1/2	1.90	.86	1.50	1-1/16	.28

ANMERKUNG: Abmessungen A und C bei fingerfestem Anzug.
Abmessungen sind zur Information und können jederzeit geändert werden.
Siehe Katalog CAT4260-P/W Rohr-/ISO Verschraubungen für weitere Angaben.

GCR
BSPP Manometer-Verbinder
Für metrisches Rohr

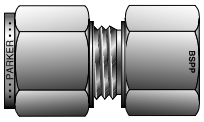

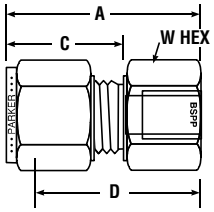

PARKER ARTIKEL-NR.	MILLIMETER ROHR A.D.	BSPP GEWINDE	A	C	D	W HEX
M3GC1/4R	3	1/4	35,3	15,3	28,7	19,0
M6GC1/4R	6	1/4	37,7	17,7	30,2	19,0
M6GC3/8R	6	3/8	37,7	17,7	30,2	22,0
M6GC1/2R	6	1/2	43,2	17,7	35,7	27,0
M8GC1/4R	8	1/4	38,5	18,6	31,0	19,0
M8GC3/8R	8	3/8	40,8	18,6	33,3	22,0
M8GC1/2R	8	1/2	44,0	18,6	36,5	27,0
M10GC1/4R	10	1/4	39,4	19,5	31,8	19,0
M10GC3/8R	10	3/8	38,8	19,5	31,2	22,0
M10GC1/2R	10	1/2	41,3	19,5	33,7	27,0
M12GC1/4R	12	1/4	41,9	22,0	31,8	22,0
M12GC3/8R	12	3/8	44,4	22,0	34,3	22,0
M12GC1/2R	12	1/2	48,2	22,0	38,1	27,0

ANMERKUNG: Abmessungen A und C bei fingerfestem Anzug.
Abmessungen sind zur Information und können jederzeit geändert werden.
Siehe Katalog CAT4260-P/W Rohr-/ISO Verschraubungen für weitere Angaben.

FELN
NPT Aufschraub-Winkel
Für zölliges Rohr

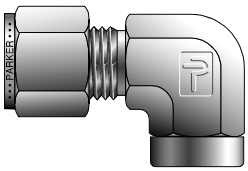

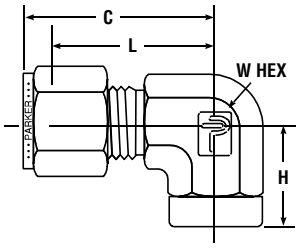

PARKER ARTIKEL-NR.	ZOLL ROHR A.D.	NPT GEWINDE	C	H	L	W HEX
1FEL1N	1/16	1/16	.71	.56	.56	7/16
1FEL2N	1/16	1/8	.81	.75	.66	9/16
2FEL2N	1/8	1/8	.98	.75	.72	9/16
2FEL4N	1/8	1/4	1.10	.88	.84	3/4
3FEL2N	3/16	1/8	1.01	.75	.75	9/16
4FEL2N	1/4	1/8	1.07	.75	.78	9/16
4FEL4N	1/4	1/4	1.20	.88	.91	3/4
4FEL6N	1/4	3/8	1.26	.88	.97	7/8
4FEL8N	1/4	1/2	1.35	1.13	1.06	1-1/16
5FEL2N	5/16	1/8	1.17	.75	.88	5/8
5FEL4N	5/16	1/4	1.24	.88	.94	3/4
6FEL2N	3/8	1/8	1.20	.75	.91	5/8
6FEL4N	3/8	1/4	1.26	.88	.97	3/4
6FEL6N	3/8	3/8	1.32	.88	1.03	7/8
6FEL8N	3/8	1/2	1.42	1.13	1.13	1-1/16
8FEL4N	1/2	1/4	1.42	.88	1.02	13/16
8FEL6N	1/2	3/8	1.43	.88	1.03	7/8
8FEL8N	1/2	1/2	1.53	1.13	1.13	1-1/16
10FLE6N	5/8	3/8	1.43	.88	1.03	7/8
10FEL8N	5/8	1/2	1.53	1.13	1.13	1-1/16
12FEL8N	3/4	1/2	1.56	1.13	1.16	1-1/16
12FEL12N	3/4	3/4	1.65	1.25	1.36	1-3/8
14FEL12N	7/8	3/4	1.76	1.25	1.36	1-3/8
16FEL12N	1	3/4	1.94	1.25	1.45	1-3/8
16FEL16N	1	1	2.02	1.50	1.53	1-5/8

ANMERKUNG: Abmessungen A und C bei fingerfestem Anzug.
Abmessungen sind zur Information und können jederzeit geändert werden.

FELN
NPT Aufschraub-Winkel
Für metrisches Rohr

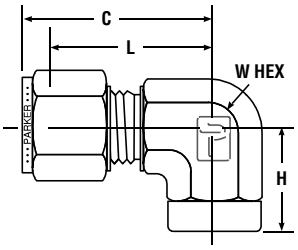

PARKER ARTIKEL-NR.	MILLIMETER ROHR A.D.	NPT GEWINDE	C	H	L	ZOLL W HEX
M6FEL1/8N	6	1/8	27,0	19,0	19,6	1/2
M6FEL1/4N	6	1/4	29,8	22,4	22,4	11/16
M8FEL1/8N	8	1/8	28,8	19,1	21,3	9/16
M8FEL1/4N	8	1/4	30,6	22,4	23,1	11/16
M10FEL1/4N	10	1/4	33,5	22,4	25,9	13/16
M10FEL3/8N	10	3/8	33,5	22,4	25,9	13/16
M10FEL1/2N	10	1/2	36,3	28,5	28,7	1
M12FEL1/4N	12	1/4	36,0	22,4	25,9	13/16
M12FEL3/8N	12	3/8	36,0	22,4	25,9	13/16
M12FEL1/2N	12	1/2	38,8	28,4	28,7	1
M16FEL3/8N	16	3/8	39,5	23,6	29,7	1-1/16
M16FEL1/2N	16	1/2	39,5	28,4	29,7	1-1/16

ANMERKUNG: Abmessungen A und C bei fingerfestem Anzug.
Abmessungen sind zur Information und können jederzeit geändert werden.

FRTN
NPT Aufschraub-T-Stück
Für zölliges Rohr

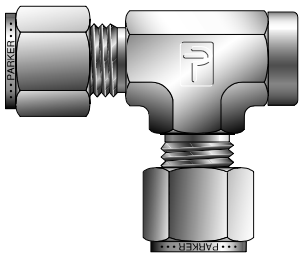

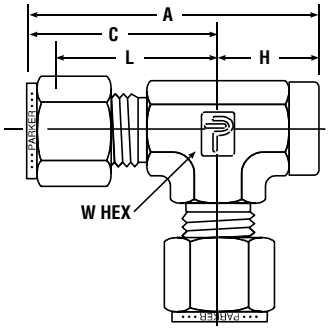

PARKER ARTIKEL-NR.	ZOLL						
	ROHR A.D.	NPT GEWINDE	A	C	H	L	W HEX
2FRT2N	1/8	1/8	1.76	1.01	.75	.75	9/16
3FRT2N	3/16	1/8	1.76	1.01	.75	.75	9/16
4FRT2N	1/4	1/8	1.82	1.07	.75	.78	9/16
4FRT4N	1/4	1/4	2.08	1.20	.88	.91	3/4
5FRT2N	5/16	1/8	1.92	1.17	.75	.88	5/8
6FRT4N	3/8	1/4	2.14	1.26	.88	.97	3/4
8FRT4N	1/2	1/2	2.56	1.43	1.13	1.13	13/16
8FRT6N	1/2	3/8	2.34	1.43	.91	1.03	7/8
8FRT8N	1/2	1/2	2.66	1.53	1.13	1.13	1-1/16
10FRT8N	5/8	1/2	2.66	1.53	1.13	1.13	1-1/16
12FRT12N	3/4	3/4	2.90	1.65	1.25	1.36	1-3/8
14FRT8N	7/8	1/2	3.01	1.76	1.25	1.36	1-3/8
14FRT12N	7/8	3/4	3.01	1.76	1.25	1.36	1-3/8
16FRT12N	1	3/4	3.19	1.94	1.25	1.45	1-3/8
16FRT16N	1	1	3.52	2.02	1.50	1.53	1-3/8

ANMERKUNG: Abmessungen A und C bei fingerfestem Anzug.

Abmessungen sind zur Information und können jederzeit geändert werden.

FRTN
NPT Aufschraub-T-Stück
Für metrisches Rohr

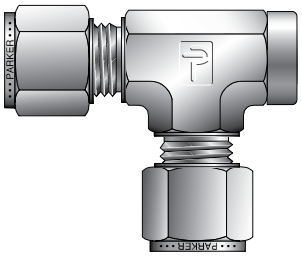

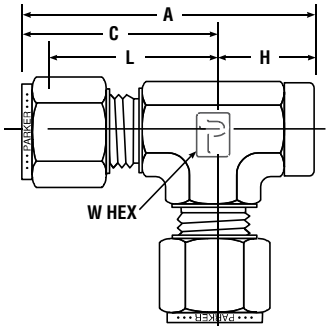

PARKER ARTIKEL-NR.	MILLIMETER						ZOLL
	ROHR A.D.	NPT GEWINDE	A	C	H	L	W HEX
M6FRT1/8N	6	1/8	46,0	27,0	19,0	19,6	1/2
M6FRT1/4N	6	1/4	52,1	29,8	22,4	22,4	11/16
M8FRT1/8N	8	1/8	48,9	29,9	19,0	22,4	5/8
M10FRT1/4N	10	1/4	55,9	33,5	22,4	25,9	13/16
M12FRT1/4N	12	1/4	58,4	36,0	22,4	25,9	13/16
M12FRT3/8N	12	3/8	58,4	36,0	22,4	25,9	13/16
M12FRT1/2N	12	1/2	67,3	38,8	28,5	28,7	1
M16FRT1/2N	16	1/2	68,2	39,8	28,4	29,7	1-1/16

ANMERKUNG: Abmessungen A und C bei fingerfestem Anzug.

Abmessungen sind zur Information und können jederzeit geändert werden.

FBTN
NPT Aufschraub-T-Stück
Für zölliges Rohr

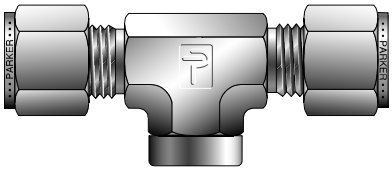

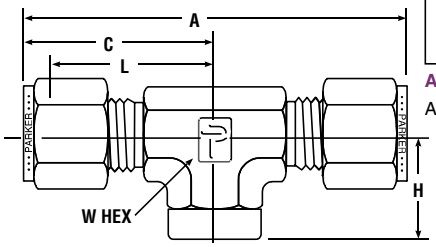

PARKER ARTIKEL-NR.	ZOLL						
	ROHR A.D.	NPT GEWINDE	A	C	H	L	W HEX
2FBT2N	1/8	1/8	2.02	1.01	.75	.75	9/16
3FBT2N	3/16	1/8	2.02	1.01	.75	.75	9/16
4FBT2N	1/4	1/8	2.14	1.07	.75	.78	9/16
4FBT4N	1/4	1/4	2.40	1.20	.88	.91	3/4
5FBT2N	5/16	1/8	2.34	1.17	.75	.88	5/8
6FBT4N	3/8	1/4	2.52	1.26	.88	.97	3/4
8FBT4N	1/2	1/4	2.86	1.43	.88	1.02	13/16
8FBT6N	1/2	3/8	2.86	1.43	.91	1.03	7/8
8FBT8N	1/2	1/2	3.06	1.53	1.13	1.13	1-1/16
10FBT8N	5/8	1/2	3.06	1.53	1.13	1.13	1-1/16
12FBT12N	3/4	3/4	3.30	1.65	1.25	1.36	1-3/8
14FBT12N	7/8	3/4	3.52	1.76	1.25	1.36	1-3/8
16FBT12N	1	3/4	3.88	1.94	1.25	1.45	1-3/8
16FBT16N	1	1	4.04	2.02	1.50	1.53	1-3/8

ANMERKUNG: Abmessungen A und C bei fingerfestem Anzug.

Abmessungen sind zur Information und können jederzeit geändert werden.

FBTN
NPT Aufschraub-T-Stück
Für metrisches Rohr

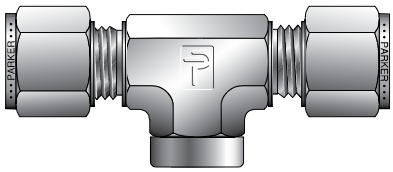

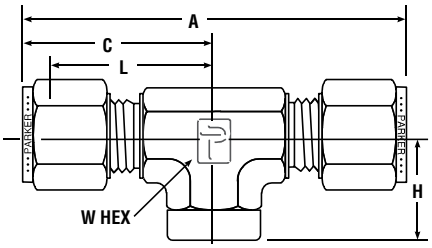

PARKER ARTIKEL-NR.	MILLIMETER						ZOLL
	ROHR A.D.	NPT GEWINDE	A	C	H	L	W HEX
M6FBT1/8N	6	1/8	53,9	27,0	19,0	19,6	1/2
M6FBT1/4N	6	1/4	59,5	29,8	22,4	22,4	11/16
M8FBT1/8N	8	1/8	59,7	29,9	19,0	22,4	5/8
M10FBT1/4N	10	1/4	67,0	33,5	22,4	25,9	13/16
M12FBT1/8N	12	1/8	72,0	36,0	22,3	25,9	13/16
M12FBT1/4N	12	1/4	72,0	36,0	22,3	25,9	13/16
M12FBT3/8N	12	3/8	72,0	36,0	22,4	25,9	13/16
M12FBT1/2N	12	1/2	77,6	38,8	28,5	28,7	1
M16FBT1/2N	16	1/2	77,6	38,8	28,4	28,7	1

ANMERKUNG: Abmessungen A und C bei fingerfestem Anzug.

Abmessungen sind zur Information und können jederzeit geändert werden.

A-LOK® Verbinder

SC
Gerader Verbinder
Für zölliges Rohr

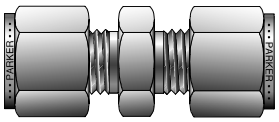

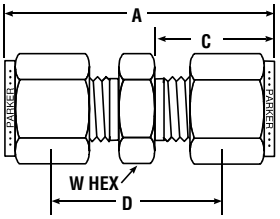

PARKER ARTIKEL-NR.	ZOLL ROHR A.D.	A	C	D	W HEX
1SC1	1/16	.99	.43	.69	5/16
2SC2	1/8	1.39	.60	.88	7/16
3SC3	3/16	1.48	.64	.95	7/16
4SC4	1/4	1.62	.70	1.03	1/2
5SC5	5/16	1.70	.73	1.11	9/16
6SC6	3/8	1.77	.76	1.19	5/8
8SC8	1/2	2.02	.87	1.22	13/16
10SC10	5/8	2.05	.87	1.25	15/16
12SC12	3/4	2.11	.87	1.31	1-1/16
14SC14	7/8	2.18	.87	1.38	1-3/16
16SC16	1	2.57	1.05	1.59	1-3/8
20SC20	1-1/4	3.61	1.52	1.89	1-3/4
24SC24	1-1/2	4.23	1.77	2.11	2-1/8
32SC32	2	5.88	2.47	2.94	2-3/4

ANMERKUNG: Abmessungen A und C bei fingerfestem Anzug.
Abmessungen sind zur Information und können jederzeit geändert werden.

SCM
Gerader Verbinder
Für metrisches Rohr

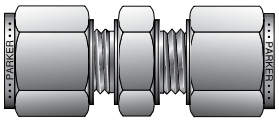

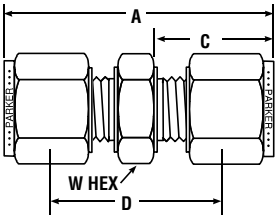

PARKER ARTIKEL-NR.	MILLIMETER ROHR A.D.	A	C	D	W HEX
SCM2	2	35,6	15,3	22,4	12,0
SCM3	3	35,3	15,3	22,1	12,0
SCM4	4	37,4	16,1	24,2	12,0
SCM6	6	41,2	17,7	26,2	14,0
SCM8	8	43,2	18,6	28,2	15,0
SCM10	10	46,2	19,5	31,0	18,0
SCM12	12	51,2	22,0	31,0	22,0
SCM14	14	52,0	22,0	31,8	24,0
SCM15	15	52,0	22,0	31,8	24,0
SCM16	16	52,0	22,0	31,8	24,0
SCM18	18	53,5	22,0	33,3	27,0
SCM20	20	55,0	22,0	34,8	30,0
SCM22	22	55,0	22,0	34,8	30,0
SCM25	25	65,1	26,5	40,5	35,0

ANMERKUNG: Abmessungen A und C bei fingerfestem Anzug.
Abmessungen sind zur Information und können jederzeit geändert werden.

CU
Adapter metrisch/zöllig
Metrisches Rohr auf zölliges Rohr

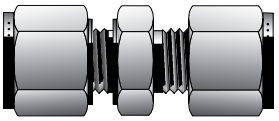

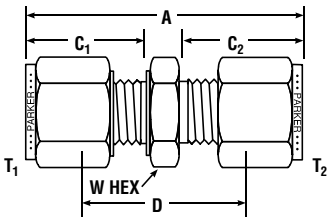

PARKER ARTIKEL-NR.	ROHR A.D. T_1 MM	T_2 ZOLL	MILLIMETER A	C_1	C_2	D	W HEX
M3CU2	3	1/8	36,3	15,3	15,3	22,6	12,0
M4CU2	4	1/8	36,5	16,1	15,3	23,6	12,0
M4CU4	4	1/4	39,3	16,1	17,7	26,4	14,0
M6CU2	6	1/8	38,5	17,7	15,3	24,6	14,0
M6CU4	6	1/4	41,1	17,7	17,7	25,9	14,0
M6CU5	6	5/16	42,3	17,7	18,8	27,2	14,0
M8CU4	8	1/4	42,3	18,6	17,7	27,2	15,0
M8CU6	8	6	44,0	18,6	19,3	29,1	15,0
M10CU2	10	1/8	41,8	19,5	15,3	27,9	18,0
M10CU4	10	1/4	44,5	19,5	17,7	29,2	18,0
M10CU6	10	3/8	46,0	19,5	19,3	30,7	18,0
M12CU6	12	3/8	48,4	22,0	19,3	30,7	22,0
M12CU8	12	1/2	51,1	22,0	21,8	31,0	22,0
M15CU8	15	1/2	52,0	22,0	21,8	32,0	24,0
M16CU6	16	3/8	52,0	22,0	19,3	34,3	24,0
M18CU12	18	3/4	53,5	22,0	21,8	33,5	27,0

ANMERKUNG: Abmessungen A, C_1 und C_2 bei fingerfestem Anzug.
Abmessungen sind zur Information und können jederzeit geändert werden

RU
Reduzierung
Für zölliges Rohr

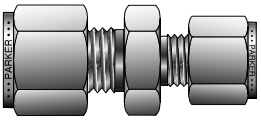

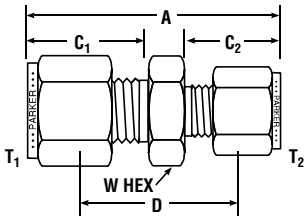

PARKER ARTIKEL-NR.	ZOLL						
	T_1 ROHR A.D.	T_2 ROHR A.D.	A	D	C_1	C_2	W HEX
2RU1	1/8	1/16	1.21	.81	.60	.43	7/16
3RU1	3/16	1/16	1.27	.86	.64	.43	7/16
3RU2	3/16	1/8	1.44	.92	.64	.60	7/16
4RU1	1/4	1/16	1.38	.91	.70	.43	1/2
4RU2	1/4	1/8	1.52	.97	.70	.60	1/2
4RU3	1/4	3/16	1.55	1.00	.70	.64	1/2
5RU2	5/16	1/8	1.58	1.03	.73	.60	9/16
5RU4	5/16	1/4	1.67	1.08	.73	.70	9/16
6RU1	3/8	1/16	1.44	1.00	.76	.43	5/8
6RU2	3/8	1/8	1.61	1.06	.76	.60	5/8
6RU4	3/8	1/4	1.71	1.13	.76	.70	5/8
6RU5	3/8	5/16	1.75	1.16	.76	.73	5/8
8RU2	1/2	1/8	1.75	1.09	.87	.60	13/16
8RU4	1/2	1/4	1.85	1.16	.87	.70	13/16
8RU6	1/2	3/8	1.91	1.22	.87	.76	13/16
10RU6	5/8	3/8	1.94	1.25	.87	.76	15/16
10RU8	5/8	1/2	2.05	1.25	.87	.87	15/16
12RU4	3/4	1/4	1.95	1.25	.87	.76	1-1/16
12RU6	3/4	3/8	2.00	1.31	.87	.76	1-1/16
12RU8	3/4	1/2	2.11	1.31	.87	.87	1-1/16
12RU10	3/4	5/8	2.11	1.31	.87	.87	1-1/16
16RU8	1	1/2	2.39	1.50	1.05	.87	1-3/8
16RU12	1	3/4	2.39	1.50	1.05	.87	1-3/8

ANMERKUNG: Abmessungen A, C_1 und C_2 bei fingerfestem Anzug.
Abmessungen sind zur Information und können jederzeit geändert werden.

RUM
Reduzierung
Für metrisches Rohr

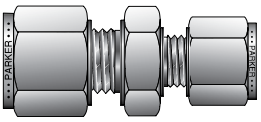

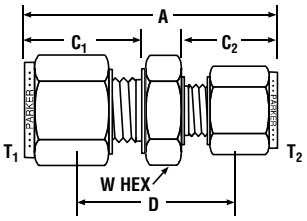

PARKER ARTIKEL-NR.	MILLIMETER						
	T_1 ROHR A.D.	T_2 ROHR A.D.	A	C_1	C_2	D	W HEX
M3RUM2	3	2	35,8	15,3	15,3	22,6	12,0
M6RUM2	6	2	38,7	17,7	15,3	24,6	14,0
M6RUM3	6	3	38,7	17,7	15,3	24,6	14,0
M6RUM4	6	4	39,5	17,7	16,1	25,4	14,0
M8RUM6	8	6	42,4	18,6	17,7	27,4	15,0
M10RUM6	10	6	44,5	19,5	17,7	29,4	18,0
M10RUM8	10	8	44,5	19,5	18,6	29,4	18,0
M12RUM6	12	6	47,0	22,0	17,7	29,4	22,0
M12RUM8	12	8	47,8	22,0	18,6	30,2	22,0
M12RUM10	12	10	48,7	22,0	19,5	31,0	22,0
M16RUM10	16	10	49,5	22,0	19,5	31,8	24,0
M16RUM12	16	12	52,0	22,0	22,0	31,8	24,0
M18RUM12	18	12	53,5	22,0	22,0	33,3	27,0
M25RUM18	25	18	60,5	26,5	22,0	38,1	35,0
M25RUM20	25	20	62,3	26,5	22,0	39,9	35,0

ANMERKUNG: Abmessungen A, C_1 und C_2 bei fingerfestem Anzug.
Abmessungen sind zur Information und können jederzeit geändert werden.

BC
Schottverbinder
Für zölliges Rohr

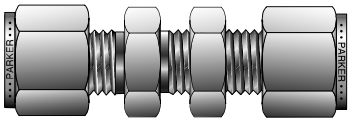

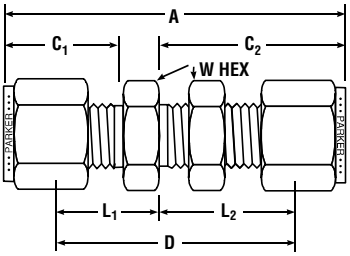

PARKER ARTIKEL-NR.	ZOLL									MAX. SCHOTT-WAND-STÄRKE
	ROHR A.D.	A	C_1	D	C_2	L_1	L_2	W HEX	LOCH-BOHRUNG	
1BC1	1/16	1.23	.43	.94	.68	.28	.53	5/16	13/64	1/8
2BC2	1/8	2.02	.60	1.50	1.23	.34	.97	1/2	21/64	1/2
3BC3	3/16	2.11	.64	1.59	1.26	.38	1.00	9/16	25/64	1/2
4BC2	1/4	2.17	.70	1.03	1.23	.41	.97	5/8	21/64	1/2
4BC4	1/4	2.27	.70	1.69	1.31	.41	1.02	5/8	29/64	17/32
5BC5	5/16	2.40	.73	1.81	1.42	.44	1.12	11/16	33/64	9/16
6BC6	3/8	2.46	.76	1.88	1.44	.47	1.15	3/4	37/64	9/16
8BC8	1/2	2.80	.87	2.00	1.65	.47	1.25	15/16	49/64	19/32
10BC10	5/8	2.86	.87	2.06	1.68	.47	1.28	1-1/16	57/64	19/32
12BC12	3/4	3.11	.87	2.31	1.87	.47	1.47	1-3/16	1-1/64	25/32
14BC14	7/8	3.33	.87	2.53	2.09	.47	1.69	1-3/8	1-9/64	15/16
16BC16	1	3.78	1.05	2.81	2.27	.56	1.78	1-5/8	1-21/64	15/16

ANMERKUNG: Bei Reduzierungen wird das kürzere Ende zuerst genannt.
Abmessungen A, C_1 und C_2 bei fingerfestem Anzug.
Für Ersatz-Schottmuttern siehe Seite 73, Artikel-Nummer WLZ.

Abmessungen sind zur Information und können jederzeit geändert werden.

BCM
Schottverbinder
Für metrisches Rohr

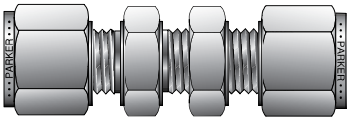

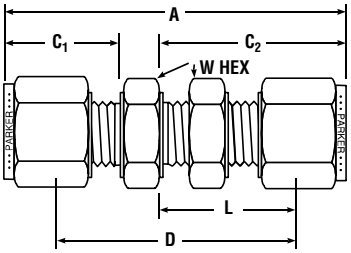

PARKER ARTIKEL-NR.	MILLIMETER								
	ROHR A.D.	A	C_1	C_2	D	L	W HEX	LOCH-BOHRUNG	MAX. SCHOTT-WAND-STÄRKE
BCM3	3	51,3	15,3	31,2	38,2	24,6	14,0	8,3	12,7
BCM4	4	53,7	16,1	32,0	40,5	25,4	14,0	9,9	12,7
BCM6	6	57,9	17,7	33,7	42,9	26,2	16,0	11,5	10,2
BCM8	8	61,0	18,6	36,0	46,0	28,5	18,0	13,1	11,2
BCM10	10	63,6	19,5	37,0	48,4	29,4	22,0	16,3	11,2
BCM12	12	71,0	22,0	41,9	50,8	31,8	24,0	19,5	12,7
BCM15	15	72,5	22,0	42,6	52,3	32,5	27,0	22,5	12,7
BCM16	16	72,6	22,0	42,6	52,4	32,5	27,0	22,5	12,7
BCM18	18	78,9	22,0	47,4	58,7	37,3	30,0	26,0	16,8
BCM20	20	88,2	22,0	51,0	68,0	40,9	35,0	29,0	19,0
BCM25	25	95,8	26,5	54,4	71,4	42,2	41,0	33,8	24,0

ANMERKUNG: Abmessungen A, C_1 und C_2 bei fingerfestem Anzug.
Für Ersatz-Schottmuttern siehe Seite 73, Artikel-Nummer BN.
Bei Reduzierungen wird das kürzere Ende zuerst genannt.

Abmessungen sind zur Information und können jederzeit geändert werden.

DELTA
Dielektrik Adapter
Für zölliges Rohr

Beinhaltet Muttern, Rohr mit angedrehtem Klemmring und aufgesintertem Isolationsmaterial, vormontiertem Klemmring und Identifikations-Ring für dielektrische Verbindung.

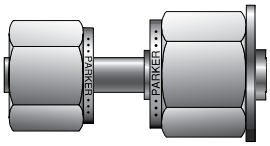

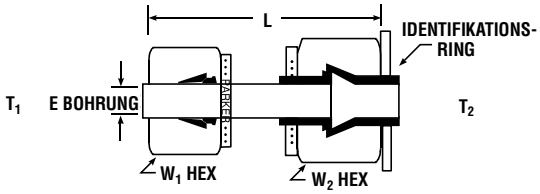

PARKER ADAPTER ARTIKEL-NR.	ZOLL					
	ROHR-ENDE T_1 A.D.	ROHR-ENDE T_2 A.D.	L	E BOHRUNG	W_1 HEX	W_2 HEX
6-8 DELTA	3/8	1/2	2.08	.30	11/16	7/8
8-10 DELTA	1/2	5/8	2.58	.38	7/8	1

ANMERKUNG: Montage-Anleitung für DELTA Adapter wird mitgeliefert.
*Andere Anschlüsse sind auf Anfrage erhältlich.

Abmessungen sind zur Information und können jederzeit geändert werden.

DELTA
Dielektrik Verbindung
Für zölliges Rohr

Beinhaltet Dielektrik Adapter mit montierten A-LOK® Verschraubungen

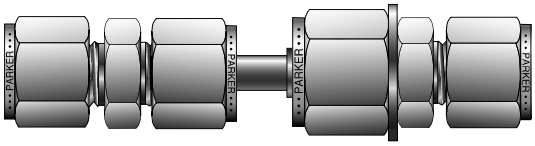

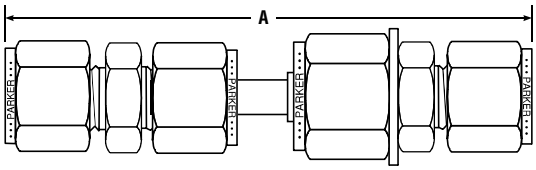

DIELEKTRIK VERBINDUNG ARTIKEL-NR.	ZOLL		
A-LOK®/A-LOK®	A[1]	ADAPTER	MONTIERTE VERSCHRAUBUNGEN
4H DELTA	4.08	6-8 DELTA	6RU4/8RU4
6H DELTA	4.20	6-8 DELTA	6SC6/8RU6
8H DELTA	4.79	8-10 DELTA	8SC8/10RU8

DIELEKTRIK VERBINDUNG ARTIKEL-NR.	A	ADAPTER	MONTIERTE VERSCHRAUBUNGEN
4G DELTA	3.59	6-8 DELTA	6FSC4N/8FSC4N
6G DELTA	3.71	6-8 DELTA	6FSC6N/8FSC6N
8G DELTA	4.40	8-10 DELTA	8FSC8N/10FSC8N

DIELEKTRIK VERBINDUNG ARTIKEL-NR.	A	ADAPTER	MONTIERTE VERSCHRAUBUNGEN
4F DELTA	3.80	6-8 DELTA	6MSC4N/8MSC4N
6F DELTA	3.80	6-8 DELTA	6MSC6N/8MSC6N
8F DELTA	4.58	8-10 DELTA	8MSC8N/10MSC8N

†Bei fingerfestem Anzug.

EE
Winkel
Für zölliges Rohr

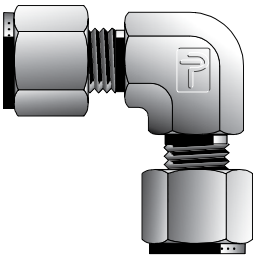

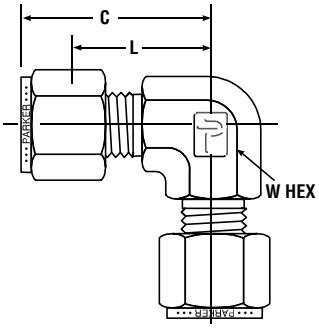

PARKER ARTIKEL-NR.	ZOLL			
	ROHR A.D.	C	L	W HEX
1EE1	1/16	.71	.56	3/8
2EE2	1/8	.88	.62	3/8
3EE3	3/16	1.00	.74	1/2
4EE4	1/4	1.06	.77	1/2
5EE5	5/16	1.17	.88	5/8
6EE6	3/8	1.20	.91	5/8
8EE8	1/2	1.42	1.02	13/16
10EE10	5/8	1.43	1.03	7/8
12EE12	3/4	1.56	1.16	1-1/16
14EE14	7/8	1.76	1.36	1-3/8
16EE16	1	1.94	1.45	1-3/8
20EE20	1-1/4	2.61	1.75	1-5/8
24EE24	1-1/2	3.06	2.00	1-7/8
32EE32	2	4.22	2.75	2-13/16

ANMERKUNG: Abmessung C bei fingerfestem Anzug.

Abmessungen sind zur Information und können jederzeit geändert werden.

EEM
Winkel
Für metrisches Rohr

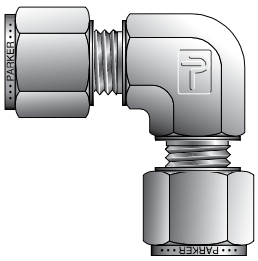

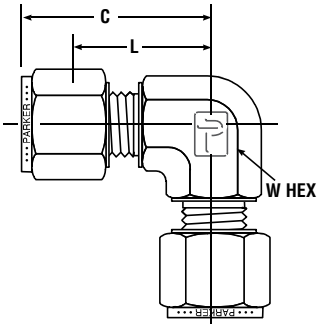

PARKER ARTIKEL-NR.	MILLIMETER ROHR A.D.	C	L	ZOLL W HEX
EEM3	3	22,3	15,7	3/8
EEM4	4	25,4	18,8	1/2
EEM6	6	27,0	19,6	1/2
EEM8	8	28.8	21,3	9/16
EEM10	10	31,5	23,9	11/16
EEM12	12	36,0	25,9	13/16
EEM14	14	38,1	28,0	15/16
EEM15	15	38,0	27,9	15/16
EEM16	16	38,0	27,9	15/16
EEM18	18	39,8	29,7	1-1/16
EEM20	20	44,6	34,5	1-3/8
EEM22	22	44,6	34,5	1-3/8
EEM25	25	49,1	36,8	1-3/8

ANMERKUNG: Abmessung C bei fingerfestem Anzug.

Abmessungen sind zur Information und können jederzeit geändert werden.

ELZ
Reduzier-Winkel
Für zölliges Rohr

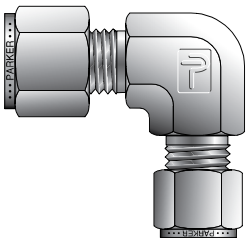

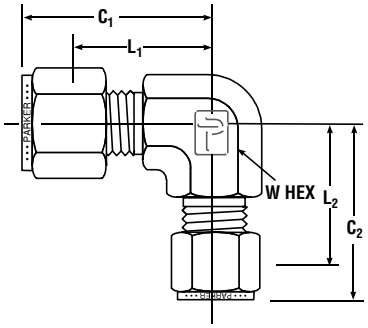

PARKER ARTIKEL-NR.	ZOLL ROHR A.D.	L_1	C_1	L_2	C_2	W HEX
3-2 ELZ	3/16-1/8	.69	.96	.66	.92	7/16
4-2 ELZ	1/4-1/8	.77	1.06	.70	.96	1/2
5-2 ELZ	5/16-1/8	.88	1.17	.78	1.04	5/8
5-4 ELZ	5/16-1/4	.88	1.17	.85	1.14	5/8
6-2 ELZ	3/8-1/8	.91	1.20	.78	1.04	5/8
6-4 ELZ	3/8-1/4	.91	1.20	.85	1.09	5/8
6-5 ELZ	3/8-5/16	.91	1.20	.88	1.17	5/8
8-4 ELZ	1/2-1/4	1.02	1.42	.96	1.25	13/16
8-5 ELZ	1/2-5/16	1.02	1.42	.99	1.28	13/16
8-6 ELZ	1/2-3/8	1.02	1.42	1.02	1.31	13/16
10-6 ELZ	5/8-3/8	1.03	1.43	1.03	1.32	7/8
10-8 ELZ	5/8-1/2	1.03	1.43	1.03	1.43	7/8
12-4 ELZ	3/4-1/4	1.16	1.56	1.09	1.38	1-1/16
12-6 ELZ	3/4-3/8	1.16	1.56	1.16	1.45	1-1/16
12-8 ELZ	3/4-1/2	1.16	1.56	1.16	1.56	1-1/16
14-4 ELZ	7/8-1/4	1.36	1.76	1.22	1.51	1-3/8
16-8 ELZ	1-1/2	1.45	1.94	1.22	1.62	1-5/16
16-12 ELZ	1-3/4	1.45	1.94	1.36	1.76	1-3/8

ANMERKUNG: Abmessung C bei fingerfestem Anzug.

Abmessungen sind zur Information und können jederzeit geändert werden.

ET
T-Stück
Für zölliges Rohr

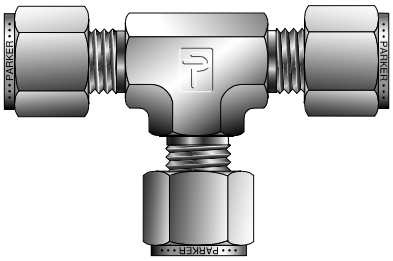

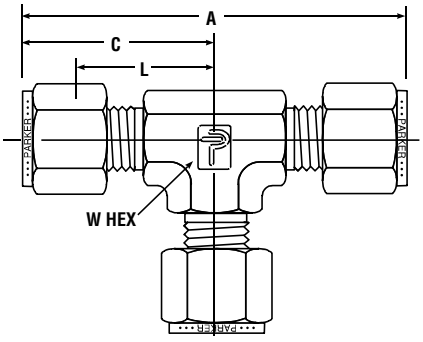

PARKER ARTIKEL-NR	ZOLL				
	ROHR A.D.	A	C	L	W HEX
1ET1	1/16	1.42	.71	.56	3/8
2ET2	1/8	1.76	.88	.62	3/8
3ET3	3/16	2.00	1.00	.74	1/2
4ET4	1/4	2.12	1.06	.77	1/2
5ET5	5/16	2.34	1.17	.88	5/8
6ET6	3/8	2.40	1.20	.91	5/8
8ET8	1/2	2.84	1.42	1.02	13/16
10ET10	5/8	2.86	1.43	1.03	7/8
12ET12	3/4	3.12	1.56	1.16	1-1/16
14ET14	7/8	3.52	1.76	1.36	1-3/8
16ET16	1	3.88	1.94	1.45	1-3/8
20ET20	1-1/4	5.22	2.61	1.75	1-5/8
24ET24	1-1/2	6.12	3.06	2.00	1-7/8
32ET32	2	8.44	4.22	2.75	2-13/16

ANMERKUNG: Abmessungen A und C bei fingerfestem Anzug.
Abmessungen sind zur Information und können jederzeit geändert werden.

ETM
T-Stück
Für metrisches Rohr

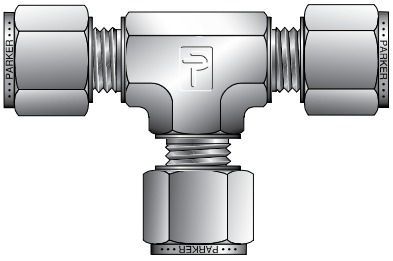

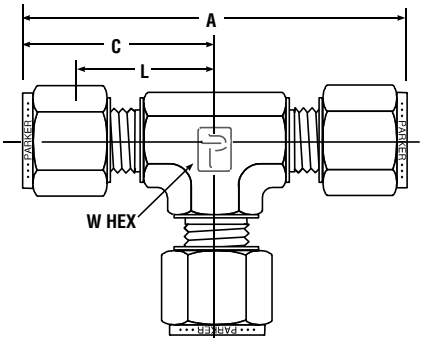

PARKER ARTIKEL-NR.	MILLIMETER				ZOLL
	ROHR A.D.	A	C	L	W HEX
ETM2	2	44,7	22,3	15,7	3/8
ETM3	3	44,7	22,3	15,7	3/8
ETM4	4	50,8	25,4	18,8	1/2
ETM6	6	53,9	27,0	19,6	1/2
ETM8	8	59,7	29,9	22,4	5/8
ETM10	10	63,0	31,5	23,9	11/16
ETM12	12	72,0	36,0	25,9	13/16
ETM14	14	77,6	38,8	28,7	1
ETM15	15	77,6	38,8	28,7	1
ETM16	16	77,6	38,8	28,7	1
ETM18	18	79,5	38,8	29,7	1-1/16
ETM20	20	89,3	44,6	34,5	1-3/8
ETM22	22	89,3	44,6	34,5	1-3/8
ETM25	25	98,3	49,1	36,8	1-3/8

ANMERKUNG: Abmessungen A und C bei fingerfestem Anzug.
Abmessungen sind zur Information und können jederzeit geändert werden.

JLZ
Reduzier-T-Stück
Für zölliges Rohr

Vermeidet eine zusätzliche Verbindung zur Rohrreduzierung

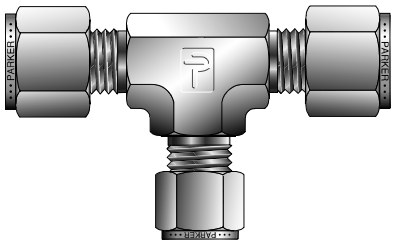

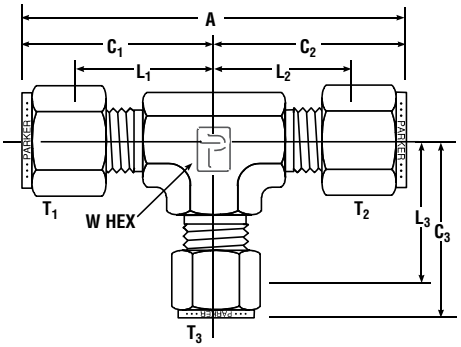

PARKER ARTIKEL-NR.	ZOLL										
	T_1 ROHR A.D.	T_2 ROHR A.D.	T_3 ROHR A.D.	A	L_1	C_1	L_2	C_2	L_3	C_3	W HEX
4-4-2 JLZ	1/4	1/4	1/8	2.10	.76	1.05	.76	1.05	.70	.96	1/2
6-6-4 JLZ	3/8	3/8	1/4	2.40	.91	1.20	.91	1.20	.85	1.14	5/8
6-4-6 JLZ	3/8	1/4	3/8	2.34	.91	1.20	.85	1.14	.91	1.20	5/8
6-4-4 JLZ	3/8	1/4	1/4	2.34	.91	1.20	.85	1.14	.85	1.14	5/8
8-8-6 JLZ	1/2	1/2	3/8	2.84	1.02	1.42	1.02	1.42	1.02	1.31	13/16
8-8-4 JLZ	1/2	1/2	1/4	2.84	1.02	1.42	1.02	1.42	.96	1.25	13/16
8-6-8 JLZ	1/2	3/8	1/2	2.73	1.02	1.42	1.02	1.31	1.02	1.42	13/16
8-4-8 JLZ	1/2	1/4	1/2	2.67	1.02	1.42	.96	1.25	1.02	1.42	13/16
8-6-6 JLZ	1/2	3/8	3/8	2.73	1.02	1.42	1.02	1.31	1.02	1.31	13/16
8-4-4 JLZ	1/2	1/4	1/4	2.67	1.02	1.42	.96	1.25	.96	1.25	13/16
10-10-8 JLZ	5/8	5/8	1/2	2.86	103	1.43	1.03	1.43	1.03	1.43	7/8
10-10-6 JLZ	5/8	5/8	3/8	2.86	1.03	1.43	1.03	1.43	1.03	1.32	7/8
10-8-8 JLZ	5/8	1/2	1/2	2.86	1.03	1.43	1.03	1.43	1.03	1.43	7/8
10-8-6 JLZ	5/8	1/2	3/8	2.86	1.03	1.43	1.03	1.43	1.03	1.32	7/8
10-6-6 JLZ	5/8	3/8	3/8	2.75	1.03	1.43	1.03	1.32	1.03	1.32	7/8
10-6-8 JLZ	5/8	3/8	1/2	2.75	1.03	1.43	1.03	1.32	1.03	1.43	7/8
12-12-10 JLZ	3/4	3/4	5/8	3.12	1.16	1.56	1.16	1.56	1.16	1.56	1-1/16
12-12-8 JLZ	3/4	3/4	1/2	3.12	1.16	1.56	1.16	1.56	1.16	1.56	1-1/16
12-12-6 JLZ	3/4	3/4	3/8	3.12	1.16	1.56	1.16	1.56	1.16	1.45	1-1/16
12-12-4 JLZ	3/4	3/4	1/4	3.12	1.16	1.56	1.16	1.56	1.09	1.38	1-1/16
12-10-10 JLZ	3/4	5/8	5/8	3.12	1.16	1.56	1.16	1.56	1.16	1.56	1-1/16
12-8-8 JLZ	3/4	1/2	1/2	3.12	1.16	1.56	1.16	1.56	1.16	1.56	1-1/16
12-6-6 JLZ	3/4	3/8	3/8	3.01	1.16	1.56	1.16	1.45	1.16	1.45	1-1/16
12-10-8 JLZ	3/4	5/8	1/2	3.12	1.16	1.56	1.16	1.56	1.16	1.56	1-1/16
12-10-6 JLZ	3/4	5/8	3/8	3.12	1.16	1.56	1.16	1.56	1.16	1.45	1-1/16
12-8-6 JLZ	3/4	1/2	3/8	3.12	1.16	1.56	1.16	1.56	1.16	1.45	1-1/16
14-14-6 JLZ	7/8	7/8	3/8	3.52	1.36	1.76	1.36	1.76	1.36	1.65	1-3/8
14-14-4 JLZ	7/8	7/8	1/4	3.52	1.36	1.76	1.36	1.76	1.30	1.59	1-3/8
14-12-12 JLZ	7/8	3/4	3/4	3.52	1.36	1.76	1.36	1.76	1.36	1.76	1-3/8
14-12-8 JLZ	7/8	3/4	1/2	3.52	1.36	1.76	1.36	1.76	1.36	1.76	1-3/8
14-12-6 JLZ	7/8	3/4	3/8	3.52	1.36	1.76	1.36	1.76	1.36	1.65	1-3/8
14-10-6 JLZ	7/8	5/8	3/8	3.52	1.36	1.76	1.36	1.76	1.36	1.65	1-3/8
14-8-12 JLZ	7/8	1/2	3/4	3.52	1.36	1.76	1.36	1.76	1.36	1.76	1-3/8
16-16-12 JLZ	1	1	3/4	3.88	1.45	1.94	1.45	1.94	1.36	1.76	1-5/16
16-16-10 JLZ	1	1	5/8	3.88	1.45	1.94	1.45	1.94	1.36	1.76	1-5/16
16-16-8 JLZ	1	1	1/2	3.88	1.45	1.94	1.45	1.94	1.36	1.76	1-5/16
16-16-6 JLZ	1	1	3/8	3.88	1.45	1.94	1.45	1.94	1.36	1.65	1-5/16
16-16-4 JLZ	1	1	1/4	3.88	1.45	1.94	1.45	1.94	1.30	1.59	1-5/16
16-12-16 JLZ	1	3/4	1	3.70	1.45	1.94	1.36	1.76	1.45	1.94	1-5/16
16-14-14 JLZ	1	7/8	7/8	3.70	1.45	1.94	1.36	1.76	1.36	1.76	1-5/16
16-14-12 JLZ	1	7/8	3/4	3.70	1.45	1.94	1.36	1.76	1.36	1.76	1-5/16
16-14-8 JLZ	1	7/8	1/2	3.70	1.45	1.94	1.36	1.76	1.36	1.76	1-5/16
16-14-6 JLZ	1	7/8	3/8	3.70	1.45	1.94	1.36	1.76	1.36	1.65	1-5/16
16-14-4 JLZ	1	7/8	1/4	3.70	1.45	1.94	1.36	1.76	1.30	1.59	1-5/16
16-16-14 JLZ	1	1	7/8	3.70	1.45	1.94	1.45	1.76	1.36	1.76	1-5/16
16-12-10 JLZ	1	3/4	5/8	3.70	1.45	1.94	1.36	1.76	1.36	1.76	1-5/16
16-12-8 JLZ	1	3/4	1/2	3.70	1.45	1.94	1.36	1.76	1.36	1.76	1-5/16
16-10-6 JLZ	1	5/8	3/8	3.70	1.45	1.94	1.36	1.76	1.36	1.65	1-5/16
16-8-16 JLZ	1	1/2	1	3.70	1.45	1.94	1.36	1.76	1.45	1.94	1-5/16
16-8-8 JLZ	1	1/2	1/2	3.70	1.45	1.94	1.36	1.76	1.36	1.76	1-5/16
16-8-6 JLZ	1	1/2	3/8	3.70	1.45	1.94	1.36	1.76	1.36	1.65	1-5/16
16-8-4 JLZ	1	1/2	1/4	3.70	1.45	1.94	1.36	1.76	1.30	1.59	1-5/16
16-6-6 JLZ	1	3/8	3/8	3.59	1.45	1.94	1.36	1.65	1.36	1.65	1-5/16

ANMERKUNG: Abmessung C bei fingerfestem Anzug.

Abmessungen sind zur Information und können jederzeit geändert werden.

ECR
Kreuz-Stück
Für zölliges Rohr

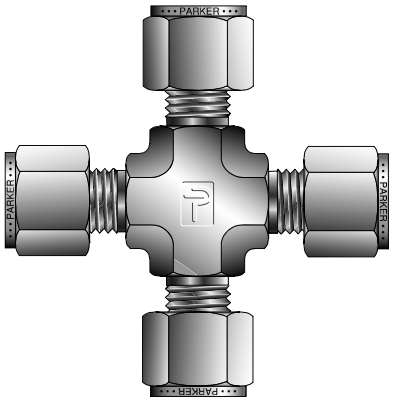

PARKER ARTIKEL-NR.	ZOLL ROHR A.D.	A	C	L	W HEX
2ECR2	1/8	1.84	.92	.66	7/16
3ECR3	3/16	1.92	.95	.69	7/16
4ECR4	1/4	2.02	1.01	.72	7/16
5ECR5	5/16	2.28	1.14	.84	9/16
6ECR6	3/8	2.26	1.13	.84	9/16
8ECR8	1/2	2.74	1.37	.97	3/4
10ECR10	5/8	2.86	1.43	1.03	1-1/16
12ECR12	3/4	3.12	1.56	1.16	1-1/16
14ECR14	7/8	3.52	1.76	1.36	1-5/16
16ECR16	1	3.86	1.93	1.45	1-5/16

ANMERKUNG: Abmessungen A und C bei fingerfestem Anzug.

Abmessungen sind zur Information und können jederzeit geändert werden.

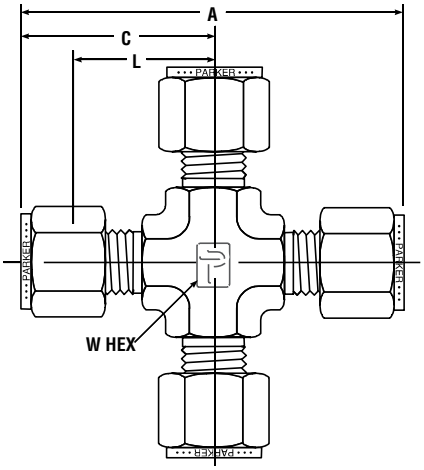

ECRM
Kreuz-Stück
Für metrisches Rohr

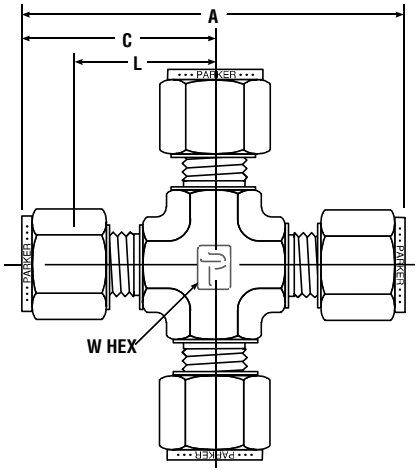

PARKER ARTIKEL-NR.	MILLIMETER ROHR A.D.	A	C	L	ZOLL W HEX
ECRM3	3	44,7	22,3	15,7	7/16
ECRM4	4	50,8	25,4	18,8	1/2
ECRM6	6	53,9	27,0	19,6	1/2
ECRM8	8	59,7	29,9	22,4	5/8
ECRM10	10	67,0	33,5	25,9	13/16
ECRM12	12	72,0	36,0	25,9	13/16
ECRM16	16	74,0	37,0	26,9	15/16
ECRM18	18	76,6	38,3	28,2	1-1/16

ANMERKUNG: Abmessungen A und C bei fingerfestem Anzug.

Abmessungen sind zur Information und können jederzeit geändert werden.

TUR
Rohr-Reduzierer
Für zölliges Rohr

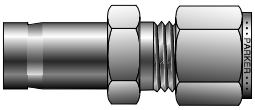

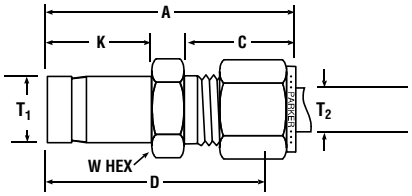

PARKER ARTIKEL-NR.	ZOLL							
	T_1 A.D.	T_2 A.D.	A	C	D	K	W HEX	BOHRUNG
2TUR1*	1/8	1/16	1.10	.43	.95	.53	5/16	.05
3TUR1*	3/16	1/16	1.13	.43	.98	.58	5/16	.05
4TUR1	1/4	1/16	1.24	.43	1.09	.63	7/16	.05
1TUR2*	1/16	1/8	1.18	.60	.922	.38	7/16	.09
2TUR2*	1/8	1/8	1.34	.43	1.09	.54	7/16	.07
3TUR2*	3/16	1/8	1.35	.60	1.09	.58	7/16	.09
4TUR2	1/4	1/8	1.42	.60	1.16	.63	7/16	.09
6TUR2	3/8	1/8	1.48	.60	1.22	.69	7/16	.09
8TUR2	1/2	1/8	1.74	.60	1.48	.91	9/16	.09
2TUR3*	1/8	3/16	1.37	.63	1.11	.53	7/16	.08
4TUR3	1/4	3/16	1.46	.63	1.20	.63	7/16	.13
2TUR4*	1/8	1/4	1.45	.70	1.16	.53	1/2	.08
3TUR4*	3/16	1/4	1.48	.60	1.19	.56	1/2	.12
4TUR4	1/4	1/4	1.54	.70	1.25	.63	1/2	.19
5TUR4	5/16	1/4	1.57	.70	1.28	.66	1/2	.19
6TUR4	3/8	1/4	1.60	.70	1.31	.69	1/2	.19
8TUR4	1/2	1/4	1.82	.70	1.53	.91	9/16	.19
10TUR4	5/8	1/4	1.89	.70	1.60	.97	11/16	.19
12TUR4	3/4	1/4	1.88	.70	1.59	.97	13/16	.19
6TUR5	3/8	5/16	1.65	.73	1.36	.69	9/16	.25
8TUR5	1/2	5/16	1.87	.73	1.58	.91	9/16	.25
4TUR6	1/4	3/8	1.63	.76	1.34	.63	5/8	.19
6TUR6	3/8	3/8	1.70	.76	1.41	.69	5/8	.28
8TUR6	1/2	3/8	1.91	.76	1.62	.91	5/8	.28
10TUR6	5/8	3/8	1.98	.76	1.69	.97	11/16	.28
12TUR6	3/4	3/8	1.98	.76	1.69	.97	13/16	.28
4TUR8	1/4	1/2	1.77	.87	1.37	.63	13/16	.19
6TUR8	3/8	1/2	1.84	.87	1.44	.69	13/16	.19
10TUR8	5/8	1/2	2.12	.87	1.72	.97	13/16	.41
12TUR8	3/4	1/2	2.12	.87	1.72	.97	13/16	.41
16TUR8	1	1/2	2.37	.87	1.97	1.22	1-1/16	.41
12TUR10	3/4	5/8	2.15	.87	1.75	.97	15/16	.50
14TUR10	7/8	5/8	2.21	.87	1.81	1.03	15/16	.50
16TUR10	1	5/8	2.40	.87	2.00	1.22	1-1/16	.50
8TUR12	1/2	3/4	2.15	.87	1.75	.91	1-1/16	.39
16TUR12	1	3/4	2.46	.87	2.06	1.22	1-1/16	.63
24TUR16	1-1/2	1	3.519	1.05	3.03	2.05	1-5/8	.88
24TUR20	1-1/2	1-1/4	4.10	1.52	3.23	2.05	1-7/8	1.09
32TUR24	2	1-1/2	5.17	1.52	4.10	2.74	2-1/4	1.34

ANMERKUNG: Abmessungen A und C bei fingerfestem Anzug.
Größe 4 und größere Rohrstutzen haben eine eingedrehte Nut. Stutzen ohne Nut können durch unseren Verkauf bestellt werden.
*Größen 1, 2 und 3 benötigen keine Nut.
Für vormontierte Muttern und Klemmringe am Rohrende ergänzen Sie die Artikel-Nummer bitte mit -Z6.
Abmessungen sind zur Information und können jederzeit geändert werden.

TUCM
Rohr-Reduzierung zöllig/metrisch
Für metrisches Rohr

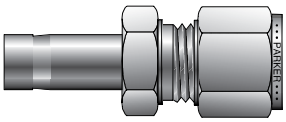

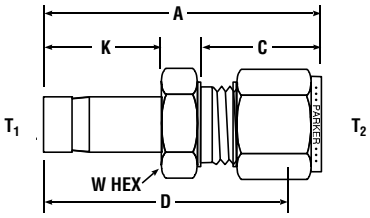

PARKER ARTIKEL-NR.	ROHR A.D. T_1 ZOLL	ROHR A.D. T_2 MM	MILLIMETER A	C	D	K	W A/F HEX	BOHRUNG
2TUCM3	1/8	3	34,3	15,3	27,7	13,5	12,0	1,4
4TUCM3	1/4	3	36,1	15,3	29,5	16,0	12,0	4,8
4TUCM6	1/4	6	39,3	17,7	31,8	16,0	14,0	4,8
5TUCM6	5/16	6	40,0	17,7	32,5	16,8	14,0	6,4
6TUCM6	3/8	6	40,8	17,7	33,3	17,5	14,0	7,1
8TUCM6	1/2	6	46,4	17,7	38,9	23,1	14,0	9,9
6TUCM8	3/8	8	42,0	18,6	34,5	17,5	15,0	7,1
8TUCM8	1/2	8	47,5	18,6	40,1	23,1	15,0	9,9
6TUCM10	3/8	10	44,4	19,5	36,8	17,5	18,0	7,1
8TUCM10	1/2	10	47,6	19,5	41,4	23,1	18,0	9,9
8TUCM12	1/2	12	52,3	22,0	42,2	23,1	22,0	9,9
12TUCM12	3/4	12	53,8	22,0	43,7	24,6	22,0	15,1
12TUCM18	3/4	18	57,5	22,0	47,5	24,6	27,0	15,1

ANMERKUNG: Abmessungen A und C bei fingerfestem Anzug.
Rohrstutzen haben eine eingedrehte Nut. Stutzen ohne Nut können durch unseren Verkauf bestellt werden.
*Größen 1, 2 und 3 benötigen keine Nut.
Für vormontierte Muttern und Klemmringe am Rohrende ergänzen Sie die Artikel-Nummer bitte mit -Z6.

Abmessungen sind zur Information und können jederzeit geändert werden.

Anschlußadapter

TURM
Rohr-Reduzierung
Für metrisches Rohr

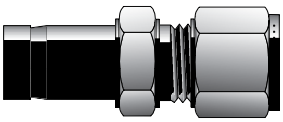

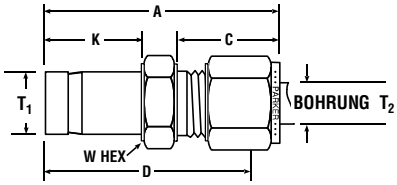

PARKER ARTIKEL-NR.	MILLIMETER ROHR A.D. T_1 ZOLL	T_2 MM	A	C	D	K	W A/F HEX	BOHRUNG
M3TURM2	3	2	34,3	15,3	27,7	13,5	14,0	1,4
M3TURM6	3	6	37,0	17,7	29,5	13,5	14,0	1,4
M4TURM3	4	3	35,0	15,3	28,4	14,3	12,0	2,0
M6TURM3	6	3	36,1	15,3	29,5	15,9	12,0	2,4
M6TURM4	6	4	37,1	16,1	30,5	15,9	12,0	3,0
M6TURM8	6	8	40,0	18,6	32,5	15,9	15,0	4,0
M6TURM10	6	10	41,7	19,5	34,1	15,9	18,0	4,0
M6TURM12	6	12	44,9	22,0	34,8	15,9	22,0	4,0
M8TURM6	8	6	40,0	17,7	32,5	16,7	14,0	4,8
M8TURM10	8	10	43,4	19,5	35,8	15,3	19,5	18,0
M10TURM3	10	3	38,6	15,3	32,0	17,7	15,3	12,0
M10TURM6	10	6	40,8	17,7	33,3	17,5	14,0	4,8
M10TURM8	10	8	42,0	18,6	34,5	17,5	15,0	6,4
M10TURM12	10	12	46,6	22,0	36,5	17,5	22,0	7,5
M12TURM6	12	6	46,4	17,7	38,9	23,0	14,0	4,8
M12TURM8	12	8	47,6	18,6	40,1	23,0	15,0	6,4
M12TURM10	12	10	49,7	19,5	42,1	23,0	18,0	7,9
M12TURM16	12	16	53,0	22,0	42,9	23,0	24,0	9,1
M12TURM18	12	18	54,6	22,0	44,5	23,0	27,0	9,1
M15TURM10	15	10	51,3	19,5	43,7	23,8	27,0	7,9
M16TURM12	16	12	53,8	22,0	43,7	24,6	22,0	9,5
M16TURM18	16	18	56,1	22,0	46,0	24,6	27,0	12,7
M16TURM20	16	20	57,9	22,0	47,8	24,6	27,0	12,7
M16TURM25	16	25	63,2	26,5	51,0	24,8	26,5	35,0
M18TURM12	18	12	53,8	22,0	43,7	24,6	22,0	9,5
M18TURM16	18	16	54,7	22,0	44,6	24,8	22,0	24,0
M18TURM20	18	20	57,9	22,0	47,8	24,6	30,0	13,9
M18TURM25	18	25	63,1	26,5	50,8	24,6	35,0	14,0
M20TURM12	20	12	56,1	22,0	46,0	25,4	22,0	9,5
M20TURM16	20	16	55,3	22,0	45,2	25,6	22,0	24,0
M20TURM18	20	18	57,6	22,0	47,5	25,4	27,0	15,1
M20TURM25	20	25	64,5	26,5	52,3	25,4	35,0	15,1
M22TURM18	22	18	56,1	22,0	46,0	26,2	27,0	15,1
M22TURM20	22	20	57,7	22,0	47,6	26,2	30,0	15,8
M25TURM12	25	12	60,9	22,0	50,8	31,8	27,0	9,5
M25TURM16	25	16	64,0	22,0	51,8	32,0	22,0	27,0
M25TURM18	25	18	62,5	22,0	52,4	31,8	27,0	15,1
M25TURM20	25	20	64,2	22,0	54,1	31,8	30,0	15,8

ANMERKUNG: Abmessungen A und C bei fingerfestem Anzug.
Rohrstutzen haben eine eingedrehte Nut.
Für vormontierte Muttern und Klemmringe am Rohrende ergänzen Sie die Artikel-Nummer bitte mit -Z6.

Abmessungen sind zur Information und können jederzeit geändert werden.

TUBC
Schott-Rohradapter
Für zölliges Rohr

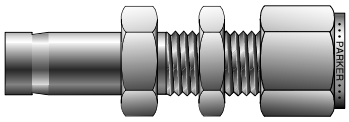

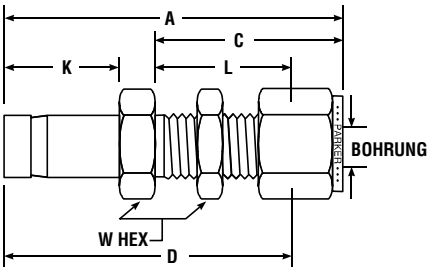

PARKER ARTIKEL-NR.	ZOLL ROHR A.D.	A	C	L	K	D	BOHRUNG	W HEX
2TUBC2	1/8	1.95	1.23	.97	.53	1.69	.093	1/2
4TUBC4	1/4	2.20	1.31	1.02	.63	1.91	.187	5/8
6TUBC6	3/8	2.42	1.44	1.15	.69	2.13	.281	3/4
8TUBC8	1/2	2.87	1.65	1.25	.91	2.47	.406	15/16

ANMERKUNG: Abmessungen A und C bei fingerfestem Anzug.
Rohrstutzen haben eine eingedrehte Nut. Stutzen ohne Nut können durch unseren Verkauf bestellt werden.
Für vormontierte Muttern und Klemmringe am Rohrende ergänzen Sie die Artikel-Nummer bitte mit -Z6.

Abmessungen sind zur Information und können jederzeit geändert werden.

PC
Rohrstutzen
Zöllig

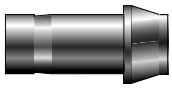

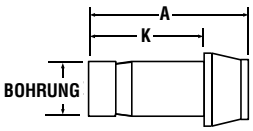

PARKER ARTIKEL-NR.	ZOLL			
	ROHR A.D.	A	K	BOHRUNG
1PC1	1/16	.63	.44	.031
1PC2	1/16-1/8	.84	.44	.031
1PC4	1/16-1/4	.91	.44	.031
2PC2	1/8	.95	.54	.078
2PC4	1/8-1/4	1.05	.54	.078
2PC6	1/8-3/8	1.09	.54	.031
3PC3	3/16	.981	.67	.116
4PC4	1/4	1.07	.76	.156
4PC6	1/4-3/8	1.15	.64	.156
4PC8	1/4-1/2	1.36	.64	.156
6PC6	3/8	1.16	.84	.281
6PC8	3/8-1/2	1.40	.72	.281
8PC8	1/2	1.59	1.11	.375
8PC12	1/2-3/4	1.72	.91	.375
12PC12	3/4	1.65	1.16	.578
16PC16	1	2.12	1.44	.813

ANMERKUNG: Rohrstutzen haben eine eingedrehte Nut (ausgenommen Größen 1, 2 und 3). Stutzen ohne Nut (Größen 4 bis 16) können durch unseren Verkauf bestellt werden.
Das Klemmring-Ende (T_2) benötigt zur Montage nur 1/4 Umdrehung nach fingerfestem Anzug.
Für vormontierte Muttern und Klemmringe am Rohrende ergänzen Sie die Artikel-Nummer bitte mit -Z6.

Abmessungen sind zur Information und können jederzeit geändert werden.

PCM
Rohrstutzen
Metrisch

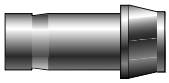

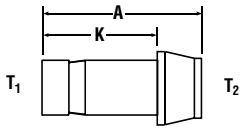

PARKER ARTIKEL-NR.	MILLIMETER				
	ROHR A.D.		A	K	BOHRUNG
	T_1	T_2			
PCM 3	3	3	22,2	15,7	1,6
PCM 6	6	6	24,6	18,7	3,0
PCM 8	8	8	25,9	20,0	5,0
PCM 10	10	10	26,1	20,2	6,0
PCM 12	12	12	35,8	26,0	8,0
PCM 16	16	16	40,5	27,7	12,0
PCM 18	18	18	40,8	27,7	13,0
M3PCM6	3	6	22,6	13,5	1,6
M6PCM8	6	8	25,5	16,1	3,0
M6PCM10	6	10	25,5	16,1	3,0
M6PCM12	6	12	31,2	16,1	3,0
M8PCM10	8	10	29,5	16,8	5,0
M8PCM12	8	12	31,4	16,8	5,0

ANMERKUNG: Rohrstutzen haben eine eingedrehte Nut (ausgenommen Größen M2, M3 und M4).
Das Klemmring-Ende (T_2) benötigt zur Montage nur 1/4 Umdrehung nach fingerfestem Anzug.
Für vormontierte Muttern und Klemmringe am Rohrende ergänzen Sie die Artikel-Nummer bitte mit -Z6.

Abmessungen sind zur Information und können jederzeit geändert werden.

MAN
NPT Einschraub-Adapter
Zöllig

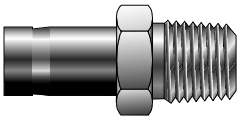

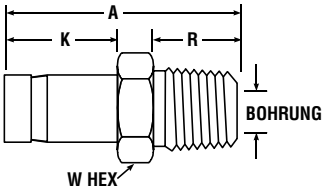

PARKER ARTIKEL-NR.	ZOLL						
	ROHR A.D.	NPT GEWINDE	A	R	K	W HEX	BOHRUNG
1MA2N	1/16	1/8	1.00	.38	.38	7/16	.031
2MA2N	1/8	1/8	1.16	.38	.54	7/16	.078
2MA4N	1/8	1/4	1.38	.56	.54	9/16	.078
3MA2N	3/16	1/8	1.20	.38	.58	7/16	.116
3MA4N	3/16	1/4	1.42	.56	.58	9/16	.116
4MA2N	1/4	1/8	1.25	.38	.63	7/16	.156
4MA4N	1/4	1/4	1.46	.56	.63	9/16	.156
4MA6N	1/4	3/8	1.49	.56	.63	11/16	.156
4MA8N	1/4	1/2	1.71	.75	.63	7/8	.156
5MA2N	5/16	1/8	1.29	.38	.66	7/16	.219
5MA4N	5/16	1/4	1.50	.56	.66	9/16	.219
5MA6N	5/16	3/8	1.53	.56	.66	11/16	.219
5MA8N	5/16	1/2	1.74	.75	.66	7/8	.219
6MA2N	3/8	1/8	1.32	.38	.69	7/16	.281
6MA4N	3/8	1/4	1.53	.56	.69	9/16	.281
6MA6N	3/8	3/8	1.56	.56	.69	11/16	.281
6MA8N	3/8	1/2	1.78	.75	.69	7/8	.281
8MA4N	1/2	1/4	1.75	.56	.91	9/16	.281
8MA6N	1/2	3/8	1.78	.56	.91	11/16	.375
8MA8N	1/2	1/2	2.00	.75	.91	7/8	.375
10MA8N	5/8	1/2	2.06	.75	.97	7/8	.469
12MA8N	3/4	1/2	2.06	.75	.97	7/8	.469
12MA12N	3/4	3/4	2.06	.75	.97	1-1/16	.578
12MA16N	3/4	1	2.41	.94	.97	1-3/8	.813
16MA12N	1	3/4	2.31	.75	1.22	1-1/16	.813
16MA16N	1	1	2.68	.94	1.22	1-3/8	.813
20MA20N	1-1/4	1-1/4	3.16	.97	1.71	1-3/4	1.00
24MA24N	1-1/2	1-1/2	3.72	1.00	2.05	2-1/8	1.25
32MA32N	2	2	4.70	1.04	2.74	2-3/4	1.72

ANMERKUNG: Für vormontierte Muttern und Klemmringe am Rohrende ergänzen Sie die Artikel-Nummer bitte mit -Z6.
Rohrstutzen haben eine eingedrehte Nut. Stutzen ohne Nut können durch unseren Verkauf bestellt werden.
Größen 1, 2 und 3 (zöllig) und 2, 3 und 4mm (metrisch) haben keine Nut.

Abmessungen sind zur Information und können jederzeit geändert werden.

MAR
BSPP Einschraub-Adapter
Zöllig

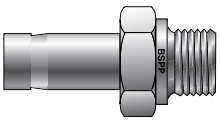

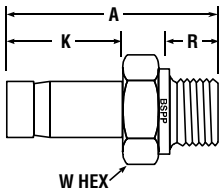

PARKER ARTIKEL-NR.	ZOLL						
	ROHR A.D.	BSPP GEWINDE	A	K	R	W HEX	BOHRUNG
2MA2R	1/8	1/8	1.09	.53	.28	9/16	.05
2MA4R	1/8	1/4	1.31	.53	.44	3/4	.05
4MA2R	1/4	1/8	1.19	.63	.28	9/16	.16
4MA4R	1/4	1/4	1.50	.63	.44	3/4	.18
6MA2R	3/8	1/8	1.34	.69	.28	3/4	.05
6MA4R	3/8	1/4	1.47	.69	.44	3/4	.25
6MA6R	3/8	3/8	1.50	.69	.44	7/8	.28
6MA8R	3/8	1/2	1.69	.69	.56	1-1/16	.28
8MA4R	1/2	1/4	1.69	.91	.44	3/4	.25
8MA6R	1/2	3/8	1.72	.91	.44	7/8	.31
8MA8R	1/2	1/2	1.94	.91	.56	1-1/16	.39
10MA8R	5/8	1/2	1.97	.97	.56	1-1/16	.47
12MA12R	3/4	3/4	2.09	.97	.63	1-5/16	.578
16MA16R	1	1	2.53	1.22	.72	1-5/8	.80

ANMERKUNG: Für vormontierte Muttern und Klemmringe am Rohrende ergänzen Sie die Artikel-Nummer bitte mit -Z6.
Rohrstutzen haben eine eingedrehte Nut. Stutzen ohne Nut können durch unseren Verkauf bestellt werden.
Dichtscheibe erforderlich für BSPP Gewinde gemäß ISO228/1 (Form A) (s. Seite 72).

Abmessungen sind zur Information und können jederzeit geändert werden.

MAR
BSPP Einschraub-Adapter
Metrisch

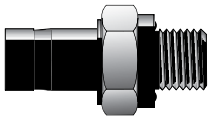

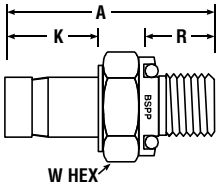

PARKER ARTIKEL-NR.	MILLIMETER								
	ROHR A.D.	BSPP GEWINDE	A	K	Q	R	X	W HEX	BOHRUNG
M3MA1/8R	3	1/8	31,0	13,5	0,6	7,1	13,7	14,0	1,8
M4MA1/8R	4	1/8	31,8	14,3	1,0	7,1	13,7	14,0	2,0
M6MA1/8R	6	1/8	33,3	15,9	1,0	7,1	13,7	14,0	4,0
M6MA1/4R	6	1/4	38,1	15,9	1,0	11,2	17,8	19,0	4,0
M8MA1/4R	8	1/4	38,9	16,7	0,8	11,2	17,8	19,0	6,4
M10MA1/4R	10	1/4	39,7	17,5	1,3	11,2	17,8	19,0	6,4
M10MA3/8R	10	3/8	38,9	17,5	1,3	11,2	21,8	22,0	7,5
M10MA1/2R	10	1/2	42,9	17,5	1,3	14,2	25,7	27,0	7,5
M12MA1/4R	12	1/4	43,7	23,0	1,4	11,2	17,8	19,0	6,4
M12MA3/8R	12	3/8	44,5	23,0	1,4	11,2	21,8	22,0	7,9
M12MA1/2R	12	1/2	49,2	23,0	1,4	14,2	25,7	27,0	9,1
M16MA1/2R	16	1/2	50,8	24,6	1,7	14,2	25,7	27,0	11,9
M18MA3/4R	18	3/4	53,2	24,6	2,0	16,0	31,8	33,0	14,0
M20MA3/4R	20	3/4	54,0	25,4	2,5	16,0	31,8	33,0	15,1
M25MA1R	25	1	65,1	31,8	2,6	18,3	38,6	41,0	19,8

ANMERKUNG: Rohrstutzen haben eine eingedrehte Nut. Stutzen ohne Nut können durch unseren Verkauf bestellt werden.
Dichtscheibe erforderlich für BSPP Gewinde gemäß ISO228/1 (Form A) (s. Seite 72).
Für vormontierte Muttern und Klemmringe am Rohrende ergänzen Sie die Artikel-Nummer bitte mit -Z6.

Abmessungen sind zur Information und können jederzeit geändert werden.

MAR
BSPP Einschraub-Adapter mit ED-Dichtung
Zöllig

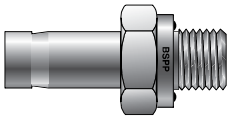

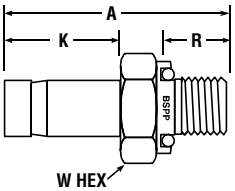

PARKER ARTIKEL-NR.	ZOLL							
	ROHR A.D.	BSPP GEWINDE	A	K	R	X	W HEX	BOHRUNG
4MA4R-ED	1/4	1/4	1.50	.63	.47	.74	3/4	.18
4MA6R-ED	1/4	3/8	1.50	.63	.47	.86	3/4	.18
8MA4R-ED	1/2	1/4	1.75	.91	.47	.74	3/4	.25
8MA6R-ED	1/2	3/8	1.78	.91	.47	.86	7/8	.31
8MA8R-ED	1/2	1/2	1.94	.91	.55	1.04	1.1/16	.39

NOTE: Rohrstutzen haben eine eingedrehte Nut. Stutzen ohne Nut können durch unseren Verkauf bestellt werden.
ED Verschraubungen werden standardmäßig mit Dichtringen aus Buna-N geliefert, die für Temperaturen zwischen -35° C und +100° C geeignet sind (-31° F und +212° F). Viton-Dichtungen sind auf Anfrage erhältlich und sind für Temperaturen zwischen -25° C und +120° C geeignet (-13° F und +248° F).
Für vormontierte Muttern und Klemmringe am Rohrende ergänzen Sie die Artikel-Nummer bitte mit -Z6.

Abmessungen sind zur Information und können jederzeit geändert werden.

MAR
BSPP Einschraub-Adapter mit ED-Dichtung
Metrisch

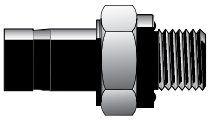

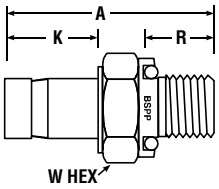

PARKER ARTIKEL-NR.	MILLIMETER						
	ROHR A.D.	BSPP GEWINDE	A	K	R	W HEX	BOHRUNG
M6MA1/4R-ED	6	1/4	36,6	15,9	7,9	19,0	4,0
M6MA1/2R-ED	6	1/2	42,7	15,9	14,0	27,0	4,0
M10MA1/4R-ED	10	1/4	38,1	17,5	11,9	19,0	6,4
M10MA1/2R-ED	10	1/2	44,2	17,5	14,0	27,0	7,5
M12MA1/4R-ED	12	1/4	43,7	23,0	11,9	19,0	6,4
M12MA3/8R-ED	12	3/8	45,0	23,0	11,9	22,0	7,9
M12MA1/2R-ED	12	1/2	49,8	23,0	14,0	27,0	9,1

ANMERKUNG: Rohrstutzen haben eine eingedrehte Nut. Stutzen ohne Nut können durch unseren Verkauf bestellt werden.
ED Verschraubungen werden standardmäßig mit Dichtringen aus Buna-N geliefert, die für Temperaturen zwischen -35° C und +100° C geeignet sind (-31° F und +212° F). Viton-Dichtungen sind auf Anfrage erhältlich und sind für Temperaturen zwischen -25° C und +120° C geeignet (-13° F und +248° F).
Für vormontierte Muttern und Klemmringe am Rohrende ergänzen Sie die Artikel-Nummer bitte mit -Z6.

Abmessungen sind zur Information und können jederzeit geändert werden.

MAN
NPT Einschraub- Adapter
Metrisch

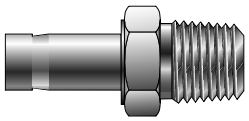

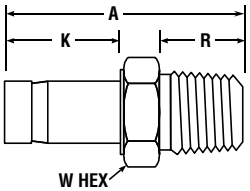

PARKER ARTIKEL-NR.	MILLIMETER						
	ROHR A.D.	NPT GEWINDE	A	K	R	W HEX	BOHRUNG
M3MA1/8N	3	1/8	29,4	13,5	9,7	12,0	1,8
M4MA1/8N	4	1/8	29,4	14,3	9,7	12,0	2,0
M6MA1/8N	6	1/8	31,0	15,9	9,7	12,0	4,0
M6MA1/4N	6	1/4	35,7	15,9	14,2	14,0	4,0
M6MA3/8N	6	3/8	36,5	16,1	14,2	18,0	3,0
M6MA1/2N	6	1/2	42,1	16,1	19,1	22,0	3,0
M8MA1/4N	8	1/4	37,3	16,7	14,2	14,0	6,4
M8MA3/8N	8	3/8	38,1	16,7	14,2	12,0	6,4
M10MA1/4N	10	1/4	38,1	17,5	14,2	14,0	7,1
M10MA3/8N	10	3/8	43,7	17,5	14,2	18,0	7,5
M10MA1/2N	10	1/2	44,5	17,5	19,1	22,0	7,5
M12MA1/4N	12	1/4	43,7	23,0	14,2	14,0	7,1
M12MA3/8N	12	3/8	44,5	23,0	14,2	27,0	9,1
M12MA1/2N	12	1/2	49,2	23,0	19,1	22,0	9,1
M16MA1/2N	16	1/2	50,8	24,6	19,1	22,0	12,7
M16MA3/4N	16	3/4	51,6	24,6	19,1	27,0	12,7
M18MA1/2N	18	1/2	50,8	24,6	19,1	22,0	12,7
M18MA3/4N	18	3/4	51,6	24,6	19,1	27,0	14,0
M20MA1/2N	20	1/2	51,8	25,6	19,1	22,0	15,0
M20MA3/4N	20	3/4	52,4	25,4	19,1	27,0	15,1
M25MA1N	25	1	65,9	31,8	23,9	35,0	19,8

ANMERKUNG: Rohrstutzen haben eine eingedrehte Nut. Stutzen ohne Nut können durch unseren Verkauf bestellt werden.
Für vormontierte Muttern und Klemmringe am Rohrende ergänzen Sie die Artikel-Nummer bitte mit -Z6.

Abmessungen sind zur Information und können jederzeit geändert werden.

MAK
BSPT Einschraub-Adapter
Zöllig

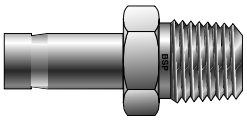

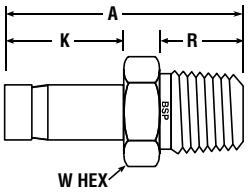

PARKER ARTIKEL-NR.	ZOLL						
	ROHR A.D.	BSPT GEWINDE	A	K	R	W HEX	BOHRUNG
4MA2K	1/4	1/8	1.25	.63	.38	7/16	.156
4MA4K	1/4	1/4	1.46	.63	.56	9/16	.156
4MA6K	1/4	3/8	1.44	.63	.56	11/16	.156
4MA8K	1/4	1/2	1.66	.63	.75	7/8	.219
5MA2K	5/16	1/8	1.29	.66	.38	7/16	.219
5MA4K	5/16	1/4	1.50	.66	.56	9/16	.219
6MA4K	3/8	1/4	1.50	.69	.56	9/16	.281
6MA6K	3/8	3/8	1.50	.69	.56	11/16	.281
6MA8K	3/8	1/2	1.72	.69	.75	7/8	.281
8MA4K	1/2	1/4	1.72	.91	.56	9/16	.375
8MA6K	1/2	3/8	1.75	.91	.56	11/16	.375
8MA8K	1/2	1/2	1.94	.91	.75	7/8	.375
10MA8K	5/8	1/2	2.06	.97	.75	7/8	.469

ANMERKUNG: Rohrstutzen haben eine eingedrehte Nut. Stutzen ohne Nut können durch unseren Verkauf bestellt werden.
Für vormontierte Muttern und Klemmringe am Rohrende ergänzen Sie die Artikel-Nummer bitte mit -Z6.

Abmessungen sind zur Information und können jederzeit geändert werden.

MAK
BSPT Einschraub-Adapter
Metrisch

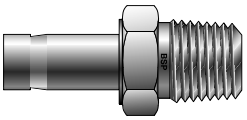

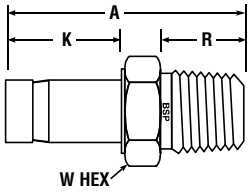

PARKER ARTIKEL- NR.	MILLIMETER						
	ROHR A.D.	BSPT GEWINDE	A	K	R	W HEX	BOHRUNG
M3MA1/8K	3	1/8	29,4	13,5	9,7	12,0	1,8
M4MA1/8K	4	1/8	29,4	14,3	9,7	12,0	2,0
M6MA1/8K	6	1/8	31,0	15,9	9,7	12,0	4,0
M6MA1/4K	6	1/4	35,7	15,9	14,2	14,0	4,0
M8MA1/4K	8	1/4	37,3	16,7	14,2	14,0	6,4
M8MA3/8K	8	3/8	38,3	16,8	14,2	18,0	5,0
M10MA1/4K	10	1/4	38,1	17,5	14,2	14,0	7,1
M10MA3/8K	10	3/8	38,1	17,5	14,2	18,0	7,5
M10MA1/2K	10	1/2	44,5	17,5	19,1	22,0	7,5
M12MA1/4K	12	1/4	43,7	23,0	14,2	14,0	7,1
M12MA3/8K	12	3/8	44,5	23,0	14,2	18,0	9,1
M12MA1/2K	12	1/2	49,2	23,0	19,1	22,0	9,1
M16MA1/2K	16	1/2	50,8	24,6	19,1	22,0	12,7
M18MA3/4K	18	3/4	51,6	24,6	19,1	27,0	14,0
M20MA3/4K	20	3/4	52,4	25,4	19,1	27,0	15,1
M25MA1K	25	1	65,9	31,8	23,9	35,0	19,8

ANMERKUNG: Rohrstutzen haben eine eingedrehte Nut. Stutzen ohne Nut können durch unseren Verkauf bestellt werden.
Für vormontierte Muttern und Klemmringe am Rohrende ergänzen Sie die Artikel-Nummer bitte mit -Z6.

Abmessungen sind zur Information und können jederzeit geändert werden.

TUHA
SAE Einschraub-Adapter
Zöllig

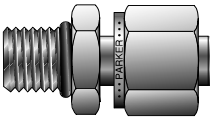

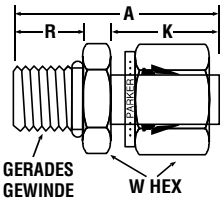

PARKER ARTIKEL-NR.	ZOLL ROHR A.D.	GERADES GEWINDE	A	K	R	W HEX	O-RING KENN-NR.
6TUHA4	3/8	7/16-20	1.46	.69	.36	9/16	3-904
6TUHA8	3/8	3/4-16	1.59	.69	.44	7/8	3-908
8TUHA6	1/2	9/16-18	1.74	.91	.39	11/16	3-906
10TUHA10	5/8	7/8-14	1.94	.91	.50	1	3-910
24TUHA24	1-1/2	1-7/8-12	3.28	2.05	.59	2-1/8	3-924

ANMERKUNG: Mutter und Klemmringe vormontiert.
Abmessung A bei fingerfestem Anzug.

Abmessungen sind zur Information und können jederzeit geändert werden.

FAN
NPT Aufschraub-Adapter
Zöllig

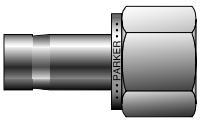

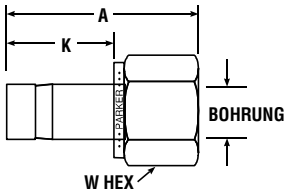

PARKER ARTIKEL-NR.	ZOLL ROHR A.D.	NPT GEWINDE	A	K	W HEX	BOHRUNG
1FA2N	1/16	1/8	1.07	.34	9/16	.031
2FA2N	1/8	1/8	1.23	.53	9/16	.093
2FA4N	1/8	1/4	1.38	.53	3/4	.093
3FA2N	3/16	1/8	1.25	.56	9/16	.116
3FA4N	3/16	1/4	1.42	.56	3/4	.116
4FA2N	1/4	1/8	1.31	.63	9/16	.188
4FA4N	1/4	1/4	1.47	.63	3/4	.188
4FA6N	1/4	3/8	1.56	.63	7/8	.188
4FA8N	1/4	1/2	1.80	.63	1-1/16	.188
5FA2N	5/16	1/8	1.34	.66	9/16	.219
5FA4N	5/16	1/4	1.50	.66	3/4	.219
5FA6N	5/16	3/8	1.59	.66	7/8	.219
6FA2N	3/8	1/8	1.36	.69	9/16	.281
6FA4N	3/8	1/4	1.55	.69	3/4	.281
6FA6N	3/8	3/8	1.59	.69	7/8	.281
6FA8N	3/8	1/2	1.84	.69	1-1/16	.281
8FA4N	1/2	1/4	1.72	.91	3/4	.391
8FA6N	1/2	3/8	1.80	.91	7/8	.391
8FA8N	1/2	1/2	2.10	.91	1-1/16	.390
10FA6N	5/8	3/8	1.86	.97	7/8	.469
10FA8N	5/8	1/2	2.09	.97	1-1/16	.469
12FA8N	3/4	1/2	2.10	.97	1-1/16	.578
12FA12N	3/4	3/4	2.16	.97	1-1/4	.578
12FA16N	3/4	1	2.30	.97	1-5/8	.578
14FA12N	7/8	3/4	2.22	1.02	1-5/16	.578
16FA12N	1	3/4	2.41	1.22	1-5/16	.813
16FA16N	1	1	2.54	1.22	1-5/8	.813
20FA20N	1-1/4	1-1/4	3.06	1.71	2-1/8	1.000
24FA24N	1-1/2	1-1/2	3.50	2.05	2-3/8	1.25
32FA32N	2	2	4.23	2.74	2-7/8	1.72

ANMERKUNG: Rohrstutzen haben eine eingedrehte Nut. Stutzen ohne Nut können durch unseren Verkauf bestellt werden.
Für vormontierte Muttern und Klemmringe am Rohrende ergänzen Sie die Artikel-Nummer bitte mit -Z6.

Abmessungen sind zur Information und können jederzeit geändert werden.

FAN
NPT Aufschraub-Adapter
Metrisch

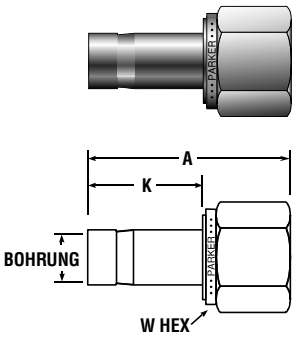

PARKER ARTIKEL-NR.	MILLIMETER ROHR A.D.	NPT GEWINDE	A	K	W HEX	BOHRUNG
M3FA1/8N	3	1/8	31,3	13,5	14,0	1,3
M4FA1/8N	4	1/8	29,4	14,3	14,0	2,0
M6FA1/8N	6	1/8	29,4	15,9	14,0	4,0
M6FA1/4N	6	1/4	34,1	15,9	19,0	4,0
M8FA1/8N	8	1/8	35,5	16,7	14,0	6,4
M8FA1/4N	8	1/4	35,1	16,7	19,0	6,4
M8FA3/8N	8	3/8	36,5	16,7	22,0	6,4
M10FA1/4N	10	1/4	37,3	17,5	19,0	7,5
M10FA3/8N	10	3/8	37,3	17,5	22,0	7,5
M10FA1/2N	10	1/2	42,1	17,5	27,0	7,5
M12FA1/4N	12	1/4	41,3	23,0	19,0	9,1
M12FA3/8N	12	3/8	42,9	23,0	22,0	9,1
M12FA1/2N	12	1/2	47,6	23,0	27,0	9,1
M16FA1/2N	16	1/2	49,2	24,6	27,0	12,7
M18FA3/4N	18	3/4	52,4	24,6	33,0	14,0
M20FA1/2N	20	1/2	50,0	25,6	27,0	15,0
M20FA3/4N	20	3/4	53,2	25,4	33,0	15,1
M25FA1N	25	1	66,7	31,8	41,0	19,8

ANMERKUNG: Rohrstutzen haben eine eingedrehte Nut. Stutzen ohne Nut können durch unseren Verkauf bestellt werden.
Für vormontierte Muttern und Klemmringe am Rohrende ergänzen Sie die Artikel-Nummer bitte mit -Z6.
Abmessungen sind zur Information und können jederzeit geändert werden.

FAK
BSPT Aufschraub-Adapter
Zöllig

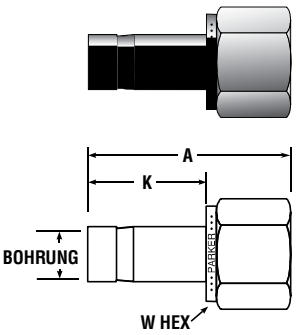

PARKER ARTIKEL-NR.	ZOLL ROHR A.D.	BSPT GEWINDE	A	K	W HEX	BOHRUNG
4FA2K	1/4	1/8-28	1.31	.64	9/16	.156
4FA4K	1/4	1/4-19	1.48	.64	3/4	.156
6FA4K	3/8	1/4-19	1.56	.72	3/4	.281
6FA6K	3/8	3/8-19	1.63	.72	7/8	.281
8FA4K	1/2	1/4-19	1.83	.98	3/4	.375
8FA6K	1/2	3/8-19	1.89	.98	7/8	.375
8FA8K	1/2	1/2-14	2.14	.98	1-1/16	.375

ANMERKUNG: Rohrstutzen haben eine eingedrehte Nut. Stutzen ohne Nut können durch unseren Verkauf bestellt werden.
Für vormontierte Muttern und Klemmringe am Rohrende ergänzen Sie die Artikel-Nummer bitte mit -Z6.
Abmessungen sind zur Information und können jederzeit geändert werden.

FAK
BSPT Aufschraub-Adapter
Metrisch

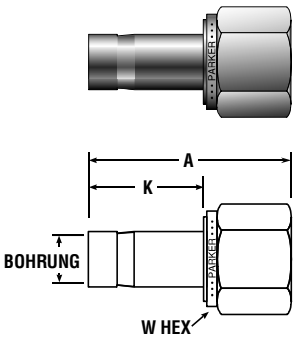

PARKER ARTIKEL-NR.	MILLIMETER ROHR A.D.	BSPT GEWINDE	A	K	W HEX	BOHRUNG
M3FA1/8K	3	1/8	27,8	13,5	14,0	1,8
M4FA1/8K	4	1/8	28,6	14,3	14,0	2,0
M6FA1/8K	6	1/8	30,2	15,9	14,0	4,0
M8FA1/4K	8	1/4	39,1	16,7	19,0	6,4
M10FA1/4K	10	1/4	36,5	17,5	19,0	7,5
M10FA3/8K	10	3/8	31,8	17,5	22,0	7,5
M10FA1/2K	10	1/2	41,3	17,5	27,0	7,5
M12FA1/4K	12	1/4	40,5	23,0	19,0	9,1
M12FA3/8K	12	3/8	43,7	23,0	22,0	9,1
M12FA1/2K	12	1/2	46,8	23,0	27,0	9,1
M16FA1/2K	16	1/2	48,4	24,6	27,0	12,7
M18FA3/4K	18	3/4	51,6	24,6	32,0	14,0
M20FA3/4K	20	3/4	52,4	25,4	32,0	15,1
M25FA1K	25	1	66,7	31,8	41,0	19,8

ANMERKUNG: Rohrstutzen haben eine eingedrehte Nut.
Für vormontierte Muttern und Klemmringe am Rohrende ergänzen Sie die Artikel-Nummer bitte mit -Z6.
Abmessungen sind zur Information und können jederzeit geändert werden.

FAR
BSPP Aufschraub-Adapter
Zöllig

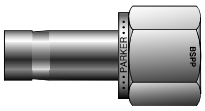

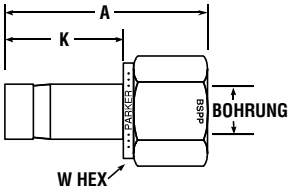

PARKER ARTIKEL-NR.	ZOLL					
	ROHR A.D.	BSPP GEWINDE	A	K	W HEX	BOHRUNG
4FA4R	1/4	1/4	1.47	.63	3/4	.18
6FA6R	3/8	3/8	1.53	.69	7/8	.28
8FA8R	1/2	1/2	1.91	.91	1-1/16	.39

ANMERKUNG: Dichtscheibe erforderlich für BSPP Gewinde gemäß ISO228/1 (Form A) (s. Seite 72).
Rohrstutzen haben eine eingedrehte Nut. Stutzen ohne Nut können durch unseren Verkauf bestellt werden.
Für vormontierte Muttern und Klemmringe am Rohrende ergänzen Sie die Artikel-Nummer bitte mit -Z6.

Abmessungen sind zur Information und können jederzeit geändert werden.

FAR
BSPP Aufschraub-Adapter
Metrisch

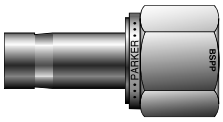

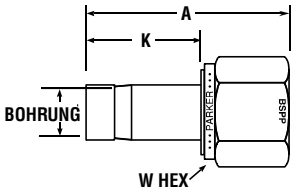

PARKER ARTIKEL-NR.	MILLIMETER					
	ROHR A.D.	BSPP GEWINDE	A	K	W HEX	BOHRUNG
M3FA1/8R	3	1/8	28,6	13,5	14,0	1,8
M3FA1/4R	3	1/4	28,6	13,7	19,0	1,6
M4FA1/8R	4	1/8	29,4	14,3	14,0	2,0
M6FA1/8R	6	1/8	31,0	15,9	14,0	4,0
M6FA1/4R	6	1/4	37,3	15,9	19,0	4,0
M8FA1/4R	8	1/4	38,1	16,7	19,0	6,4
M10FA1/4R	10	1/4	38,9	17,5	19,0	7,5
M10FA1/2R	10	1/2	43,7	17,5	27,0	7,5
M12FA3/8R	12	3/8	44,5	23,0	22,0	9,1
M12FA1/2R	12	1/2	48,4	23,0	27,0	9,1
M16FA1/2R	16	1/2	50,0	24,6	27,0	12,7
M18FA3/4R	18	3/4	53,2	24,6	33,0	14,0
M20FA3/4R	20	3/4	54,0	25,4	33,0	15,1
M25FA1R	25	1	67,5	31,8	41,0	19,8

ANMERKUNG: Dichtscheibe erforderlich für BSPP Gewinde gemäß ISO228/1 (Form A) (s. Seite 72).
Rohrstutzen haben eine eingedrehte Nut. Stutzen ohne Nut können durch unseren Verkauf bestellt werden.
Für vormontierte Muttern und Klemmringe am Rohrende ergänzen Sie die Artikel-Nummer bitte mit -Z6.

Abmessungen sind zur Information und können jederzeit geändert werden.

P2T3
Push-Lok Adapter
Zöllig

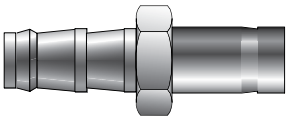

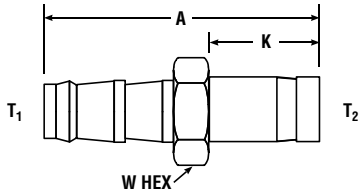

PARKER ARTIKEL-NR.	ZOLL				
	T_1 ROHR A.D.	T_2 SCHLAUCH-GRÖßE	A	K	W HEX
4-4 P2TU	1/4	–4	1.80	.64	7/16
6-6 P2TU	3/8	–6	2.02	.72	9/16
8-8 P2TU	1/2	–8	2.42	.98	11/16

ANMERKUNG: Push-Lok Anschlagscheibe ist in der Zeichnung nicht dargestellt.
Rohrstutzen haben eine eingedrehte Nut. Stutzen ohne Nut können durch unseren Verkauf bestellt werden.
Für vormontierte Muttern und Klemmringe am Rohrende ergänzen Sie die Artikel-Nummer bitte mit -Z6.

Abmessungen sind zur Information und können jederzeit geändert werden.

P2HF
Push-Lok Einschraub-Adapter
Zöllig

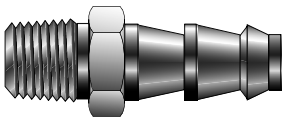

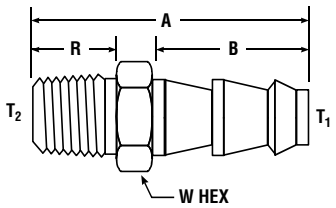

PARKER ARTIKEL-NR.	ZOLL					
	T_2 NPT GEWINDE	T_1 SCHLAUCH-GRÖßE	A	B	R	W HEX
4-4 P2HF	–4	1/4	1.65	.80	.56	9/16

ANMERKUNG: Push-Lok Anschlagscheibe ist in der Zeichnung nicht dargestellt.

Abmessungen sind zur Information und können jederzeit geändert werden.

P2LZ6
Push-Lok mit A-LOK® Stutzen
Zöllig

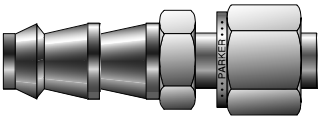

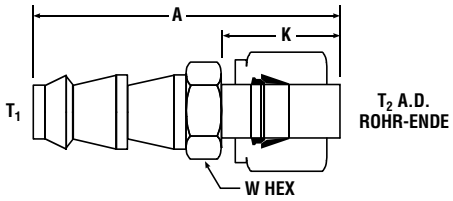

PARKER ARTIKEL-NR.	ZOLL				
	T_2 ROHR A.D.	T_1 SCHLAUCH-GRÖßE	A	K	W HEX
4-4 P2LZ6	1/4	–4	1.77	.72	7/16
6-6 P2LZ6	3/8	–6	1.98	.78	9/16
8-8 P2LZ6	1/2	–8	2.42	1.03	11/16

ANMERKUNG: Abmessung A bei fingerfestem Anzug.
Push-Lok Anschlagscheibe ist in der Zeichnung nicht dargestellt.
Artikel-Nummer beinhaltet Mutter und Klemmringe.

Abmessungen sind zur Information und können jederzeit geändert werden.

ZP2
Push-Lok mit Port Connector
Zöllig

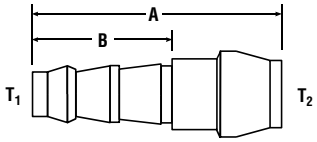

PARKER ARTIKEL-NR.	ZOLL			
	T_1 SCHLAUCH-GRÖßE	T_2 STUTZEN-GRÖßE	A	B
4-6 ZP2	–4	3/8	1.40	.80

ANMERKUNG: Push-Lok Anschlagscheibe und A-LOK® Mutter Größe 6 sind in der Zeichnung nicht dargestellt.

Abmessungen sind zur Information und können jederzeit geändert werden.

Anschlußadapter

LJF
Adapter mit Flanschanschluß
Für metrisches Rohr

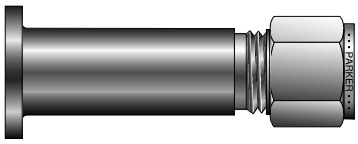

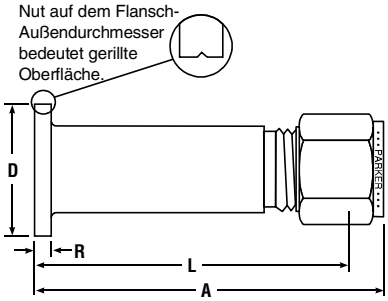

PARKER ARTIKEL-NR.	MILLIMETER							
	ROHR A.D.	FLANSCH-GRÖßE	A	D	L	R	OBERFLÄCHEN-BESCHAFFENHEIT	
M10LJF-5	10	DN15(½"NB)	83,0	34,5	75,5	6,5	Glatt	3,2-6,3 Ra
M10LJF-9	10	DN15(½"NB)	83,0	34,5	75,5	6,5	Gerillt	6,3-12,5 Ra
M12LJF-5	12	DN15(½"NB)	85,0	34,5	75,4	6,5	Glatt	3,2-6,3 Ra
M12LJF-9	12	DN15(½"NB)	85,0	34,5	75,4	6,5	Gerillt	6,3-12,5 Ra

ANMERKUNG: Nut auf dem Flansch-Rand bedeutet gerillte Oberfläche.

Adapter mit Flanschanschluß ermöglichen eine direkte Verbindung von Prozeßleitung zum Impulsrohr.

Die Klemmring-Verschraubung ist in den Körper des Adapters integriert, wodurch die Anzahl der für die Verbindung benötigten Komponenten reduziert wird. Aus diesem Grund ist der Adapter sowohl kostengünstig als auch platzsparend.

Die Fläche der Verschraubung ist die Dichtungsfläche des Flansches und kann mit glatter oder gerillter Oberfläche geliefert werden.

Adapter für andere Rohr- und Flansch-Größen können auf Anfrage angeboten werden.

ZH2X
Kalibrier-Adapter für DP Transmitter
Für zölliges Rohr

Parker A-LOK® Adapter werden direkt an den Auslaß eines Differenzdruck-Transmitters angeschlossen, so daß der Kalibrier-Vorgang vereinfacht werden kann. Es sind zwei Adapter-Größen erhältlich (1/4-28 Gewinde, 5/16-24 Gewinde), die an die Entlüftungs-Anschlüsse von Rosemount, Honeywell, und Foxboro DP Transmitter angeschlossen werden können. Beide Adapter sind in 316SS Edelstahl erhältlich.

TRANSMITTER TYP	PARKER ARTIKEL-NUMMER	AUSTAUSCHBAR MIT
Rosemount/Foxboro	4-2 ZH2LX-SS-D950373	SS-400-1-0253
Honeywell	4-2 ZH2LX-SS-D940336	SS-400-1-0257

GERADES GEWINDE	ZOLL									
	A	B	C	D	E	F	G	H	J	HEX
1/4-28	1.75	.80	.70	1.46	.47	.60	.20	.03	–	1/2
5/16-24	2.32	1.00	.70	2.03	.24	.60	.25	.06	.41	1/2

Abmessungen sind zur Information und können jederzeit geändert werden.

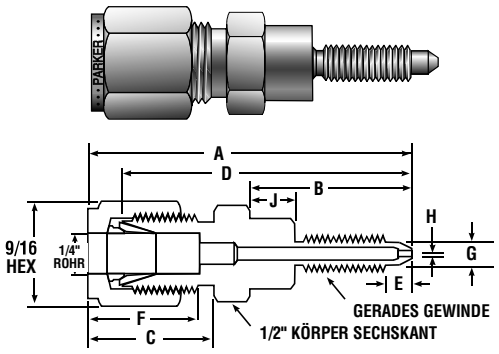

Kalibrier-Adapter für Rosemount/Foxboro DP Transmitter

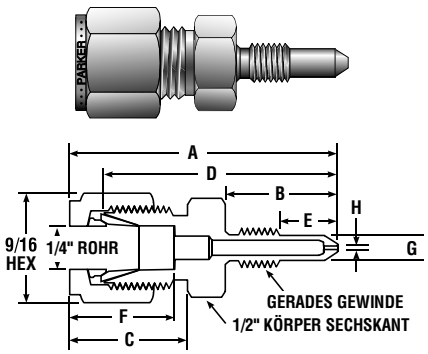

Kalibrier-Adapter für Honeywell DP Transmitter

X6TU
37° Flare (AN) innen mit A-LOK® Stutzen
Für zölliges Rohr

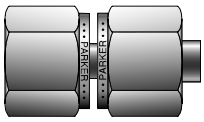

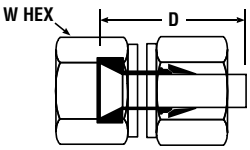

PARKER ARTIKEL-NR.	ZOLL ROHR A.D.	D	W HEX
2X6TU2	1/8	.88	3/8
4X6TU4	1/4	.96	9/16
6X6TU6	3/8	1.07	11/16
8X6TU8	1/2	1.37	7/8
12X6TU12	3/4	1.49	1-1/4
16X6TU16	1	1.80	1-1/2

Abmessungen sind zur Information und können jederzeit geändert werden

XASC
37° Flare außen mit A-LOK®
Für zölliges Rohr

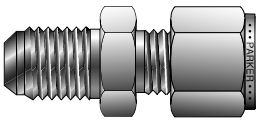

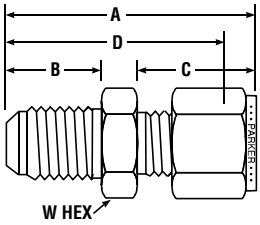

PARKER ARTIKEL-NR.	ZOLL FLARE ENDE	ROHR A.D.	A	B	C	D	W HEX
2XASC1	1/8	1/16	1.07	.45	.43	.92	7/16
2XASC2	1/8	1/8	1.28	.45	.60	1.02	7/16
4XASC2	1/4	1/8	1.39	.55	.60	1.13	1/2
3XASC3	3/16	3/16	1.32	.48	.64	1.06	7/16
4XASC4	1/4	1/4	1.48	.55	.70	1.19	1/2
5XASC5	5/16	5/16	1.52	.55	.73	1.22	9/16
4XASC6	1/4	3/8	1.56	.55	.76	1.27	5/8
6XASC6	3/8	3/8	1.56	.56	.76	1.27	5/8
8XASC8	1/2	1/2	1.81	.66	.87	1.41	13/16
10XASC10	5/8	5/8	1.93	.76	.87	1.53	15/16
12XASC12	3/4	3/4	2.11	.86	.87	1.70	1-1/8
16XASC16	1	1	2.43	.91	1.05	1.94	1-3/8

ANMERKUNG: Abmessungen A und C bei fingerfestem Anzug.

Abmessungen sind zur Information und können jederzeit geändert werden.

XABC
37° Flare mit A-LOK® Schottverschraubung
Für zölliges Rohr

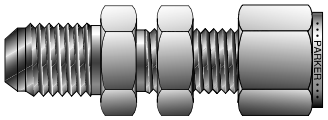

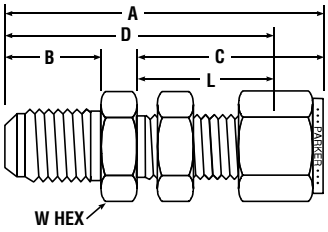

PARKER ARTIKEL-NR.	ZOLL FLARE ENDE	ROHR A.D.	A	D	C	L	B	W HEX
2XABC2	1/8	1/8	1.91	1.65	1.23	.97	.45	1/2
4XABC2	1/4	1/8	2.04	1.78	1.23	.97	.55	5/8
3XABC3	3/16	3/16	1.98	1.71	1.26	1.00	.48	9/16
4XABC4	1/4	1/4	2.12	1.83	1.31	1.02	.55	5/8
5XABC5	5/16	5/16	2.21	1.92	1.41	1.12	.55	11/16
4XABC6	1/4	3/8	2.25	1.96	1.44	1.15	.55	3/4
6XABC6	3/8	3/8	2.25	1.96	1.44	1.15	.56	3/4
8XABC8	1/2	1/2	2.59	2.19	1.65	1.25	.66	15/16
10XABC10	5/8	5/8	2.74	2.34	1.68	1.28	.76	1-1/16
12XABC12	3/4	3/4	3.11	2.71	1.87	1.47	.86	1-3/16
16XABC16	1	1	3.65	3.16	2.27	1.78	.91	1-9/16

ANMERKUNG: Abmessungen A und C bei fingerfestem Anzug.
Für Lochbohrung und maximale Wand-Stärke siehe Seite 28, Abschnitt BC.

Abmessungen sind zur Information und können jederzeit geändert werden.

A-LOK® mit O-Ring gedichtetem Parallelgewinde

Einführung

Anleitung zur Installation von zylindrischen BSPP und SAE Gewinden mit O-Ring und Unterlegscheibe

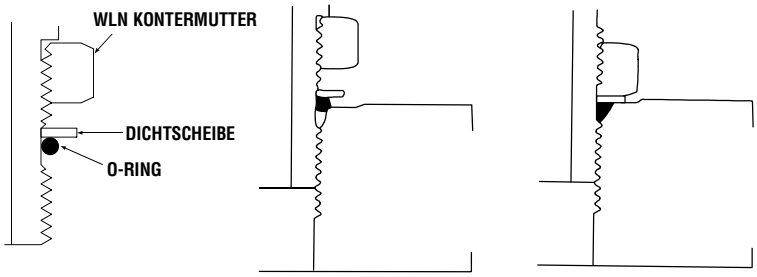

1. Fetten Sie den O-Ring mit einem systemkompatiblen Schmiermittel ein.
2. Schrauben Sie die Verschraubung in das Innengewinde, bis die Unterlegscheibe die Oberfläche berührt.
3. Positionieren Sie die Verschraubung, in dem Sie sie *nicht mehr als eine Umdrehung* zurückdrehen.
4. Halten Sie die Verschraubung in Position und ziehen Sie die Kontermutter an, bis die Dichtscheibe die Oberfläche des Anschlusses berührt (s. Übersicht zu Drehmoment).

ANMERKUNG: WLN Kontermuttern können separat nach Größe und Artikel-Nummer bestellt werden. Siehe Seite 73.

GRößE	Gerader Anschluß Drehmoment (Nm)	Einstellbarer Anschluß Torque (Nm)
4	28 ± 1	23 ± 1
6	71 ± 3	45 ± 1
8	130 ± 6	72 ± 1
10	175 ± 6	127 ± 6
12	232 ± 6	164 ± 6
16	339 ± 6	243 ± 6
20	384 ± 12	316 ± 12
24	508 ± 12	390 ± 12

ANMERKUNG
- Falls notwendig Verschraubungskörper bei Anzug der Kontermutter gegenhalten.
- Die Werte in der Tabelle gelten für Montagen mit gefettetem Klemmring.
- Benutzen Sie die oberen Grenzen der Drehmoment-Angaben für Edelstahl-Verschraubungen.

Anleitung zur Installation von zylindrischen Gewinden mit gekammertem O-Ring

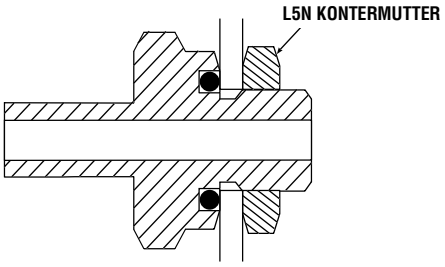

Der O-Ring benötigt eine ebene, glatte Dichtfläche. Diese Oberfläche muß senkrecht zur Gewindeachse liegen.

1. Schrauben Sie die O-Ring Verschraubung fingerfest in das Innengewinde.
2. Die Verformung des O-Rings ist während der letzten 1/4” Umdrehung zu fühlen.
3. Ziehen Sie die Verschraubung leicht mit einem Schlüssel nach.

Anwendungsbeispiel

Die Verschraubung kann auch an Tanks und Gefäßen mit dünner Wandstärke als Schott-Verschraubung benutzt werden, wodurch Schweißen, Löten und das Schneiden von Gewinden vermieden werden kann (s. Zeichnung).

Anmerkung

O-Ringe sind standardmäßig aus Buna-N. Für andere O-Ringe wird das Material am Ende der Artikel-Nummer angefügt.

L5N Kontermuttern können separat nach Größe und Artikel-Nummer bestellt werden. Siehe Seite 73.

ANSCHLUß-GRÖßE	LÄNGE DES GERADEN GEWINDES	L5N KONTERMUTTER-STÄRKE	MAXIMALE TANK-WANDSTÄRKE
2	.297	.219	.078 = 5/64
3	.297	.219	.078 = 5/64
4	.360	.250	.109 = 7/65
5	.360	.250	.109 = 7/64
6	.391	.265	.125 = 1/8
8	.438	.312	.125 = 1/8
10	.500	.360	.140 = 9/64
12	.594	.406	.188 = 3/16
14	.594	.406	.188 = 3/16
16	.594	.406	.188 = 3/16

Mit SAE/MS Gewinden eingesetzte O-Ringe sind standardmäßig aus Buna-N. Andere O-Ring Materialien sind auf Anfrage erhältlich. Fetten Sie den O-Ring mit einem Schmiermittel, die mit dem Medium, der Umgebung und dem O-Ring Material kompatibel ist.

M1SC
SAE Einschrauber
Für zölliges Rohr

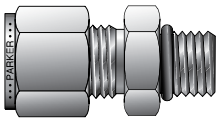

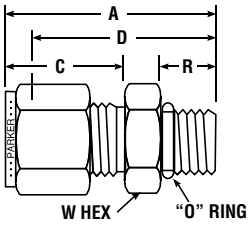

PARKER ARTIKEL-NR.	ZOLL							O-RING KENN-NR.
	ROHR A.D.	SAE GEWINDE-ABMESUNG	A	C	D	R	W HEX	
1M1SC2	1/16	5/16-24	.92	.43	.77	.30	7/16	3-902
2M1SC2	1/8	5/16-24	1.18	.60	.92	.30	7/16	3-902
2M1SC6	1/8	9/16-18	1.35	.60	1.06	.39	11/16	3-906
3M1SC3	3/16	3/8-24	1.20	.64	.94	.30	1/2	3-903
4M1SC4	1/4	7/16-20	1.34	.70	1.05	.36	9/16	3-904
4M1SC6	1/4	9/16-18	1.40	.70	1.11	.39	11/16	3-906
4M1SC8	1/4	3/4-16	1.48	.70	1.19	.44	7/8	3-908
4M1SC10	1/4	7/8-14	1.60	.70	1.31	.50	1	3-910
5M1SC5	5/16	1/2-20	1.37	.73	1.08	.36	5/8	3-905
6M1SC4	3/8	7/16-20	1.40	.76	1.11	.36	5/8	3-904
6M1SC6	3/8	9/16-18	1.46	.76	1.17	.39	11/16	3-906
6M1SC8	3/8	3/4-16	1.54	.76	1.25	.44	7/8	3-908
6M1SC10	3/8	7/8-14	1.67	.76	1.38	.50	1.00	3-910
8M1SC6	1/2	9/16-18	1.54	.87	1.14	.39	7/8	3-906
8M1SC8	1/2	3/4-16	1.65	.87	1.25	.44	7/8	3-908
8M1SC12	1/2	1-1/16-12	1.93	.87	1.53	.59	1-1/4	3-912
10M1SC10	5/8	7/8-14	1.78	.87	1.38	.50	1	3-910
12M1SC10	3/4	7/8-14	1.68	.87	1.28	.50	1-1/8	3-910
12M1SC12	3/4	1-1/16-12	1.93	.87	1.53	.59	1-1/4	3-912
14M1SC14	7/8	1-3/16-12	1.93	.87	1.53	.59	1-3/8	3-914
16M1SC12	1	1-1/16-12	2.12	1.05	1.63	.59	1-3/8	3-912
16M1SC16	1	1-5/16-12	2.15	1.04	1.66	.59	1-1/2	3-916
20M1SC20	1-1/4	1-5/8-12	2.59	1.52	1.82	.59	1-7/8	3-920
24M1SC24	1-1/2	1-7/8-12	3.05	1.77	1.99	.59	2-1/8	3-924
32M1SC32	2	2-1/2-12	4.00	2.47	2.53	.59	2-3/4	3-932

ANMERKUNG: Abmessungen A und C bei fingerfestem Anzug.
Für Einsatz mit SAE J.1926/1 Anschluß; kann auch mit MS-16142 Anschluß eingesetzt werden.

Abmessungen sind zur Information und können jederzeit geändert werden.

A-LOK® mit O-Ring gedichtetem Parallelgewinde

M5SEL
SAE Einschraubwinkel
Für zölliges Rohr

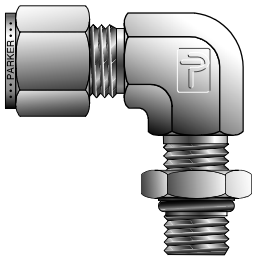

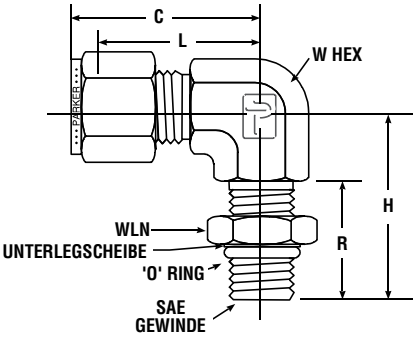

PARKER ARTIKEL-NR.	ZOLL							O-RING KENN-NR.
	ROHR A.D.	SAE GEWINDE ABMESSUNG	C	H	L	R	W HEX	
4M5SEL4	1/4	7/16-20	1.12	1.13	.83	.83	1/2	3-904
6M5SEL6	3/8	9/16-18	1.26	1.27	.97	.84	9/16	3-906
8M5SEL8	1/2	3/4-16	1.48	1.48	1.08	.97	3/4	3-908
12M5SEL12	3/4	1-1/16-12	1.63	1.92	1.23	1.28	1-1/16	3-912
16M5SEL16	1	1-5/16-12	1.87	2.11	1.38	1.28	1-5/16	3-916
24M5SEL24	1-1/2	1-7/8-12		2.33	2.00	1.16	1-7/8	3-924

ANMERKUNG: Abmessung C bei fingerfestem Anzug.

Abmessungen sind zur Information und können jederzeit geändert werden.

MSEL (R)
BSPP Einschraubwinkel
Für zölliges Rohr

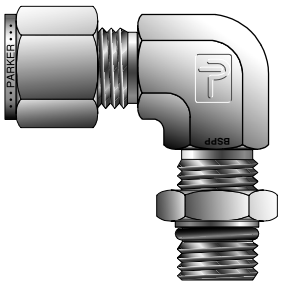

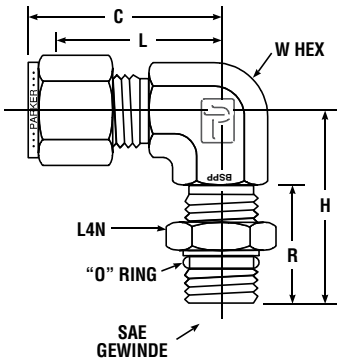

PARKER ARTIKEL-NR.	ZOLL						
	ROHR A.D.	BSPP GEWINDE	C	H	L	R	W HEX
4MSEL2R	1/4	1/8-28	1.14	1.25	.85	.81	9/16
4MSEL4R	1/4	1/4-19	1.31	1.27	.85	.83	9/16
6MSEL4R	3/8	1/4-19	1.31	1.27	1.02	.83	9/16
6MSEL6R	3/8	3/8-19	1.50	1.46	1.02	.83	3/4
8MSEL4R	1/2	1/4-19	1.50	1.38	1.10	.83	7/8
8MSEL6R	1/2	3/8-19	1.48	1.46	1.10	.85	7/8
8MSEL8R	1/2	1/2-14	1.50	1.70	1.10	1.09	7/8
10MSEL8R	5/8	1/2-14	1.50	1.81	1.10	1.09	1-1/16
12MSEL8R	3/4	1/2-14	1.57	1.81	1.17	1.09	1-1/16
12MSEL12R	3/4	3/4-14	1.57	1.92	1.17	1.20	1-1/16
16MSEL12R	1	3/4-14	1.94	2.11	1.45	1.20	1-5/16
16MSEL16R	1	1-11	1.94	2.11	1.45	1.20	1-5/16

ANMERKUNG: Abmessung C bei fingerfestem Anzug.
Für Verbindungen von zölligem Rohr auf zylindrisches ISO Innegewinde.

Abmessungen sind zur Information und können jederzeit geändert werden.

M5RT
SAE Einschraub-T-Stück
Für zölliges Rohr

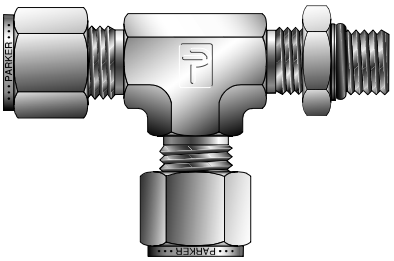

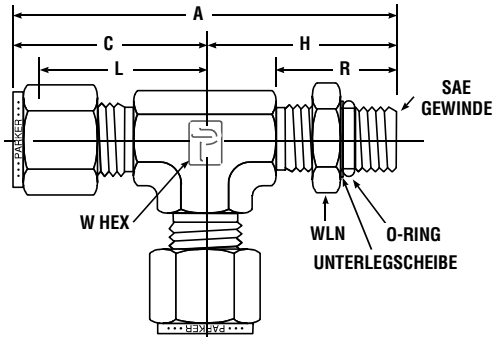

PARKER ARTIKEL-NR.	ZOLL								EINHEITLICHE O-RING NR.
	ROHR A.D.	SAE GEWINDE-ABMESSUNG	A	C	H	L	R	W HEX	
4M5RT4	1/4	7/16-20	2.25	1.12	1.13	.83	.83	7/16	3-904
6M5RT6	3/8	9/16-18	2.53	1.26	1.27	.97	.84	9/16	3-906
8M5RT8	1/2	3/4-16	3.59	1.48	1.48	1.08	.97	3/4	3-908
12M5RT12	3/4	1-1/16-12	3.55	1.63	1.92	1.23	1.28	1-1/16	3-912
16M5RT16	1	1-5/16-12	3.98	1.87	2.11	1.38	1.28	1-5/16	3-916

ANMERKUNG: Abmessungen A und C bei fingerfestem Anzug.

Abmessungen sind zur Information und können jederzeit geändert werden.

MRT (R)
BSPP Einschraub-T-Stück
Für zölliges Rohr

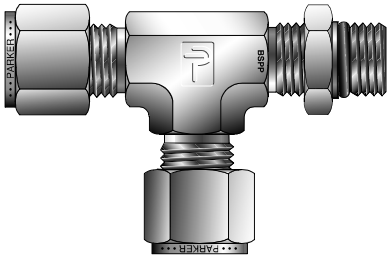

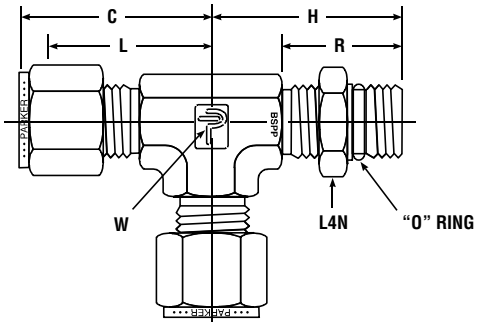

PARKER ARTIKEL-NR.	ZOLL						
	ROHR A.D.	BSPP GEWINDE	C	H	L	R	W HEX
4MRT2R	1/4	1/8-28	1.14	1.25	.85	.81	9/16
4MRT4R	1/4	1/4-19	1.14	1.28	.85	.83	9/16
6MRT6R	3/8	1/4-19	1.31	1.27	1.02	.83	9/16
8MRT8R	1/2	3/8-19	1.50	1.36	1.10	.85	7/8
8MRT8R	1/2	1/2-14	1.50	1.71	1.10	1.09	7/8
10MRT8R	5/8	1/2-14	1.50	1.81	1.10	1.09	1-1/16
12MRT8R	3/4	1/2-14	1.567	1.81	1.17	1.09	1-1/16
12MRT12R	3/4	3/4-14	1.57	1.92	1.17	1.20	1-1/16
16MRT16R	1	1-11	1.94	2.11	1.45	1.20	1-5/16

ANMERKUNG: Abmessung C bei fingerfestem Anzug.

Abmessungen sind zur Information und können jederzeit geändert werden.

A-LOK® mit O-Ring gedichtetem Parallelgewinde

M5BT
SAE Einschraub-T-Stück
Für zölliges Rohr

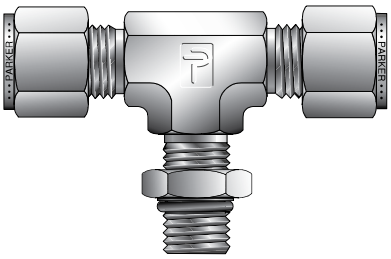

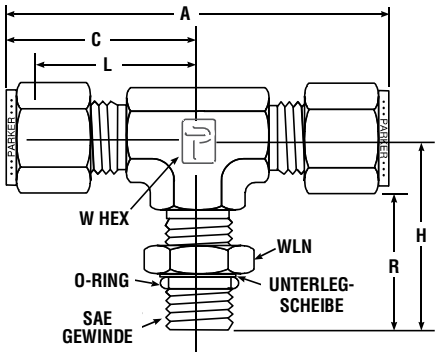

PARKER ARTIKEL-NR.	ZOLL								EINHEITLICHE O-RING NR.
	ROHR A.D.	SAE GEWINDE-ABMESSUNG	A	C	H	L	R	W HEX	
4M5BT4	1/4	7/16-20	2.24	1.12	1.13	.83	.83	7/16	3-904
6M5BT6	3/8	9/16-18	2.52	1.26	1.27	.97	.84	9/16	3-906
8M5BT8	1/2	3/4-16	2.96	1.48	1.48	1.08	.97	3/4	3-908
12M5BT12	3/4	1-1/16-12	3.26	1.63	1.92	1.23	1.28	1-1/16	3-912
16M5BT16	1	1-5/16-12	3.74	1.87	2.11	1.38	1.28	1-5/16	3-916

ANMERKUNG: Abmessungen A und C bei fingerfestem Anzug.

Abmessungen sind zur Information und können jederzeit geändert werden.

MBT (R)
BSPP Einschraub-T
Für zölliges Rohr

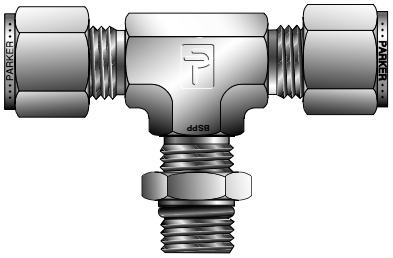

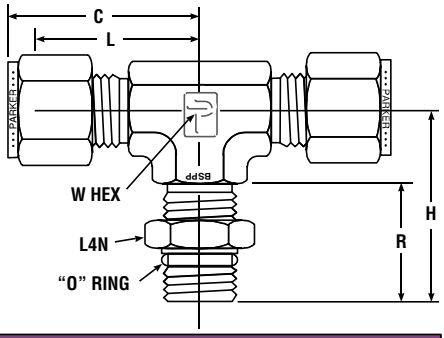

PARKER ARTIKEL-NR.	ZOLL						
	ROHR A.D.	BSPP GEWINDE	C	H	L	R	W HEX
4MBT2R	1/4	1/8-28	1.14	1.25	.85	.81	9/16
4MBT4R	1/4	1/4-19	1.14	1.27	.85	.83	9/16
6MBT4R	3/8	1/4-19	1.31	1.27	1.02	.83	9/16
8MBT6R	1/2	3/8-19	1.50	1.36	1.10	.85	7/8
8MBT8R	1/2	1/2-14	1.50	1.71	1.10	1.09	7/8
10MBT8R	5/8	1/2-14	1.50	1.81	1.10	1.09	1-1/16
12MBT8R	3/4	1/2-14	1.57	1.81	1.17	1.09	1-1/16
12MBT12R	3/4	3/4-14	1.57	1.92	1.17	1.20	1-1/16
16MBT16R	1	1-11	1.94	2.11	1.45	1.20	1-5/16

ANMERKUNG: Abmessung C bei fingerfestem Anzug.
Für Verbindungen von zölligem Rohr auf zylindrisches ISO Innengewinde.
Abmessungen sind zur Information und können jederzeit geändert werden.

ZH3LA
SAE/MS Einschrauber, lang
Für zölliges Rohr

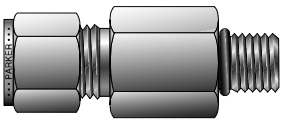

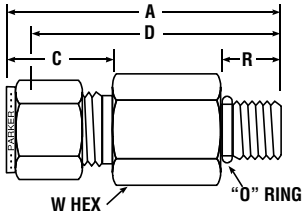

PARKER ARTIKEL-NR.	ZOLL								O-RING KENN-NR.
	T ROHR A.D.	SAE/MS GEWINDE-ABMESSUNG	A	R	C	D	E MIND.-ÖFFNUNG	W HEX	
4-4 ZH3LA	1/4	7/16-20	2.26	.36	.70	1.97	.19	9/16	-904
6-6 ZH3LA	3/8	9/16-18	2.48	.39	.76	2.19	.28	11/16	-906
8-8 ZH3LA	1/2	3/4-16	3.01	.44	.86	2.58	.41	7/8	-908
12-12 ZH3LA	3/4	1-1/16-12	3.88	.59	.86	3.48	.62	1-1/4	-912
16-16 ZH3LA	1	1-5/16-12	4.34	.59	1.04	3.86	.88	1-1/2	-916

ANMERKUNG: Abmessungen A und C bei fingerfestem Anzug.

Abmessungen sind zur Information und können jederzeit geändert werden.

M5VEL
SAE/MS Einschraub-Winkel, 45°
Für zölliges Rohr

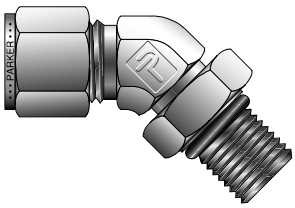

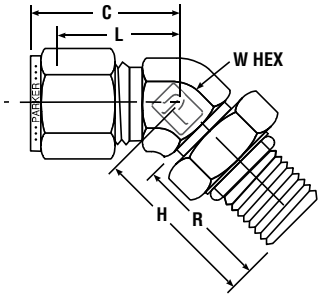

PARKER ARTIKEL-NR.	ZOLL							O-RING KENN-NR.
	ROHR A.D.	SAE/MS GEWINDE-ABMESSUNG	C	H	L	R	W HEX	
4M5VEL4	1/4	7/16-20	.93	1.02	.65	.75	7/16	3-904
6M5VEL6	3/8	9/16-18	1.01	1.27	.72	.77	9/16	3-906
8M5VEL8	1/2	3/4-16	1.15	1.48	.75	.88	3/4	3-908
12M5VEL12	3/4	1-1/16-12	1.63	1.92	1.23	1.16	1-1/16	3-912
16M5VEL16	1	1-5/16-12	1.87	2.11	1.39	1.16	1-5/16	3-916

ANMERKUNG: Abmessung C bei fingerfestem Anzug.
Verwendbar für SAE J1926 und MS16142 Gewinde.

Abmessungen sind zur Information und können jederzeit geändert werden.

A-LOK® mit O-Ring gedichtetem Parallelgewinde

M2SC
Einschrauber mit gekammertem O-Ring (US Standard)
Für zölliges Rohr

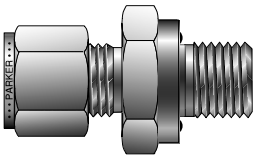

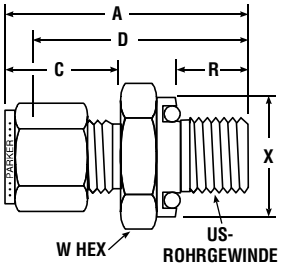

PARKER ARTIKEL-NR.	ZOLL ROHR A.D.	GEWINDE-ABMESSUNG	A	C	D	R	X DIA.	W HEX	O-RING KENN-NR.
1M2SC2	1/16	5/16-24	1.06	.43	.91	.34	.55	9/16	2-011
2M2SC2	1/8	5/16-24	1.29	.60	1.03	.34	.55	9/16	2-011
3M2SC3	3/16	3/8-24	1.35	.64	1.09	.38	.62	5/8	2-012
4M2SC4	1/4	7/16-20	1.51	.70	1.22	.41	.74	3/4	2-111
5M2SC5	5/16	1/2-20	1.61	.73	1.31	.44	.86	7/8	2-112
6M2SC6	3/8	9/16-18	1.67	.76	1.38	.44	.93	15/16	2-113
8M2SC8	1/2	3/4-16	1.81	.87	1.41	.47	1.12	1-1/8	2-116
10M2SC10	5/8	7/8-14	1.90	.87	1.50	.47	1.30	1-3/8	2-212
12M2SC12	3/4	1-1/16-12	2.06	.87	1.66	.56	1.49	1-1/2	2-215
14M2SC12	7/8	1-1/16-12	2.06	.87	1.66	.56	1.49	1-1/2	2-215
16M2SC16	1	1-5/16-12	2.30	1.05	1.81	.56	1.74	1-3/4	2-219

ANMERKUNG: Abmessungen A und C bei fingerfestem Anzug.

Abmessungen sind zur Information und können jederzeit geändert werden.

M3SC
BSPP Einschrauber mit gekammertem O-Ring
Für zölliges Rohr

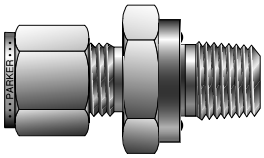

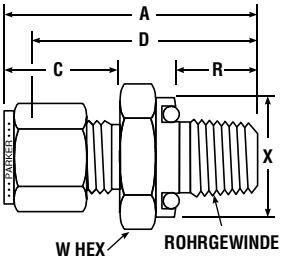

PARKER ARTIKEL-NR.	ZOLL ROHR A.D.	BSPP GEWINDE	A	C	D	R	X DIA.	W HEX	O-RING KENN-NR.
1M3SC2	1/16	1/8	1.12	.43	.97	.28	.74	3/4	2-011
2M3SC2	1/8	1/8	1.29	.60	1.03	.28	.74	3/4	2-011
2M3SC4	1/8	1/4	1.43	.60	1.17	.38	.93	15/16	2-113
3M3SC2	3/16	1/8	1.32	.64	1.06	.28	.74	3/4	2-011
3M3SC4	3/16	1/4	1.46	.64	1.20	.38	.93	15/16	2-113
4M3SC2	1/4	1/8	1.38	.70	1.09	.28	.74	3/4	2-011
4M3SC4	1/4	1/4	1.51	.70	1.22	.38	.93	15/16	2-113
4M3SC6	1/4	3/8	1.57	.70	1.28	.41	1.12	1-1/8	2-116
5M3SC2	5/16	1/8	1.43	.73	1.13	.28	.74	3/4	2-011
5M3SC4	5/16	1/4	1.46	.73	1.25	.38	.93	15/16	2-113
6M3SC2	3/8	1/8	1.45	.76	1.16	.28	.74	3/4	2-011
6M3SC4	3/8	1/4	1.57	.76	1.28	.38	.93	15/16	2-113
6M3SC6	3/8	3/8	1.63	.76	1.34	.41	1.12	1-1/8	2-116
6M3SC8	3/8	1/2	1.85	.76	1.56	.53	1.30	1-3/8	2-212
8M3SC4	1/2	1/4	1.68	.87	1.28	.38	.93	15/16	2-113
8M3SC6	1/2	3/8	1.76	.87	1.36	.41	1.12	1-1/8	2-116
8M3SC8	1/2	1/2	1.98	.87	1.58	.53	1.30	1-3/8	2-212
10M3SC8	5/8	1/2	1.96	.87	1.56	.53	1.30	1-3/8	2-212
10M3SC12	5/8	3/4	2.06	.87	1.66	.56	1.49	1-1/2	2-215
12M3SC8	3/4	1/2	1.98	.87	1.58	.53	1.30	1-3/8	2-212
12M3SC12	3/4	3/4	2.06	.87	1.66	.56	1.49	1-1/2	2-215
16M3SC12	1	3/4	2.24	1.05	1.75	.56	1.49	1-1/2	2-215
16M3SC16	1	1	2.40	1.05	1.91	.66	1.74	1-3/4	2-219

ANMERKUNG: Abmessungen A und C bei fingerfestem Anzug.

Abmessungen sind zur Information und können jederzeit geändert werden.

M2TU
Einschraub-Adapter mit gekammertem O-Ring (US Standard)
Für zölliges Rohr

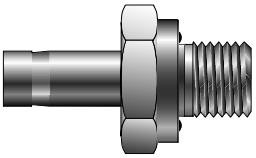

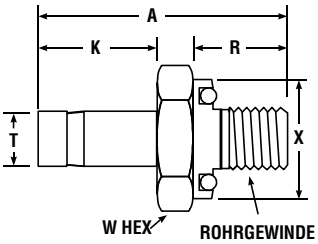

PARKER ARTIKEL-NR.	ZOLL T ROHR A.D.	SAE/MS GEWINDE-ABMESSUNG	A	K	R	X DIA.	W HEX	O-RING KENN-NR.
2M2TU2	1/8	5/16-24	1.22	.53	.34	.55	9/16	2-011
3M2TU3	3/16	3/8-24	1.38	.56	.38	.62	5/8	2-012
4M2TU4	1/4	7/16-20	1.55	.63	.41	.74	3/4	2-111
5M2TU5	5/16	1/2-20	1.64	.66	.44	.86	7/8	2-112
6M2TU6	3/8	9/16-18	1.70	.69	.47	.93	15/16	2-113
8M2TU8	1/2	3/4-16	1.95	.91	.47	1.12	1-1/8	2-116
10M2TU10	5/8	7/8-14	2.12	.97	.47	1.30	1-3/8	2-212
12M2TU12	3/4	1-1/16-12	2.16	.97	.56	1.49	1-1/2	2-215
16M2TU16	1	1-5/16-12	2.47	1.22	.56	1.74	1-3/4	2-219

ANMERKUNG: Für vormontierte Muttern und Klemmringe am Rohrende ergänzen Sie die Artikel-Nummer bitte mit -Z6.
Abmessungen sind zur Information und können jederzeit geändert werden.

M3TU
BSPP-Adapter mit gekammertem O-Ring (US Standard)
Für zölliges Rohr

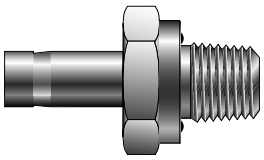

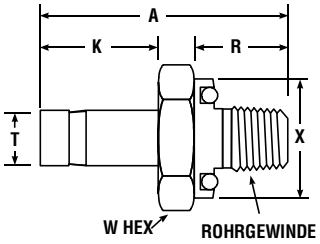

PARKER ARTIKEL-NR.	ZOLL T ROHR A.D.	BSPP GEWINDE	A	K	R	X DIA.	W HEX	O-RING KENN-NR
1M3TU2	1/16	1/8	1.03	.34	.28	.74	3/4	2-111
4M3TU2	1/4	1/8	1.31	.63	.28	.74	3/4	2-111
4M3TU4	1/4	1/4	1.44	.63	.38	.93	15/16	2-113
4M3TU6	1/4	3/8	1.50	.63	.41	1.12	1-1/8	2-116
5M3TU2	5/16	1/8	1.34	.66	.28	.74	3/4	2-111
5M3TU4	5/16	1/4	1.47	.66	.38	.93	15/16	2-113
6M3TU2	3/8	1/8	1.38	.69	.28	.74	3/4	2-111
6M3TU4	3/8	1/4	1.50	.69	.38	.93	15/16	2-113
6M3TU6	3/8	3/8	1.59	.69	.41	1.12	1-1/8	2-116
8M3TU6	1/2	3/8	1.78	.91	.41	1.12	1-1/8	2-116
10M3TU8	5/8	1/2	2.14	.97	.53	1.30	1-3/8	2-212
12M3TU12	3/4	3/4	2.16	.97	.56	1.49	1-1/2	2-215
16M3TU16	1	1	2.56	1.22	.66	1.65	1-3/4	2-219

ANMERKUNG: Für vormontierte Muttern und Klemmringe am Rohrende ergänzen Sie die Artikel-Nummer bitte mit -Z6.
Abmessungen sind zur Information und können jederzeit geändert werden.

A-LOK® mit O-Ring gedichtetem Parallelgewinde

FHOA
NPT/SAE Gewindeadapter
Für zölliges Rohr

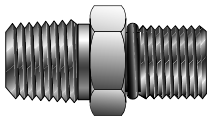

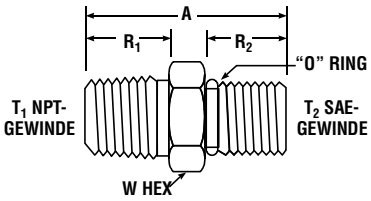

PARKER ARTIKEL-NR.	ZOLL						O-RING KENN-NR.
	T_2 SAE GEWINDE	T_1 NPT GEWINDE	A	R_1	R_2	W HEX	
4-4 FHOA	1/4-18	7/16-20	1.20	.56	.36	9/16	3-904
6-6 FHOA	3/8-18	9/16-18	1.26	.56	.39	11/16	3-906
8-8 FHOA	1/2-14	3/4- 16	1.53	.75	.44	7/8	3-908
12-12 FHOA	3/4-14	1-1/16-12	1.75	.75	.59	1-1/4	3-912
16-16 FHOA	1-11-1/2	1-5/16-12	2.00	.94	.59	1-1/2	3-916

ANMERKUNG: Abmessungen A und C bei fingerfestem Anzug.
Für Einsatz mit SAE J.1926/1 Anschluß; kann auch mit MS-16142 Anschluß eingesetzt werden.

Abmessungen sind zur Information und können jederzeit geändert werden.

AH2LZ
SAE Schotteinschrauber
Für zölliges Rohr

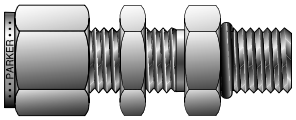

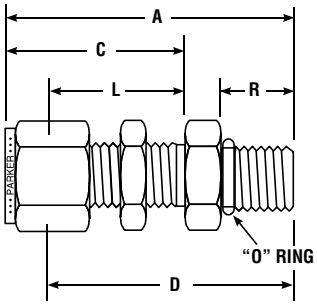

PARKER ARTIKEL-NR.	ZOLL									MAX. SCHOTT-WAND-STÄRKE
	ROHR A.D.	SAE GEWINDE	A	C	D	R	L	W HEX	LOCH-BOHRUNG	
4-6 AH2LZ	1/4	9/16-18	1.74	1.17	1.45	.39	.88	3/4	37/64	9/16
6-6 AH2LZ	3/8	9/16-18	1.81	1.24	1.52	.39	.94	3/4	37/64	9/16

ANMERKUNG: Abmessungen A und C bei fingerfestem Anzug.
Abmessungen sind zur Information und können jederzeit geändert werden.

Allgemeines zu Einsteckschweißung

Beim Schweißen einer Einsteckschweißverbindung ist es wichtig, daß sich der Einsteckbereich des Rohres in der Schweißzone befindet.

Normalerweise werden Schweiß-Vorschriften sorgfältig befolgt, um sicherzustellen, daß sich dieser Bereich in der Schweißzone befindet. Falls eine Durchschweißung nicht erzielt wird, hat die Verbindung zwei eingearbeitete Schwachpunkte, die die Belastbarkeit der Schweißnaht stark beinträchtigen können. Wenn die Verbindung hohen Belastungen ausgesetzt wird, können diese Schwachpunkte in Rissen resultieren, die sich - abhängig von der Richtung der höchsten Belastung - durch die Schweißnaht oder das Rohr fortsetzen können.
Um beim TIG Schweißen von Edelstahl eine völlige Durchschweißung zu erzielen, wird oft zuerst eine Verbindungsnaht erzeugt, wonach eine Füllelektrode eingesetzt wird, um die gewünschte Schweißnaht fertigzustellen.

Schweißvorbereitung

Die Vorschriften für das Schweißen von Einsteckschweißverbindungen besagen, daß das Rohr bis zum Anschlag in den Schweißkörper eingeführt wird, um dann ungefähr 1/16 Zoll (1,6 mm) aus dem Rohr gezogen und geschweißt zu werden.

Falls das Rohr nicht aus dem Schweiß-Körper zurückgezogen wird, sondern voll eingesteckt verschweißt wird, kann das Zusammenziehen von Schweißnaht und Schweißkörper eine statische Belastung der Schweißnaht erzeugen. Durch thermische Wechselbeanspruchung der Verbindung und die unterschiedlichen Ausdehnungsraten von Schweißkörper und Rohrende wird die Schweißnaht zusätzlich dynamisch beansprucht.

Heften

Falls die Schweißnaht vor dem Schweißen geheftet werden soll, wird empfohlen, die Größe der Heftnaht auf ein Minimum zu begrenzen.
Zu stark ausgeprägte Heftung kann eine Unterbrechung der Fertignaht bewirken oder zu nicht vollständigem Durchschweißen führen und so einen Schwachpunkt erzeugen.

Formiergas

Formiergas ist ein inertes Gas, mit dem die Verbindung während des Schweißens von innen gespült wird. Es dient dem gleichen Zweck wie das Schutzgas, das beim TIG und MIG Schweißen eingesetzt wird. Während das Gas den Sauerstoffgehalt so niedrig wie möglich hält, dient es außerdem der Kontrolle der Verbrennung von Verunreinigungen, die die Schweißqualität beeinträchtigen kann.

Wenn kein Formiergas eingesetzt wird und fast 100 % Schweiß-Durchdringung erzielt wird, entstehen für gewöhnlich Poren auf der inneren Rohr-Oberfläche. Dies führt zu Ablagerungen, die sich zu einem späteren Zeitpunkt lösen können. Deshalb ist der Gebrauch eines Formiergases vorgeschrieben, wenn die Rohr-Wandstärke 1,3 m oder geringer ist bzw. die Möglichkeit besteht, daß die Schweißung durchbrennt.

In den meisten Fällen ist das Formiergas Argon oder Helium und mit dem System durch einen Druckminderer verbunden. Die Durchfluß-Raten sollten hoch genug sein, um das System zu spülen. Schweißungen sollten nacheinander vom Gaseinlaß wegführend ausgeführt werden.

Das gesamte System sollte gespült werden, um sicherzustellen, daß keine Öffnungen vorhanden sind, die zum Eindringen von Luft in das System führen könnten.

Der Einsatz eines Formiergases, wenn auch nicht immer vorgeschrieben, führt zu einer besseren Schweißnaht, weil die Verbrennung von verunreinigten Nebenprodukten vermieden wird und weil die Schweißnähte in einer geschützten Atmosphäre erzeugt und gekühlt werden, was interne Ablagerungen und Porenbildung ausschließt.

Schweiß-Verfahren Edelstahl Serie 300

Kann im TIG, MIG oder Stab-Elektroden-Verfahren geschweißt werden.

TIG Schweißen wird als bestes Verfahren für Weld-Lok Systeme empfohlen, weil es eine bessere Kontrolle von Hitzedurchdringung und Ablagerung des Schweißmaterials durch den Bediener erlaubt.

Das Stabelektroden-Verfahren wird wegen der Wahrscheinlichkeit von übermäßigem Durchbrennen und nicht ausreichender Wurzel-Durchdringung in vielen Fällen nicht empfohlen. Bei allen Anwendungen des Elektroden-Verfahrens wird der Einsatz eines Formiergases empfohlen.

MIG Schweißen besitzt die gleichen Eigenschaften wie das Stabelektroden-Schweißen, allerdings mit schnellerer Ablagerung des Schweißmaterials. Da dieses Verfahren “heißer” als das Elektroden-Verfahren ist, ist der Einsatz eines Formiergases zwingend vorgeschrieben.
Es sollte beachtet werden, daß beim Schweißen der relativ kleinen Verschraubungs-Größen in der Weld-Lok Serie Schnelligkeit der Nahtfüllung kein Faktor ist und das MIG Verfahren deshalb im Allgemeinen nicht eingesetzt wird.

C1018 Stahl-Verschraubungen

Kann mit TIG, MIG, Stabelektroden- und Sauerstoff-Acetylen-Verfahren geschweißt werden. Da die Bildung von Ablagerungen ein Problem bleibt, wird der Einsatz eines Formiergases immer noch empfohlen.

Karbid-Niederschlag

Wenn nicht stabilisierte Edelstähle während des Schweißens auf 420° C bis 815° C erhitzt werden, verbinden sich die Chromanteile im Stahl mit dem Kohlenstoff und bilden Chrom-Karbide, die sich für gewöhnlich entlang der Korngrenzen des Metalls bilden (Karbid-Niederschlag). Dies verringert den Anteil des gelösten Chrom-Gehalts an den Korngrenzen und so deren Korrosionsbeständigkeit. Karbid-Niederschlag wird reduziert, indem man den Kohlenstoff-Gehalt des Materials auf einem sehr niedrigen Wert hält. Dies begrenzt die Menge des Kohlenstoffs, der sich mit den Chromanteilen verbinden kann. Edelstahl der “L” Serie (besonders niedriger Kohlenstoffgehalt) werden oft zu diesem Zweck eingesetzt, aber ihr Einsatz verringert die Festigkeit des Systems um ca. 15%. Parker Weld-Lok Verschraubungen werden aus einer ausgewählten 316 Serie gefertigt, deren Kohlenstoff-Gehalt im Bereich von 0,04 und 0,07 % liegt. Dies führt zu einer verschweißten Verbindung mit guter Korrosionsbeständigkeit und hoher Festigkeit.

Alle Parker Weld-Lok Verschraubungen aus Edelstahl bestehen die Prüfungen auf Neigung zu Korngrenzenkorrosion gemäß ASTM-A-262.

Lichtbogen-Polarität

Beim Verschweißen von Weld-Lok Verschraubungen werden die besten Resultate beim Einsatz der folgenden Polaritäten erzielt:

TIG - Direkter Stromfluß, gerade Polarität
MIG - Direkter Stromfluß, umgekehrte Polarität
Stabelektroden - Polarität hängt vom eingesetzten Stab ab

Weitere Informationen zu Parker Schweiß-Fittings erhalten Sie in Katalog CAT4280 (Parker Schweiß-Fittings) oder durch unsere Verkaufsabteilung.

A-LOK® mit Schweißanschluß

ZELW
Einsteckschweiß-Winkel
Für zölliges Rohr

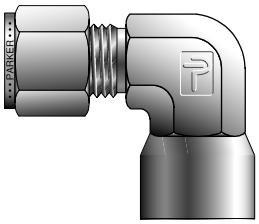

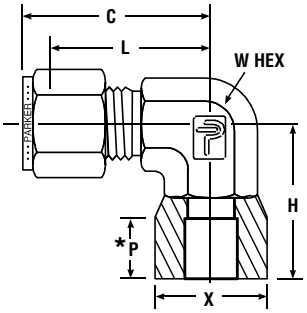

PARKER ARTIKEL-NR.	ZOLL						
	ROHR A.D.	C	L	H	P*	X	W HEX
2-2 ZELW	1/8	.92	.66	.63	.16	.38	5/16
3-3 ZELW	3/16	.98	.72	.69	.20	.44	7/16
4-4 ZELW	1/4	1.07	.78	.78	.25	.50	9/16
6-6 ZELW	3/8	1.26	.97	.91	.34	.63	3/4
8-8 ZELW	1/2	1.37	.97	1.03	.41	.76	3/4
10-10 ZELW	5/8	1.56	1.16	1.16	.49	.94	1-1/16
12-12 ZELW	3/4	1.56	1.16	1.31	.50	1.09	1-1/16
16-16 ZELW	1	1.94	1.45	1.47	.56	1.38	1-5/16

ANMERKUNG: Abmessung C bei fingerfestem Anzug.

Abmessungen sind zur Information und können jederzeit geändert werden.

*Einstecktiefe

ZELW2
Anschweißwinkel
Für zölliges Rohr

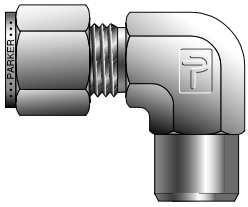

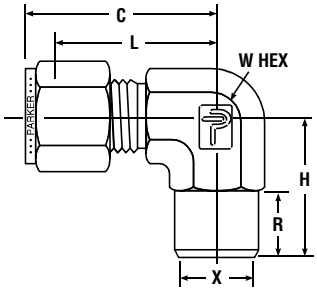

PARKER ARTIKEL-NR.	ZOLL							
	ROHR A.D.	ROHR-GRÖßESCHWEIß-ENDE	C	H	L	R	X A.D. SCHWEIß-KANTE	W HEX
2-1/8 ZELW2	1/8	1/8	.92	.72	.66	.34	.405	7/16
3-1/8 ZELW2	3/16	1/8	1.01	.74	.74	.38	.405	1/2
4-1/8 ZELW2	1/4	1/8	1.06	.74	.77	.38	.405	1/2
4-1/4 ZELW2	1/4	1/4	1.07	.94	.78	.56	.540	9/16
6-1/4 ZELW2	3/8	1/4	1.20	1.01	.91	.56	.540	5/8
8-3/8 ZELW2	1/2	3/8	1.37	1.13	.97	.56	.675	3/4
8-1/2 ZELW2	1/2	1/2	1.43	1.31	1.03	.75	.840	7/8
10-1/2 ZELW2	5/8	1/2	1.43	1.31	1.03	.75	.840	7/8
12-3/4 ZELW2	3/4	3/4	1.56	1.50	1.16	.75	1.050	1-1/16
16-3/4 ZELW2	1	3/4	1.94	1.65	1.45	.75	1.050	1-3/8
16-1 ZELW2	1	1	1.94	1.84	1.45	.94	1.315	1-3/8

ANMERKUNG: Abmessung C bei fingerfestem Anzug.
Schweißende entspricht Schedule 80 außer anders angegeben.

Abmessungen sind zur Information und können jederzeit geändert werden.

ZHLW
Einsteckschweiß-verschraubung, gerade
Für zölliges Rohr

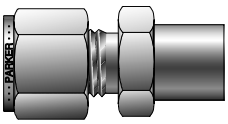

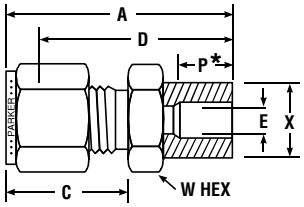

PARKER ARTIKEL-NR.	ZOLL							
	ROHR A.D.	A	C	D	P*	X	E BOHRUNG	W HEX
2-2 ZHLW	1/8	1.14	.60	.88	.16	.38	.093	7/16
3-3 ZHLW	3/16	1.17	.64	.91	.20	.42	.125	7/16
4-4 ZHLW	1/4	1.32	.70	1.03	.25	.48	.187	1/2
6-6 ZHLW	3/8	1.48	.76	1.19	.34	.61	.281	5/8
8-8 ZHLW	1/2	1.62	.87	1.22	.41	.79	.406	13/16
10-10 ZHLW	5/8	1.65	.87	1.25	.47	.92	.500	15/16
12-12 ZHLW	3/4	1.71	.87	1.31	.50	1.11	.625	1-1/8
16-16 ZHLW	1	2.08	1.05	1.59	.56	1.36	.875	1-3/8

ANMERKUNG: Abmessungen A und C bei fingerfestem Anzug.

Abmessungen sind zur Information und können jederzeit geändert werden.

*Einstecktiefe

ZHLW2
Einschweiß-Stutzen
Für zölliges Rohr

• Für A-LOK® auf Einschweiß-Ende

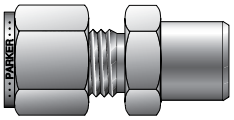

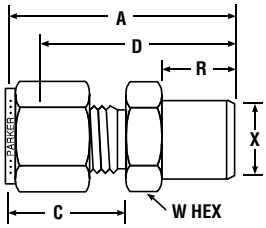

PARKER ARTIKEL-NR.	ZOLL							
	ROHR A.D.	ROHR-GRÖßE SCHWEIß-ENDE	A	C	D	R	X A.D. SCHWEIß-KANTE	W HEX
2-1/8 ZHLW2	1/8	1/8	1.20	.60	.94	.38	.405	7/16
3-1/8 ZHLW2	3/16	1/8	1.24	.64	.97	.38	.405	7/16
4-1/8 ZHLW2	1/4	1/8	1.29	.70	1.00	.38	.405	1/2
4-1/4 ZHLW2	1/4	1/4	1.49	.70	1.20	.56	.540	9/16
5-1/8 ZHLW2	5/16	1/8	1.48	.73	1.22	.38	.405	1/2
5-1/4-ZHLW2	5/16	1/4	1.49	.73	1.23	.56	.540	9/16
6-1/4 ZHLW2	3/8	1/4	1.57	.76	1.28	.56	.540	5/8
6-3/8 ZHLW2	3/8	3/8	1.60	.76	1.31	.56	.675	3/4
6-1/2 ZHLW2	3/8	1/2	1.82	.76	1.53	.75	.840	7/8
6-3/4 ZHLW2	3/8	3/4	1.88	.76	1.59	.75	1.050	1-1/8
8-3/8 ZHLW2	1/2	3/8	1.71	.87	1.31	.56	.675	13/16
8-1/2 ZHLW2	1/2	1/2	1.93	.87	1.53	.75	.840	7/8
8-3/4 ZHLW2	1/2	3/4	1.99	.87	1.59	.75	1.050	1-1/8
10-1/2 ZHLW2	5/8	1/2	1.93	.87	1.53	.75	.840	15/16
12-3/4 ZHLW2	3/4	3/4	1.99	.87	1.59	.75	1.050	1-1/8
16-1 ZHLW2	1	1	2.46	1.05	1.97	.94	1.310	1-3/8

ANMERKUNG: Abmessung C bei fingerfestem Anzug.
Schweißende entspricht Schedule 80 außer anders angegeben.

Abmessungen sind zur Information und können jederzeit geändert werden.

ZHLW2
Anschweiß-verschraubung, gerade
Für metrisches Rohr

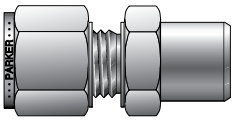

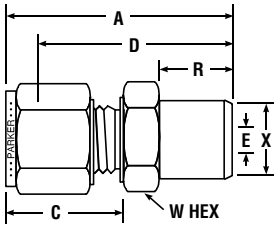

PARKER ARTIKEL-NR.	ZOLL								
	ROHR A.D.	ROHR-GRÖßE SCHWEIß-ENDE	A	C	D	R	X	E BOHRUNG	W HEX
ZHLW2 3-1/8	3	1/8	29,7	15,3	23,1	9,7	10,3	2,4*	12,0
ZHLW2 4-1/8	4	1/8	30,7	16,1	24,1	9,7	10,3	2,4*	12,0
ZHLW2 6-1/8	6	1/8	32,9	17,7	25,4	9,7	10,3	4,8	14,0
ZHLW2 6-1/4	6	1/4	37,7	17,7	30,2	14,2	13,7	4,8*	14,0
ZHLW2 8-1/8	8	1/8	34,2	18,6	26,7	9,7	10,3	5,1	15,0
ZHLW2 8-1/4	8	1/4	38,7	18,6	31,2	14,2	13,7	6,4	15,0
ZHLW2 8-1/2	8	1/2	44,8	18,6	37,3	19,1	21,3	6,4*	22,0
ZHLW2 10-1/4	10	1/4	40,9	19,5	33,3	14,2	13,7	7,1	18,0
ZHLW2 10-3/8	10	3/8	40,1	19,5	32,5	14,2	17,2	7,9*	18,0
ZHLW2 10-1/2	10	1/2	45,7	19,5	38,1	19,1	21,3	7,9*	22,0
ZHLW2 12-1/4	12	1/4	43,4	22,0	33,3	14,2	13,7	7,1	22,0
ZHLW2 12-3/8	12	3/8	43,4	22,0	33,3	14,2	17,2	9,5	22,0
ZHLW2 12-1/2	12	1/2	48,2	22,0	38,1	19,1	21,3	9,5*	22,0
ZHLW2 15-1/2		1/2	48,2	22,0	38,9	19,1	21,3	9,5*	24,0
ZHLW2 16-1/2	16	1/2	49,0	22,0	38,9	19,1	21,3	12,7*	24,0
ZHLW2 18-1/2	18	1/2	50,5	22,0	40,4	19,1	21,3	13,5	27,0

ANMERKUNG: Abmessung *E ist Mindest-Bohrung.
Verschraubungen dieses Typs können auf einen größeren Innendurchmesser am Schweißende aufgebohrt werden.
Abmessungen A und C bei fingerfestem Anzug.
Schweißende entspricht Schedule 80 außer anders angegeben.

Abmessungen sind zur Information und können jederzeit geändert werden.

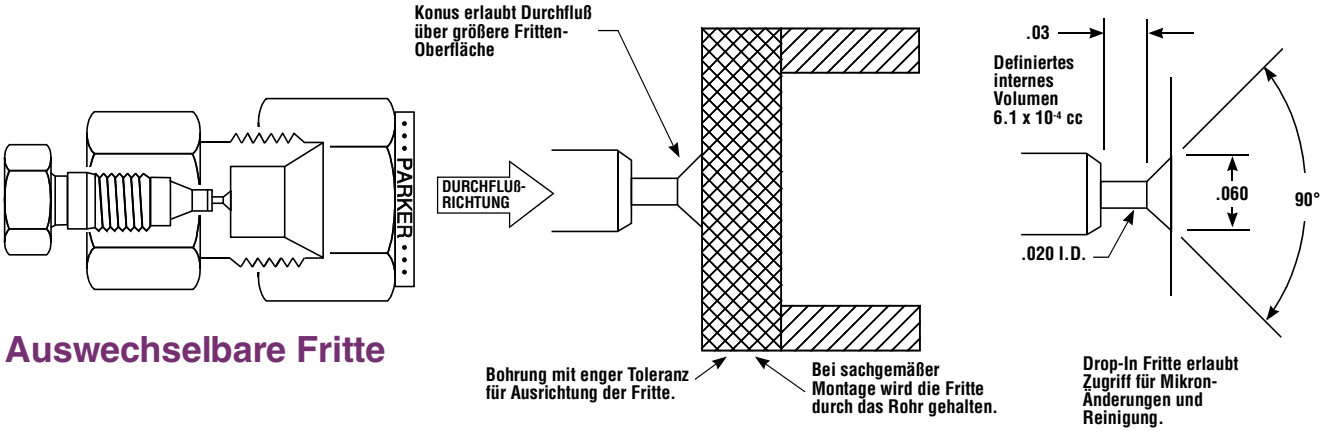

Auswechselbare Fritte

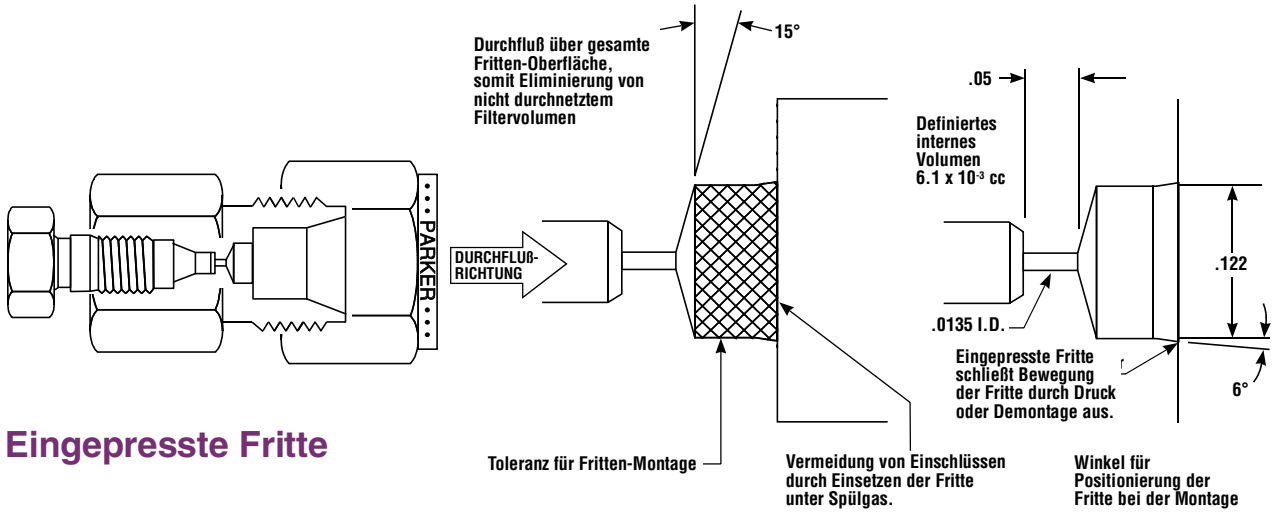

Eingepresste Fritte

Der Geschäftsbereich Instrumentierung von Parker Hannifin bietet eine komplette Serie von Analyse-Fittings an. Diese Verschraubungs-Serie reicht von Winkeln, T-Stücken und Einschraubern bis zu Verbindern mit geringem Totraum und Säulenend-Verschraubungen. Parker bietet verschiedene Optionen im Bereich der Säulenend-Verschraubungen an, um die verschiedenen Anforderungen der Industrie effektiv zu bedienen.

- Peak-Symmetrie für kritische Analysen
- Reduzierung von internem Volumen

Wenn sich die zu analysierende Substanz durch die HPLC Säule bewegt, entsteht ein “Peak” oder “Band”, das den Wert der Konzentration angibt. Es ist wichtig, eine Peak-Symmetrie zu erhalten, um bei der Verwertung des analysierten Mediums einen genauen Wert ermitteln zu können. Parker Hannifin hat bei der Entwicklung einer Serie von Säulenend-Verschraubungen einige Hauptmerkmale eingearbeitet, die dabei helfen, diese “Peak-Symmetrie” in HPLC Säulen gleichzuhalten.

“Der Fluß durch das Rohr ist in den meisten Fällen in der Flüssigkeits-Chromatographie (LC) laminar (sogennanter Poiseulle-Fluß), und damit ist die Geschwindigkeit an allen Stellen parallel zur Rohrachse.”

Da es sehr wichtig ist, nach Einführung des Mediums in die HPLC Säule einen gleichmäßigen laminaren Fluß zu erhalten, hat Parker einen kleinen Konus im Verschraubungs-Körpers entwickelt. Dieser Konus hilft, das Medium gleichmäßig in die Säule zu verteilen. Eine der wichtigsten Anforderungen an eine effektive Säulenend-Verschraubung ist, daß der Fluß des Mediums durch das Gerät (HPLC Säule) nicht verzögert oder gestört wird.

Ein weiterer Bereich, der zu beachten ist, ist die Minimierung von Hohlräumen im Inneren der Rohrverschraubung. Hohlräume können an Verbindungen von Rohr auf Rohr (Verschraubung mit geringem Totraum) oder Injektoren, Säulen (Säulenend-Verschraubungen) und Detektoren auftreten. Hohlräume können die Auflösung eines Chromatogramms erheblich verschlechtern, aber sie können leicht vermieden werden, indem man sich mit geometrischen Details der Verschraubung und den verbindenden Teilen vertraut macht.

Parker Hannifin hat diese konstruktiven Eigenschaften sowohl in die Körper der Verschraubungen mit geringem Totraum als auch der Säulenend-Verschraubungen übernommen. Insbesondere werden invertierte 1/16” Verbindungen eingesetzt, die das interne Volumen und Hohlräume stark reduzieren. Um jegliches Vertauschen oder falsche Verschraubungs-Montage auszuschließen, sind die Körper-Bohrungungen nach Größe durch die ganze Parker Hannifin Instrumentierungs-Serie gleich. Darüberhinaus überwacht Parker streng die Abmessungen der kleinen Bohrung in diesen Verbindern mit geringem Totraum.

Z2HLZ7
Säulenend-Verschaubung mit Fritte
Für zölliges Rohr

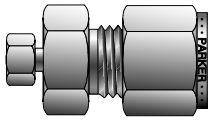

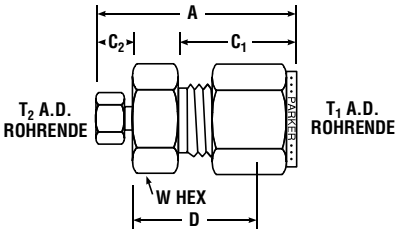

PARKER ARTIKEL-NR.	ZOLL							INTERNES VOLUMEN
	T_1 ROHR A.D.	T_2 ROHR A.D.	A	C	D	W HEX	INTERNE BOHRUNG	
2-1 Z2HLZ7	1/8	1/16	1.25	.60	.78	7/16	.013	5.4×10^{-4}cc
4-1 Z2HLZ7	1/4	1/16	1.35	.70	.84	1/2	.013	1.2×10^{-3}cc
6-1 Z2HLZ7	3/8	1/16	1.43	.76	.92	5/8	.013	3.8×10^{-3}cc

ANMERKUNG: Abmessungen A und C bei fingerfestem Anzug.
Abmessungen sind zur Information und können jederzeit geändert werden.

FRITTEN-KENNZEICHNUNG	
* MIKRON NR.	MIKRON-GRÖßE
–1	0.5µ
–2	2 µ
–3	5 µ
–4	10 µ

BESTELLBEISPIEL
BEISPIEL: 4-1Z2HLZ7-2*-SS 2µ Fritte für 1/4" A.D. Säule

Eigenschaften:
- Invertierter 1/16" Anschluß reduziert inneres Volumen wesentlich
- Durchfluß berührt die gesamte Fritten-Oberfläche und reduziert so Verstopfungen und schließt nicht durchnetztes Filtervolumen aus.
- Kann als Endfilter mit geringem Volumen eingesetzt werden.

Z3HLZ7
Säulenend-Verschraubung für austauschbare Fritten
Für zölliges Rohr

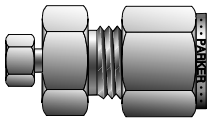

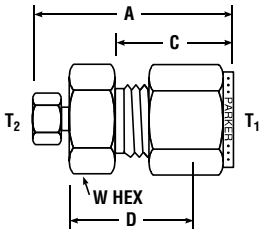

PARKER ARTIKEL-NR.	ZOLL							INTERNES VOLUMEN
	T_1 ROHR A.D.	T_2 ROHR A.D.	A	C	D	W HEX	INTERNE BOHRUNG	
4-1 Z3HLZ7	1/4	1/16	1.28	.70	.77	1/2	.020	6.1×10^{-4}cc
6-1 Z3HLZ7	3/8	1/16	1.37	.76	.86	5/8	.020	8.1×10^{-4}cc
8-1 Z3HLZ7	1/2	1/16	1.62	.87	1.00	13/16	.030	2.8×10^{-3}cc
16-1 Z3HLZ7	1	1/16	2.00	1.05	1.31	1-3/8	.030	2×10^{-2}cc

ANMERKUNG: Abmessungen A und C bei fingerfestem Anzug.
Abmessungen sind zur Information und können jederzeit geändert werden.

Eignschaften:
- Invertierter 1/16" Anschluß reduziert inneres Volumen wesentlich
- Drop-In Fritte für den Gebrauch mit L.C.* oder G.C. Säulen
- Konus vor Fritte leitet den Fluß über eine größere Fritten-Oberfläche
- Erhältlich für Säulen bis zu 1" A.D.

*G.C. = Gas-Chromatograph
L.C. = Flüssigkeits-Chromatograph

Di-Frit (Drop in)

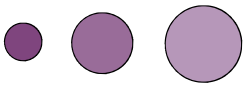

Austauschbare Fritte für Säulenend-Verschaubung Typ Z3HLZ7. Fritten sind in Größen von 2, 5 und 10 Mikron erhältlich.

PARKER ARTIKEL-NR.	MIKRON-GRÖßE	SÄULEN-DURCHMESSER
4DI FRIT-2MIC-SS	2	1/4"
4DI FRIT-5MIC-SS	5	1/4"
4DI FRIT-10MIC-SS	10	1/4"
6DI FRIT-2MIC-SS	2	3/8"
6DI FRIT-5MIC-SS	5	3/8"
6DI FRIT-10MIC-SS	10	3/8"

PARKER ARTIKEL-NR.	MIKRON-GRÖßE	SÄULEN DURCHMESSER
8DI FRIT-2MIC-SS	2	1/2"
8DI FRIT-5MIC-SS	5	1/2"
8DI FRIT-10MIC-SS	10	1/2"
16DI FRIT-2MIC-SS	2	1"
16DI FRIT-5MIC-SS	5	1"
16DI FRIT-10MIC-SS	10	1"

ZHLZ7
Säulenend-Verschraubung ohne Fritte
Für zölliges Rohr

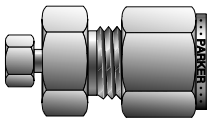

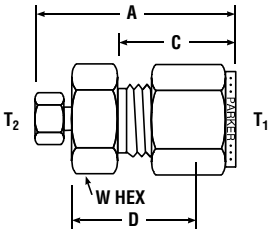

PARKER ARTIKEL-NR.	ZOLL							INTERNES VOLUMEN
	T_1 ROHR A.D.	T_2 ROHR A.D.	A	C	D	W HEX	INTERNE BOHRUNG	
2-1 ZHLZ7	1/8	1/16	1.16	.60	.70	7/16	.013	1.0×10^{-4}cc
4-1 ZHLZ7	1/4	1/16	1.24	.70	.77	1/2	.013	1.1×10^{-4}cc
6-1 ZHLZ7	3/8	1/16	1.35	.76	.86	5/8	.013	1.3×10^{-4}cc

ANMERKUNG: Abmessungen A und C bei fingerfestem Anzug.

Abmessungen sind zur Information und können jederzeit geändert werden.

Eigenschaften:

- Invertierter 1/16" Anschluß reduziert inneres Volumen wesentlich
- Ohne Fritte für den Einsatz mit G.C.* oder L.C.* Säulen mit Gitter
- Kann als Reduzier-Verbinder mit geringem Innenvolumen eingesetzt werden.

*G.C. = Gas-Chromatograph
L.C. = Flüssigkeits-Chromatograph

Z2HLZ
Säulenend-Verschraubung mit Fritte
Für zölliges Rohr

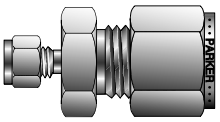

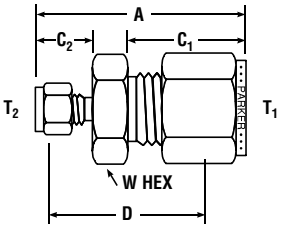

PARKER ARTIKEL-NR.	ZOLL								INTERNES VOLUMEN
	T_1 ROHR A.D.	T_2 ROHR A.D.	A	C_1	C_2	D	W HEX	INTERNE BOHRUNG	
2-1 Z2HLZ	1/8	1/16	1.21	.60	.43	.81	7/16	.020	2.1×10^{-3}cc
4-1 Z2HLZ	1/4	1/16	1.35	.70	.43	.91	1/2	.020	1.8×10^{-3}cc
6-1 Z2HLZ	3/8	1/16	1.44	.76	.43	1.00	5/8	.020	5.4×10^{-3}cc

ANMERKUNG: Abmessungen A und C bei fingerfestem Anzug.

Abmessungen sind zur Information und können jederzeit geändert werden.

FRITTEN-KENNZEICHNUNG	
* MIKRON NR.	MIKRON GRÖßE
–1	0.5µ
–2	2 µ
–3	5 µ
–4	10 µ

ANMERKUNG: Überwurfmutter der Größe 1 ist nicht versilbert.

BESTELLBEISPIEL
BEISPIEL: 4-1Z2HLZ-2*-SS 2µ Fritte für 1/4" A.D. Säule

Eigenschaften:

- Durchfluß berührt gesamte Fritten-Oberfläche; somit Reduzierung von Verstopfungen und nicht durchnetztem Filtervolumen.
- Kann mit Drop-In Fritte als Endfilter mit geringem Volumen eingesetzt werden.

ZHLZ
Säulenend-Verschraubung ohne Fritte
Für zölliges Rohr

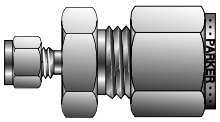

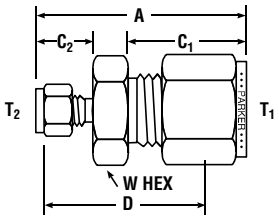

PARKER ARTIKEL-NR.	ZOLL								INTERNES VOLUMEN
	T_1 ROHR A.D.	T_2 ROHR A.D.	A	C_1	C_2	D	W HEX	INTERNE BOHRUNG	
2-1 ZHLZ	1/8	1/16	1.21	.60	.43	.81	7/16	.020	2.1×10^{-3}cc
4-1 ZHLZ	1/4	1/16	1.35	.70	.43	.91	1/2	.020	2.1×10^{-3}cc
6-1 ZHLZ	3/8	1/16	1.44	.76	.43	1.00	5/8	.020	2.3×10^{-3}cc

ANMERKUNG: Abmessungen A und C bei fingerfestem Anzug.
Überwurfmutter der Größe 1 ist nicht versilbert.
Abmessungen sind zur Information und können jederzeit geändert werden.

Z7HLZ7
Gerader Verbinder (geringes Totvolumen)
Für zölliges Rohr

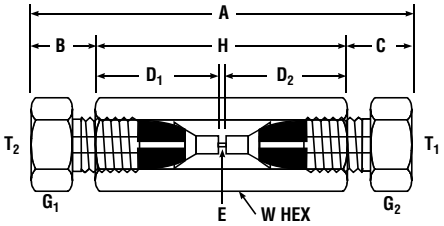

PARKER ARTIKEL-NR.	ZOLL												INTERNES VOLUMEN
	T_1 ROHR A.D.	T_2 ROHR A.D.	†A	†B	†C	D_1	D_2	E INTERNE BOHRUNG	G_1	G_2	H	W HEX	
1-1 Z7HLZ7	1/16	1/16	1.26	.21	.21	.41	.41	.013	.25	.25	.84	1/4	8.7×10^{-5}cc
2-1 Z7HLZ7	1/8	1/16	1.53	.31	.21	.56	.41	.013	.38	.25	1.02	7/16	8.7×10^{-5}cc
2-2 Z7HLZ7	1/8	1/8	1.81	.31	.31	.56	.56	.052	.38	.38	1.19	7/16	9.7×10^{-2}cc

†Durchschnittswert

Abmessungen sind zur Information und können jederzeit geändert werden.

FLZ7
Einschrauber (geringes Totvolumen)
Für zölliges Rohr

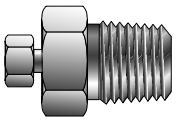

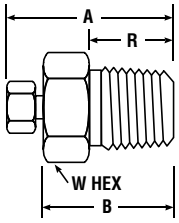

PARKER ARTIKEL-NR.	ZOLL							INTERNES VOLUMEN
	ROHR A.D.	NPT GEWINDE	†A	B	R	W HEX	INTERNE BOHRUNG	
1-1 FLZ7	1/16	1/16	.75	.55	.38	5/16	.013	3.1×10^{-4}cc
1-2 FLZ7	1/16	1/8	.79	.59	.38	7/16	.013	4.4×10^{-4}cc
1-4 FLZ7	1/16	1/4	1.01	.81	.56	5/8	.013	8.8×10^{-4}cc

†Durchschnittswert

Abmessungen sind zur Information und können jederzeit geändert werden.

ZHLS
Flanschverschraubung
Für zölliges Rohr

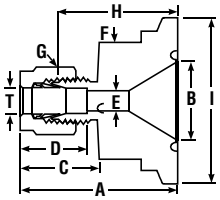

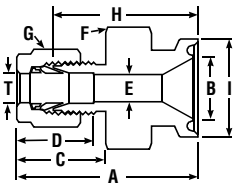

PARKER ARTIKEL-NR.	ZOLL										
	ROHR A.D.	SANITÄR FLANSCH	A	B	C	D	E MINDEST BOHRUNG	F	G HEX FLÄCHE	H	I
4-8 ZHLS-SS	1/4	1/2	1.57	.37	.70	.60	.19	1.00	9/16	1.34	.98
4-12 ZHLS-SS	1/4	3/4	1.57	.62	.70	.60	.19	1.00	9/16	1.34	.98
4-16 ZHLS-SS	1/4	1	1.57	.87	.70	.60	.19	1.38	9/16	1.34	1.98
4-24 ZHLS-SS	1/4	1 1/2	1.57	1.37	.70	.60	.19	1.38	9/16	1.28	1.98
6-8 ZHLS-SS	3/8	1/2	1.63	.37	.76	.66	.28	1.00	11/16	1.34	.98
6-12 ZHLS-SS	3/8	3/4	1.63	.62	.76	.66	.28	1.00	11/16	1.34	.98
6-16 ZHLS-SS	3/8	1	1.63	.87	.76	.66	.28	1.38	11/16	1.34	1.98
6-24 ZHLS-SS	3/8	1 1/2	1.63	1.37	.76	.66	.28	1.38	11/16	1.34	1.98
8-8 ZHLS-SS	1/2	1/2	1.74	.37	.90	.86	.37	1.00	7/8	1.40	.98
8-12 ZHLS-SS	1/2	3/4	1.74	.62	.90	.86	.41	1.00	7/8	1.34	.98
8-16 ZHLS-SS	1/2	1	1.74	.87	.90	.86	.41	1.38	7/8	1.34	1.98
8-24 ZHLS-SS	1/2	1 1/2	1.74	1.37	.90	.86	.41	1.38	7/8	1.34	1.98

ANMERKUNG: Abmessungen A, C und D bei fingerfestem Anzug.

Sanitary Flange Fittings verbinden die Verläßlichkeit und Vielseitigkeit von Parker Rohr-Verschraubungen mit konventionellen “Sanitary Flanges”. Die Verschraubungen erlauben direkte Verbindungen in Flußrichtung für Maschinenanschlüsse und Probenahme.

Flansch-Größen sind 1/2, 3/4 und 1 1/2 Zoll.

Parker Rohrverschraubungs-Anschlüsse sind in 1/4, 3/8 und 1/2 Zoll erhältlich. Parker Rohrverschraubungen erlauben den Gebrauch einer Reihe von Rohrmaterialien, einschließlich Metall, hartem und weichem Plastik.

Um eine durchgebohrte Thermoelement- Version der o.g. Fittings zu ordern, wird eine “4” in die Artikel-Nummer eingefügt. Beispiel: Ein 4-12 ZHLS-SS wird zu einem 4-12 ZH4LS-SS für einen 3/4” Flansch mit durchgebohrtem 1/4” Innendurchmesser.

Abmessungen sind zur Information und können jederzeit geändert werden.

B2HF
Einschraubadapter
Für zölligen Schlauch

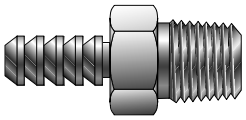

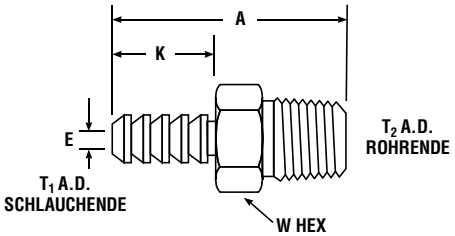

PARKER ARTIKEL-NR.	ZOLL					
	T_1 SCHLAUCH I.D.	T_2 EINSCHRAUB-ENDE	A	E BOHRUNG	K	W HEX
2-2 B2HF	1/8	1/8	1.00	.078	.41	7/16
2-4 B2HF	1/8	1/4	1.22	.078	.41	9/16
4-2 B2HF	1/4	1/8	1.41	.188	.75	7/16
4-4 B2HF	1/4	1/4	1.59	.188	.78	9/16
5-2 B2HF	5/16	1/8	1.50	.188	.88	7/16
5-4 B2HF	5/16	1/4	1.69	.250	.88	9/16
6-4 B2HF	3/8	1/4	1.72	.281	.88	9/16
6-6 B2HF	3/8	3/8	1.72	.297	.88	11/16
8-6 B2HF	1/2	3/8	1.81	.375	.94	3/4
8-8 B2HF	1/2	1/2	2.00	.375	.94	7/8
12-12 B2HF	3/4	3/4	2.13	.625	1.03	1-1/16

Abmessungen sind zur Information und können jederzeit geändert werden.

B2TU
Schlauch-Anschluß mit Rohrstutzen
Für zölligen Schlauch

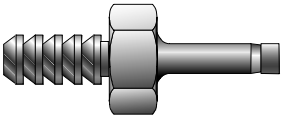

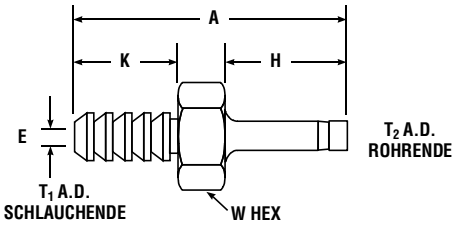

PARKER ARTIKEL-NR.	ZOLL						
	T_1 SCHLAUCH I.D.	T_2 EINSCHRAUB ENDE	A	E BOHRUNG	H	K	W HEX
2 B2TU2	1/8	1/8	1.16	.078	.53	.41	5/16
4 B2TU4	1/8	1/4	1.26	.078	.64	.41	3/8
4 B2TU4	1/4	1/4	1.64	.156	.64	.78	3/8
6 B2TU6	1/4	3/8	1.75	.156	.72	.78	7/16

Abmessungen sind zur Information und können jederzeit geändert werden

ANMERKUNG: Der Rohrstutzen ist für den Gebrauch mit Parker Verschraubungen oder Ventilen ausgelegt. Der Rohrstutzen wird bis zum Anschlag eingeführt und die Parker Überwurfmutter 1 1/4 Umdrehungen nach fingerfestem Anzug angezogen (Verschraubungen für Rohraußendurchmesser kleiner 1/4" werden nur 3/4 Umdrehung nach fingerfestem Anzug montiert).
-Z6 wird hinzugefügt, wenn vormontierte Muttern und Klemmringe am Rohrende gewünscht sind.

HCS
Schlauch-Verbindungshülse
Für zölligen Schlauch

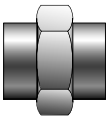

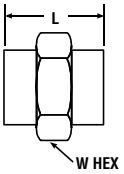

PARKER ARTIKEL-NR.	ZOLL			
	SCHLAUCH I.D.	SCHLAUCH A.D.	L	W HEX
HCS 2-4	1/8	1/4	.41	3/8
HCS 4-6	1/4	3/8	.78	9/16
HCS 4-7	1/4	7/16	.78	5/8
HCS 4-8	1/4	1/2	.78	11/16
HCS 4-9	1/4	9/16	.78	3/4
HCS 5-7	5/16	7/16	.88	5/8
HCS 6-8	3/8	1/2	.88	11/16
HCS 6-9	3/8	9/16	.88	3/4
HCS 8-11	1/2	11/16	.94	7/8
HCS 12-16	3/4	1	1.06	1-1/4

Abmessungen sind zur Information und können jederzeit geändert werden.

TIZ
Stützhülse
Für zölliges Rohr

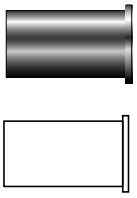

PARKER ARTIKEL-NR.	ZOLL ROHR A.D.	ROHR I.D.	WANDSTÄRKE
3 TIZ (.125)	3/16	.125	.031
4 TIZ (.125)	1/4	.125	.062
4 TIZ (.170)	1/4	.170	.040
4 TIZ (.188)	1/4	.188	.031
5 TIZ (.125)	5/16	.125	.094
5 TIZ (.188)	5/16	.188	.062
5 TIZ (.250)	5/16	.250	.031
6 TIZ (.188)	3/8	.188	.094
6 TIZ (.250)	3/8	.250	.062
8 TIZ (.250)	1/2	.250	.125
8 TIZ (.375)	1/2	.375	.062
10 TIZ (.375)	5/8	.375	.125
10 TIZ (.500)	5/8	.500	.062
12 TIZ (.500)	3/4	.500	.125
12 TIZ (.625)	3/4	.625	.062
16 TIZ (.750)	1	.750	.125
16 TIZ (.875)	1	.875	.062

Abmessungen sind zur Information und können jederzeit geändert werden.

ANMERKUNG: Die TIZ Stützhülse ist zum Einsatz mit weichem Kunststoffrohr gedacht.

Die passende Stützhülse kann mit Hilfe des Rohrinnendurchmessers bzw. der Wandstärke ausgewählt werden.

Beispiel: 4 TIZ (.125) wird mit 1/4" Rohraußendurchmesser, einer Wandstärke von 0,062 bzw. einem Innendurchmesser von 0,125 eingesetzt.

TIZ
Stützhülse
Für metrisches Rohr

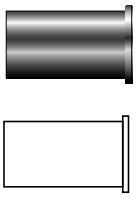

PARKER ARTIKEL-NR.	MILLIMETER ROHR A.D.	ROHR I.D.	WANDSTÄRKE
TIZ6(4)	6	4	1,0
TIZ8(6)	8	6	1,0
TIZ10(6)	10	6	2,0
TIZ10(8)	10	8	1,0
TIZ12(8)	12	8	2,0
TIZ12(10)	12	10	1,0
TIZ15(10)	15	10	2,5

Abmessungen sind zur Information und können jederzeit geändert werden.

ANMERKUNG: Die TIZ Stützhülse ist zum Einsatz mit weichem Kunststoffrohr gedacht.
Die passende Stützhülse kann mit Hilfe des Rohrinnendurchmessers bzw. der Wandstärke ausgewählt werden.

BEISPIEL: TIZ6(4) wird mit 6mm Rohraußendurchmesser, einer Wandstärke von 1mm bzw. einem Innendurchmesser von 4mm eingesetzt.

NU
Überwurfmutter
Für zölliges Rohr

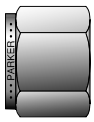

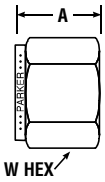

PARKER ARTIKEL-NR.	ZOLL ROHR A.D.	A	W HEX
1NU1	1/16	.31	5/16
2NU2	1/8	.47	7/16
3NU3	3/16	.47	1/2
4NU4	1/4	.50	9/16
5NU5	5/16	.53	5/8
6NU6	3/8	.56	11/16
8NU8	1/2	.69	7/8
10NU10	5/8	.69	1
12NU12	3/4	.69	1-1/8
14NU14	7/8	.69	1-1/4
16NU16	1	.81	1-1/2
20NU20	1-1/4	1.25	1-7/8
24NU24	1-1/2	1.50	2-1/4
32NU32	2	2.062	3

Abmessungen sind zur Information und können jederzeit geändert werden.

ANMERKUNG: Um das für die Montage erforderliche Drehmoment zu minimieren, sollten bei Verschraubungen der Größen 20, 24 und 32 das Gewinde des Verschraubungskörpers sowie die Mutter am innenliegenden Gewindeauslauf mit einem systemkompatiblen Schmiermittel benetzt werden (z.B. Permatex Anti-Seize - Parker Katalog CAT4290-INST - oder ähnlich).

Einzelkomponenten

NUM
Überwurfmutter
Für metrisches Rohr

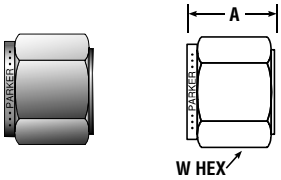

PARKER ARTIKEL-NR.	UN GEWINDE	MILLIMETER ROHR A.D.	A	W HEX
NUM2	2	5/16-20	11,9	12,0
NUM3	3	5/16-20	11,9	12,0
NUM4	4	3/8-20	11,9	12,0
NUM6	6	7/16-20	12,7	14,0
NUM8	8	1/2-20	13,5	16,0
NUM10	10	5/8-20	15,1	19,0
NUM12	12	3/4-20	17,5	22,0
NUM14	14	7/8-20	17,5	25,0
NUM15	15	7/8-20	17,5	25,0
NUM16	16	7/8-20	17,5	25,0
NUM18	18	1-20	17,5	30,0
NUM20	20	1.1/8-20	17,5	32,0
NUM22	22	1.1/8-20	17,5	32,0
NUM25	25	1.5/16-20	20,6	38,0

Abmessungen sind zur Information und können jederzeit geändert werden.

BZI
Einschraub-Mutter
Für zölliges Rohr

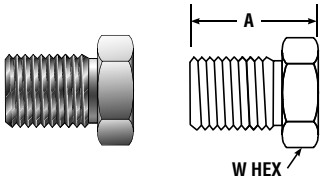

PARKER ARTIKEL-NR.	ZOLL ROHR A.D.	A	W HEX
1 BZI	1/16	.39	1/4
2 BZI	1/8	.44	7/16

Abmessungen sind zur Information und können jederzeit geändert werden.

BZP
Gerändelte Mutter
Für zölliges Rohr

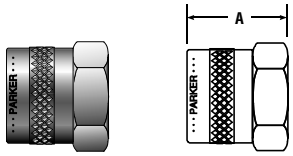

PARKER ARTIKEL-NR.	ZOLL ROHR A.D.	A
1 BZP	1/16	.32
2 BZP	1/8	.47
3 BZP	3/16	.47
4 BZP	1/4	.51
5 BZP	5/16	.54
6 BZP	3/8	.57
8 BZP	1/2	.69
10 BZP	5/8	.69

Abmessungen sind zur Information und können jederzeit geändert werden.

MONTAGE-ANLEITUNG FÜR BZP

1. NU Mutter wird durch BZP Mutter auf der Parker Verschraubung ersetzt.
2. Kunststoff-Rohr wird bis zum Anschlag in die Verschraubung Eingeführt.
3. Fingerfest anziehen.

Die gerändelte Mutter ist mit weichem Kunststoffrohr in Niederdruck-Anwendungen einsetzbar, bei denen ein fingerfester Anzug ausreichend ist.

Beispiel: Prüfanschlüsse im Labor. In dieser Art der Anwendung werden häufig Nylon oder Teflon® Klemmringe anstelle von Metall-Klemmringen eingesetzt.

ZOLL

FF Vorderer Klemmring

Für zölliges Rohr

PARKER ARTIKEL-NR.	ROHR A.D. IN ZOLL
1FF1	1/16
2FF2	1/8
3FF3	3/16
4FF4	1/4
5FF5	5/16
6FF6	3/8
8FF8	1/2
10FF10	5/8
12FF12	3/4
14FF14	7/8
16FF16	1
20FF20	1-1/4
24FF24	1-1/2
32FF32	2

BF Hinterer Klemmring

Für zölliges Rohr

Die Größen 4 - 32 der hinteren Edelstahl Klemmringe sind mit dem Parker Suparcase-Verfahren gehärtet.

PARKER ARTIKEL-NR.	ROHR A.D. IN ZOLL
1BF1	1/16
2BF2	1/8
3BF3	3/16
4BF4	1/4
5BF5	5/16
6BF6	3/8
8BF8	1/2
10BF10	5/8
12BF12	3/4
14BF14	7/8
16BF16	1
20BF20	1-1/4
24BF24	1-1/2
32BF32	2

METRISCH

FF Vorderer Klemmring

Für metrisches Rohr

PARKER ARTIKEL-NR.	ROHR A.D. IN MM
FFM2	2
FFM3	3
FFM4	4
FFM6	6
FFM8	8
FFM10	10
FFM12	12
FFM14	14
FFM15	15
FFM16	16
FFM18	18
FFM20	20
FFM22	22
FFM25	25

BF Hinterer Klemmring

Für metrisches Rohr

Die Größen 4 - 32 der hinteren Edelstahl Klemmringe sind mit dem Parker Suparcase-Verfahren gehärtet.

PARKER ARTIKEL-NR.	ROHR A.D. IN MM
BFM2	2
BFM3	3
BFM4	4
BFM6	6
BFM8	8
BFM10	10
BFM12	12
BFM14	14
BFM15	15
BFM16	16
BFM18	18
BFM20	20
BFM22	22
BFM25	25

Klemmring-Set

Vereinfacht Bestellung, Lagerung und Montage

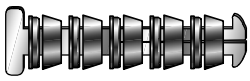

PARKER ARTIKEL-NR. 1 HALTER	T TUBE A.D. (ZOLL)
2ALOK-*-SET	1/8
4ALOK-*-SET	1/4
6ALOK-*-SET	3/8
8ALOK-*-SET	1/2
12ALOK-*-SET	3/4
16ALOK-*-SET	1

*Material-Kennung – 316-SS, B-Messing, S-Stahl

PARKER ARTIKEL-NR. 1 HALTER	T ROHR A.D. (MM)
6M ALOK-*-SET	6
8M ALOK-*-SET	8
12M ALOK-*-SET	12

*Material-Kennung – 316-SS, B-Messing, S-Stahl

Das Parker Klemmring-Set enthält mehrere Klemmring-Sätze, die einzeln entnommen werden können.

Einzelkomponenten

BLP
Stopfen
Für zölliges Rohr

Zum Verschließen von A-LOK® Verschraubungen

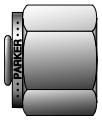

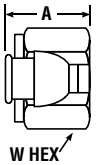

PARKER ARTIKEL-NR.	ZOLL ROHR A.D.	GEWINDE	A	W HEX
1BLP1	1/16	10-32	.31	5/16
2BLP2	1/8	5/16-20	.47	7/16
3BLP3	3/16	3/8-20	.47	1/2
4BLP4	1/4	7/16-20	.50	9/16
5BLP5	5/16	1/2-20	.53	5/8
6BLP6	3/8	9/16-20	.56	11/16
8BLP8	1/2	3/4-20	.69	7/8
10BLP10	5/8	7/8-20	.69	1
12BLP12	3/4	1-20	.69	1-1/8
14BLP14	7/8	1-1/8-20	.69	1-1/4
16BLP16	1	1-5/16-20	.81	1-1/2
20BLP20	1-1/4	1-5/8-20	1.35	1-7/8
24BLP24	1-1/2	1-15/16-20	1.72	2-1/4
32BPL32	2	2-5/8-20	2.27	3

Abmessungen sind zur Information und können jederzeit geändert werden.

MONTAGE-ANLEITUNG
Mit einem Schlüssel nur eine 1/4 Umdrehung nach fingerfestem Anzug anziehen. Stopfen enthält Klemmring mit Haltering.

BLPM
Stopfen
Für metrisches Rohr

Zum Verschließen von A-LOK® Verschraubungen

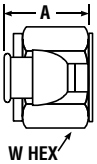

PARKER ARTIKEL-NR.	MILLIMETER ROHR A.D.	GEWINDE	A	W HEX
BLPM2	2	5/16-20	11,9	12,0
BLPM3	3	5/16-20	11,9	12,0
BLPM4	4	3/8-20	11,9	12,0
BLPM6	6	7/16-20	12,7	14,0
BLPM8	8	1/2-20	13,5	16,0
BLPM10	10	5/8-20	15,1	19,0
BLPM12	12	3/4-20	17,5	22,0
BLPM14	14	7/8-20	17,5	25,0
BLPM15	15	7/8-20	17,5	25,0
BLPM16	16	7/8-20	17,5	25,0
BLPM18	18	1-20	17,5	30,0
BLPM20	20	1-1/8-20	17,5	32,0
BLPM22	22	1-1/8-20	17,5	32,0
BLPM25	25	1-5/16-20	20,6	38,0

Abmessungen sind zur Information und können jederzeit geändert werden.

MONTAGE-ANLEITUNG
Mit einem Schlüssel nur eine 1/4 Umdrehung nach fingerfestem Anzug anziehen. Stopfen enthält Klemmring mit Haltering

BLEN
Rohrverschluß-Kappe
Für zölliges Rohr

Zum Verschluß von Rohrenden

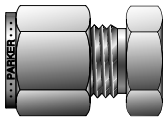

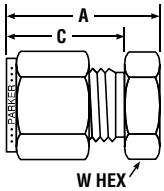

PARKER ARTIKEL-NR.	ZOLL ROHR A.D.	A	C	W HEX
1BLEN1	1/16	.56	.43	5/16
2BLEN2	1/8	.79	.60	7/16
3BLEN3	3/16	.84	.64	7/16
4BLEN4	1/4	.92	.70	1/2
5BLEN5	5/16	.96	.73	9/16
6BLEN6	3/8	1.01	.76	5/8
8BLEN8	1/2	1.15	.87	13/16
10BLEN10	5/8	1.18	.87	15/16
12BLEN12	3/4	1.25	.87	1-1/16
14BLEN14	7/8	1.31	.87	1-3/16
16BLEN16	1	1.52	1.05	1-3/8
20BLEN20	1-1/4	2.09	1.52	1-3/4
24BLEN24	1-1/2	2.53	1.77	2-1/8
32BLEN32	2	3.41	2.47	2-3/4

Abmessungen sind zur Information und können jederzeit geändert werden.

ANMERKUNG: Für Körper separat bitte PNZ ordern.
Abmessungen A und C bei fingerfestem Anzug.

BLENM
Rohrverschluß-Kappe
Für metrisches Rohr

Zum Verschluß von Rohrenden

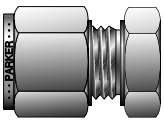

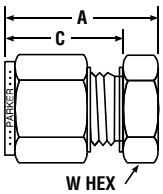

PARKER ARTIKEL-NR.	MILLIMETER ROHR A.D.	A	C	W HEX
BLENM2	2	13,5	15,3	12,0
BLENM3	3	13,5	15,3	12,0
BLENM4	4	14,3	16,1	12,0
BLENM6	6	15,9	17,7	14,0
BLENM8	8	17,1	18,6	15,0
BLENM10	10	19,1	19,5	18,0
BLENM12	12	19,1	22,0	22,0
BLENM14	14	19,8	22,0	24,0
BLENM15	15	19,8	22,0	24,0
BLENM16	16	19,8	22,0	24,0
BLENM18	18	21,3	22,0	27,0
BLENM20	20	23,9	22,0	30,0
BLENM22	22	23,9	22,0	30,0
BLENM25	25	26,2	26,5	35,0

Abmessungen sind zur Information und können jederzeit geändert werden.

ANMERKUNG: Für Körper separat bitte PNZ ordern.
Abmessungen A und C bei fingerfestem Anzug.

MDF
Entlüftungsschutz
mit NPT Einschraubgewinde

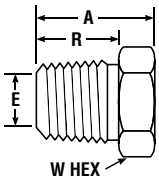

PARKER ARTIKEL-NR.	ZOLL GEWINDE GRÖßE NPT	A	R	E MINDEST-ÖFFNUNG	W HEX
4 MDF-SS	1/4-18	.81	.56	.28	9/16
6 MDF-SS	3/8-18	.81	.56	.41	11/16
8 MDF-SS	1/2-14	1.06	.75	.50	7/8
12 MDF-SS	3/4-14	1.13	.75	.63	1-1/16
16 MDF-SS	1-11-1/2	1.31	.95	.94	1-3/8

Abmessungen sind zur Information und können jederzeit geändert werden.

Der Parker Entlüftungsschutz schützt offene Anschlüsse von Armaturen, Rohr, Entlüftungen etc. vor Eindringen von Fremdkörpern wie Insekten oder Schmutz.

- Verschlußstopfen, durchgebohrt
- Gittereinsatz aus 0,25 mm Edelstahldraht
- zur Entlüftung von Systemen über NPT Innengewinde

DICHTSCHEIBEN

Edelstahl-Elastomer Dichtscheiben

Bestehen aus einem Edelstahl-Ring mit einem innen aufgebondertem Ring aus Viton® und werden zum Abdichten von parallelen ISO Einschraub-Gewinden eingesetzt.

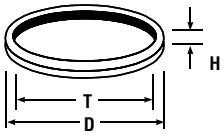

ARTIKEL-NR.	"T" BSPP GEWINDE	D	H
M30201-SS	1/8	.63	.08
M30202-SS	1/4	.81	.08
M30203-SS	3/8	.94	.08
M30204-SS	1/2	1.12	.10
M30206-SS	3/4	1.38	.10
M30208-SS	1	1.69	.10

DRUCKRATEN FÜR DICHTSCHEIBEN		
GEWINDE-GRÖßE	PSI	BAR
1/8	5300	370
1/4	5500	380
3/8	4400	300
1/2	4000	280
3/4	3700	260
1	2800	190

Diese Dichtungen sind auch aus Stahl mit einem inneren Ring aus Buna-N erhältlich.
Nachsatz SS wird durch S ersetzt.

Abmessungen sind zur Information und können jederzeit geändert werden.

Kupfer-Dichtscheiben

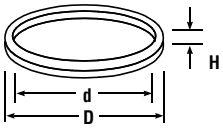

Für Abdichtung von BSPP Einschraub-Gewinden

ARTIKEL-NR.	GEWINDE	D	d	H
M28329	1/8	.71	.39	.09
M28330	1/4	.87	.55	.09
M28331	3/8	.94	.67	.09
M28332	1/2	1.18	.87	.10
M28334	3/4	1.38	1.06	.09
M28336	1	1.65	1.34	.09

Für Abdichtung von BSPP Einschraub-Gewinden

ARTIKEL-NR.	GEWINDE	D	d	H
M25179	1/8	.322	.218	.062
M25180	1/4	.436	.312	.062
M25181	3/8	.574	.437	.062
M25182	1/2	.719	.562	.062
M25184	3/4	.935	.812	.062
M25186	1	1.178	1	.093

Zum Abdichten von parallelen ISO Einschraub- und Aufschraub-Gewinden.

Abmessungen sind zur Information und können jederzeit geändert werden.

Bitte beachten Sie, die Druckraten für BSPP Gewinde vom Typ der eingesetzten Dichtung abhängen.

WLZ
Schottmutter
Für zölliges Rohr

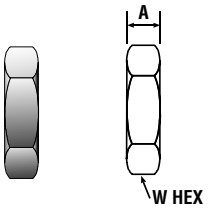

PARKER ARTIKEL-NR.	ZOLL			
	A-LOK® GEWINDE	ROHR A.D.	A	W HEX
1 WLZ	10-32	1/16	.13	5/16
2 WLZ	5/16-20	1/8	.19	1/2
3 WLZ	3/8-20	3/16	.22	9/16
4 WLZ	7/16-20	1/4	.22	5/8
5 WLZ	1/2-20	5/16	.23	11/16
6 WLZ	9/16-20	3/8	.25	3/4
8 WLZ	3/4-20	1/2	.28	15/16
10 WLZ	7/8-20	5/8	.31	1-1/16
12 WLZ	1"-20	3/4	.34	1-3/16
14 WLZ	1-1/8-20	7/8	.38	1-3/8
16 WLZ	1-5/16-20	1	.38	1-5/8

Abmessungen sind zur Information und können jederzeit geändert werden.

WLN
Schottmutter
Für zölliges Rohr

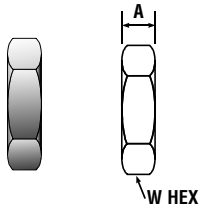

PARKER ARTIKEL-NR.	ZOLL			
	SAE GEWINDE	ROHR A.D.	A	W HEX
4 WLN	7/16-20	1/4	.28	11/16
6 WLN	9/16-18	3/8	.27	13/16
8 WLN	3/4-16	1/2	.31	1
12 WLN	1-1/16-12	3/4	.41	1-3/8
16 WLN	1-5/16-12	1	.41	1-5/8

Abmessungen sind zur Information und können jederzeit geändert werden.

BN
Schottmutter
Für metrisches Rohr

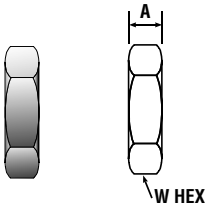

PARKER ARTIKEL-NR.	MILLIMETER			
	SAE GEWINDE	ROHR A.D.	A	W HEX
2BN2	5/16-20	2 & 3	4,8	13,0
3BN3	3/8-20	4	5,6	14,0
4BN4	7/16-20	6	5,6	16,0
5BN5	1/2-20	8	5,6	17,0
BNM10	5/8-20	10	6,4	21,0
8BN8	3/4-20	12	7,1	24,0
10BN10	7/8-20	14, 15 & 16	7,9	27,0
12BN12	1-20	18	8,6	30,0
14BN14	1-1/8-20	20 & 22	9,7	33,0
16BN16	1-5/16-20	25	9,7	41,0

Abmessungen sind zur Information und können jederzeit geändert werden.

L5N
Zusätzliche Schottmutter
Für zölliges Rohr

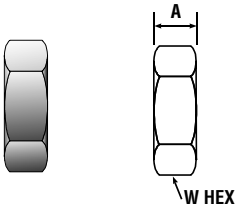

PARKER ARTIKEL-NR.	ZOLL		
	GERADES GEWINDE	A	W HEX
2 L5N	5/16-24	.22	7/16
3 L5N	3/8-24	.22	1/2
4 L5N	7/16-20	.28	9/16
5 L5N	1/2-20	.28	5/8
6 L5N	9/16-18	.28	11/16
8 L5N	3/4-16	.31	7/8
10 L5N	7/8-14	.36	1
12 L5N	1-1/16-12	.41	1-1/4
14 L5N	1-3/16-12	.41	1-3/8
16 L5N	1-5/16-12	.41	1-1/2

Abmessungen sind zur Information und können jederzeit geändert werden

ANMERKUNG: Für den Einsatz der Verschraubungstypen M2SC und M2TU als Schottverschraubungen (Seiten 54 und 55).

Anleitung zur Montage und Wiedermontage

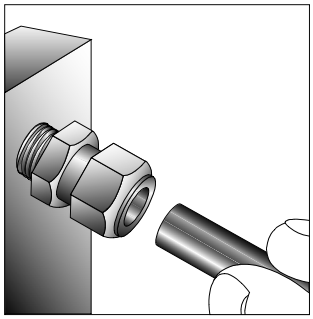

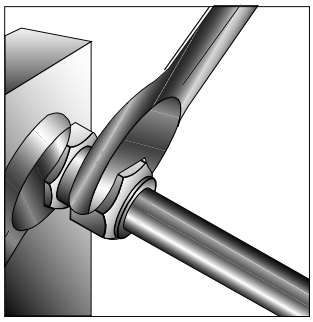

Zöllige Größen 1 bis 3
(1/16” - 3/16”)
Metrische Größen 2 bis 4
(2 - 4 mm)

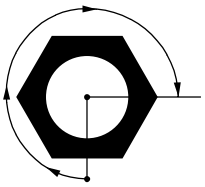

Nur eine 3/4 Umdrehung nach fingerfestem Anzug ist erforderlich, um eine dichte Verbindung zu erzeugen. Eine hohe Zahl von Wiedermontagen ist damit ebenfalls gewährleistet.

Zölliges Größen 4 bis 16
(1/4” - 1”)
Metrische Größen 6 bis 25
(6 - 25 mm)

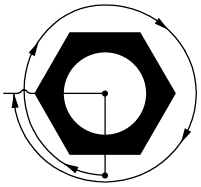

1 1/4 Umdrehung nach fingerfestem Anzug

1. Parker A-LOK®-Rohrverschraubungen werden komplett zusammengebaut geliefert und sind sofort einsatzbereit. Das Rohr wird, wie in der Abbildung dargestellt, bis zum Anschlag in den Verschraubungs-Körper eingeführt. (Falls die Verschraubung demontiert ist, achten Sie bitte auf die korrekte Orientierung der Klemmringe (siehe Schnittzeichnung Seite 3).
2. Die Mutter fingerfest anziehen. Dann die Mutter mit einem Schraubenschlüssel zusätzliche 1 1/4 Umdrehungen anziehen und den Verschraubungskörper mit einem zweiten Schraubschlüssel gegenhalten. Es ist hilfreich, die Mutter zu markieren, um die Zahl der Umdrehungen einfacher feststellen zu können.

Für eine maximale Anzahl von Wiedermontagen markieren Sie Verschraubungskörper und Mutter vor der Demontage. Vor dem Wiederanziehen stellen Sie bitte sicher, daß das vormontierte Rohrende bis zum Aufsetzen des vorderen Klemmrings eingesteckt wird. Die Mutter von Hand anziehen und mit einem Schraubenschlüssel in die vorher markierte Position drehen. Ein deutlicher Anstieg des Drehmoments ist zu spüren, wenn die Verschraubung ihre Sollposition erreicht hat.
Erst nach mehreren Wiedermontagen ist es nötig, die Mutter etwas über diese Position hinaus anzuziehen. Dieser zusätzliche Anzug (durch B angezeigt) muß nur 10° - 20° betragen (das bedeutet weniger als 1/3 einer Sechskant-Fläche).

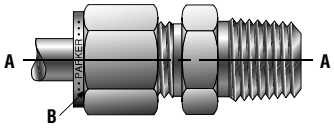

Für Größen über 16 (1”), sollte das hydraulische Parker ICD Vormontagewerkzeug “Hydraulic Presetting Tool” eingesetzt werden. Siehe Katalog CAT4290-INST.

Für zusätzliche Informationen setzen Sie sich bitte mit Ihrem autorisierten Parker Instrumentierungs-Händler in Verbindung oder rufen Sie Parker IPD an und fragen Sie nach Bulletin BUL4230-B10.

Montageinspektion mit Prüflehre

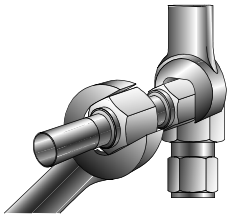

1. Nach fingerfestem Anzug werden Verschraubungen der Größe 1/4” bis 1” (6mm bis 25mm) mit 1 1/4 Umdrehungen, Verschraubungen der Größen 1/16”, 1/8” und 3/16” (2, 3 und 4mm) mit 3/4 Umdrehungen mit einem Schlüssel fertigmontiert.
Um ein Mitdrehen des Verschraubungskörpers zu vermeiden, sollte der Verschraubungskörper dabei mit einem zweiten Schlüssel gegengehalten werden. Es wird empfohlen, die Mutter vor der Fertigmontage zu markieren (mit Anreiß- oder Farbstift), um die Zahl der ausgeführten Umdrehungen besser kontrollieren zu können.

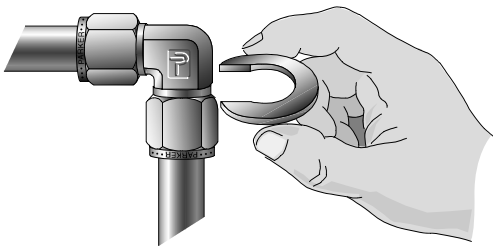

2. Anschließend wird mit einer Prüflehre für die entsprechende Verschraubungsgröße geprüft, ob diese in den Spalt zwischen Körpersechskant und Überwurfmutter einzustecken ist.
Falls dies nicht möglich ist, wurde die Verschraubung korrekt montiert. Paßt die Prüflehre jedoch in den Spalt, wurde nicht richtig montiert, und die Montage muß wiederholt werden.

Für zusätzliche Informationen setzen Sie sich bitte mit Ihrem autorisierten Parker Instrumentierungs-Händler in Verbindung oder rufen Sie Parker IPD an und fragen Sie nach Bulletin BUL4230-B15.2.

Gewindeabmessungen und Rohraußendurchmesser (USA)

NPT Gewinde

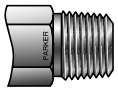

1/16"

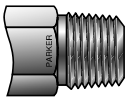

1/8"
(1/8-27)

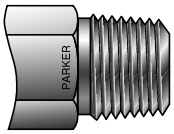

1/4"
(1/4-18)

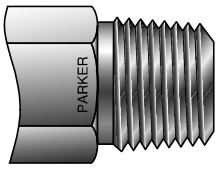

3/8"
(3/8-18)

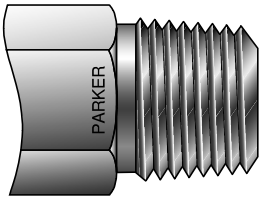

1/2"
(1/2-14)

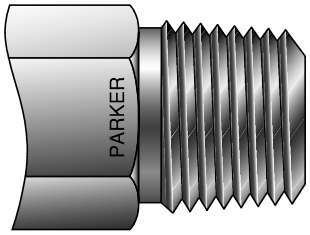

3/4"
(3/4-14)

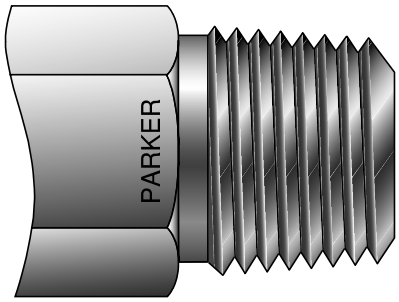

1"
(1"-11 1/2)

Gerades US Gewinde

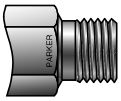

5/16-24

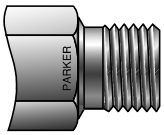

7/16-20

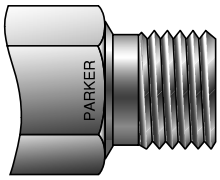

1/2-20

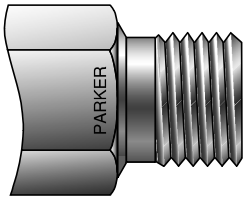

9/16-18

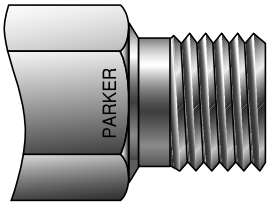

3/4-16

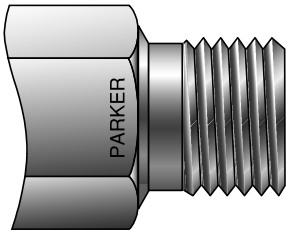

7/8-14

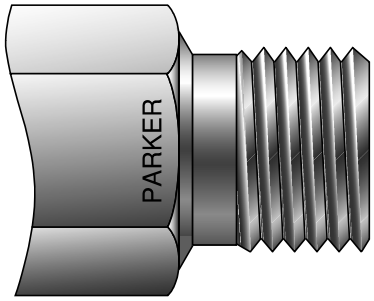

1-1/16-12

Rohr A.D.

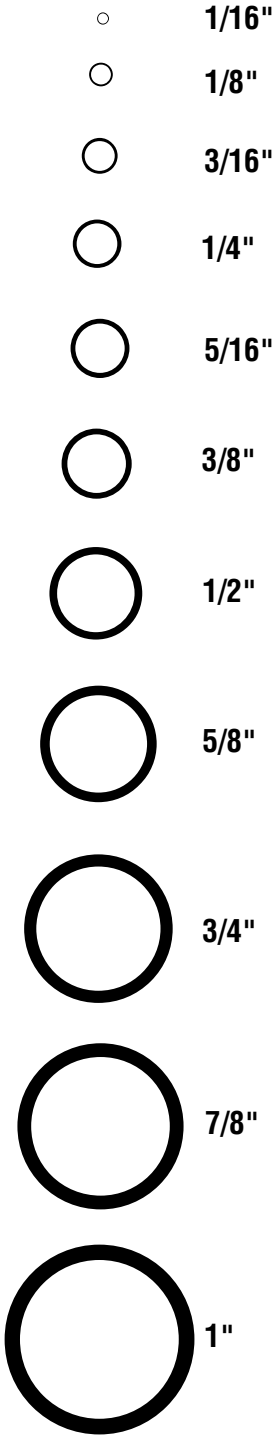

Amerikanische Norm für Rohrgewinde (NPT)

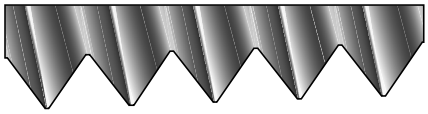

60° Flankenwinkel - Steigung in Zoll -
- Gewindespitzen und -tiefen sind abgeflacht
- Konuswinkel 1°47'

Amerikanische Norm für Gerade Gewinde

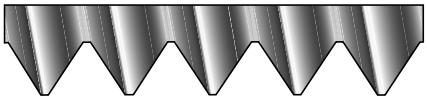

60° Flankenwinkel - Steigung in Zoll -
- Gewindespitzen und -tiefen sind abgeflacht
- Durchmesser in Zoll

Gewindeabmessungen und Rohraußendurchmesser (USA)

NPT Gewinde | Rohr A.D.

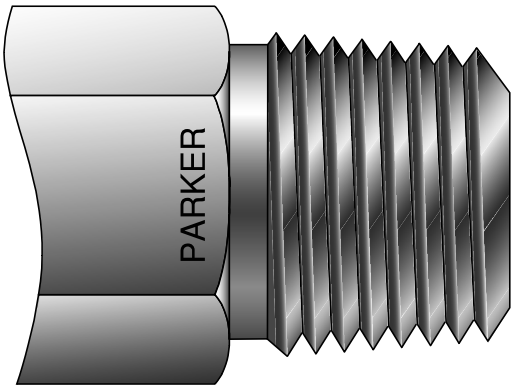

1-1/4"

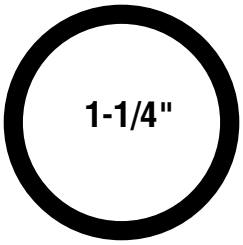

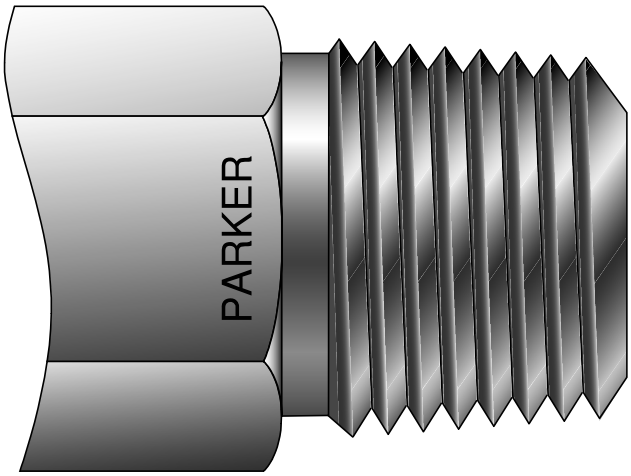

1-1/2"

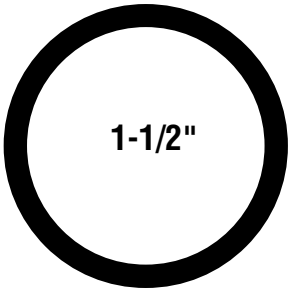

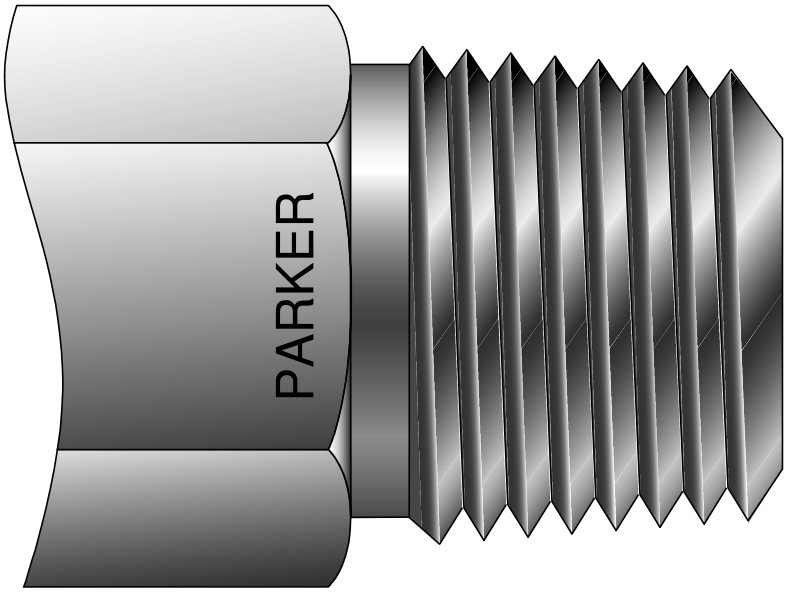

2"

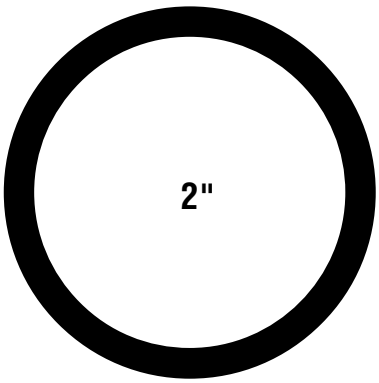

Gewindeabmessungen und Rohraußendurchmesser (International)

BSPT
Konisches Gewinde

BSPP
Zylindrisches Gewinde

Rohr A.D.

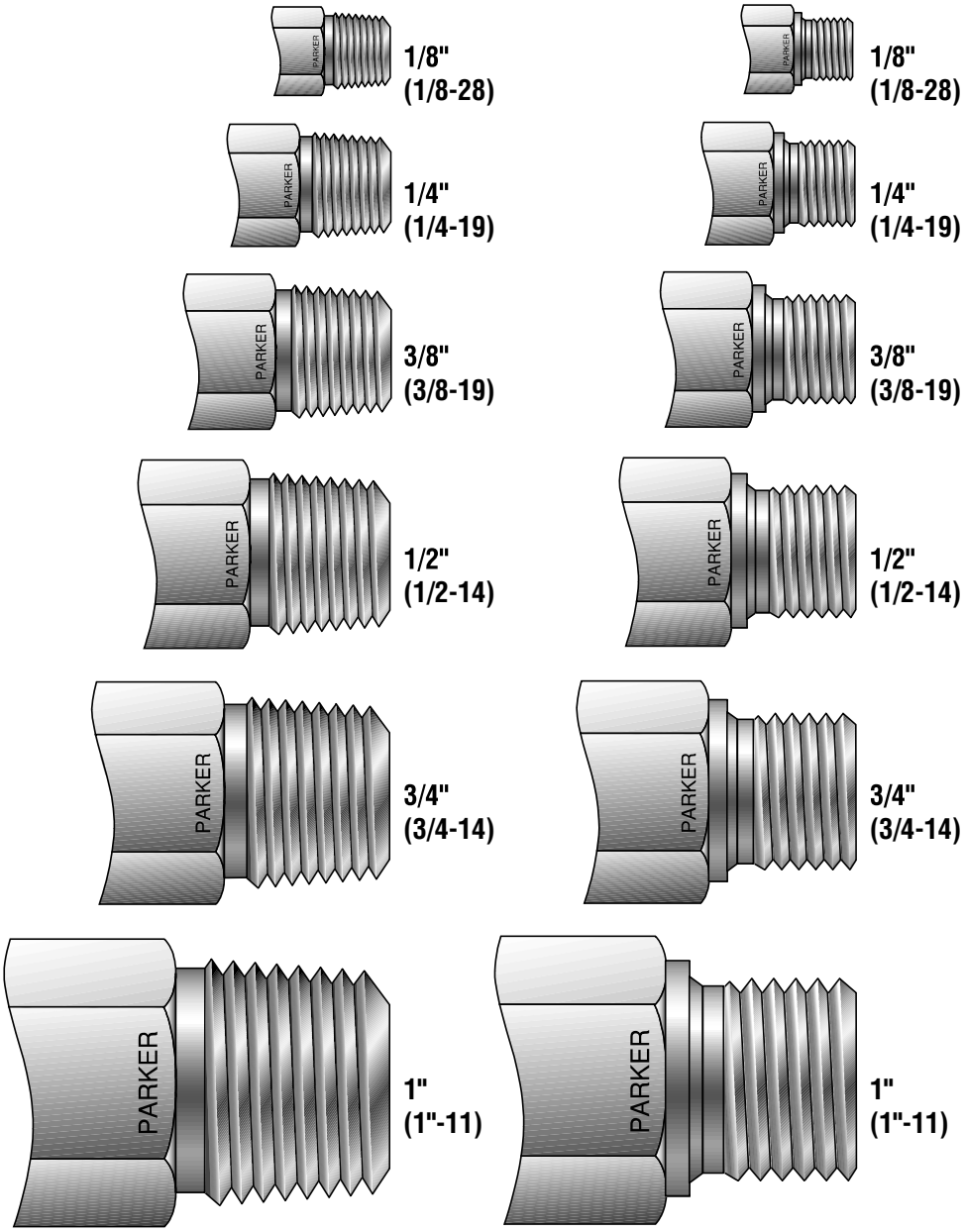

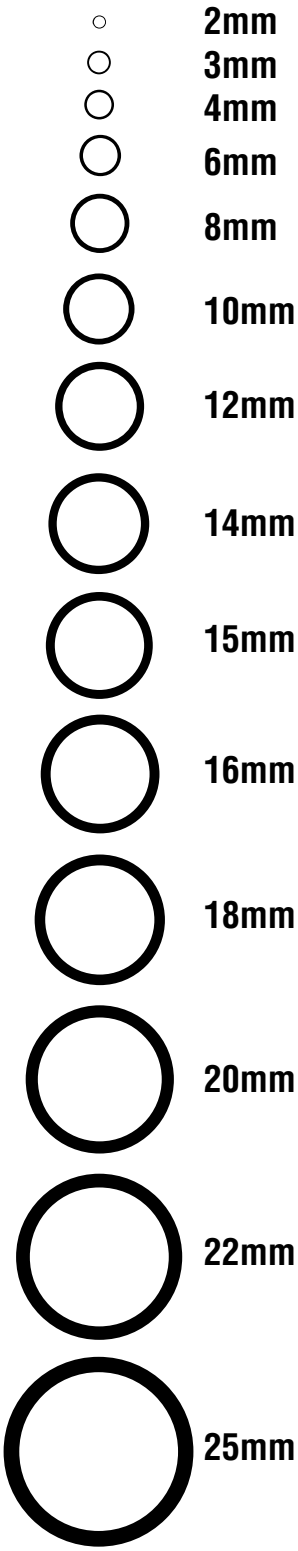

Internationale Organisation für Normung

(ISO 7/1)

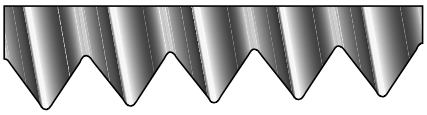

55° Flankenwinkel - Steigung in Zoll -
- Gewindespitzen und -tiefen sind rund
- Konuswinkel 1°47'

(ISO 228/1)

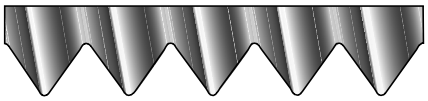

55° Flankenwinkel - Steigung in Zoll -
- Gewindespitzen und -tiefen sind rund
- Durchmesser in Zoll

Parker Hannifin Corporation
6035 Parkland Blvd.
Cleveland, Ohio 44124-4141
Telephone: (216) 896-3000
Fax: (216) 896-4000
www.parker.com

Parker Hannifin Corporation

Die Parker Hannifin Corporation

Parker Hannifin ist ein weltweit führendes Unternehmen im Motion und Control Sektor, das sich ausgezeichneten Kundenservice als Hauptziel gesetzt hat. Unsere Komponenten und Systeme umfassen über 1400 Produktreihen, die Bewegungsabläufe in mehr als 100 Industriebereichen und der Raumfahrt regeln. Parker ist das einzige Unternehmen, das seinen Kunden eine Auswahl von hydraulischen, pneumatischen und elektromechanischen Steuerelementen bieten kann. Unser Unternehmen besitzt das größte Händlernetz in seinem Sektor, mit über 7500 Händlern, die weltweit fast 400.000 Kunden bedienen.

Parkers Leitsatz

Unser Hauptziel ist es, ein weltweit führender Hersteller von Komponenten und Systemen für die Hersteller und Anwender von dauerhaften Gütern zu sein. Speziell werden wir Produkte zur Regelung von Bewegung, Durchfluß und Druck entwickeln, vermarkten und herstellen. Wir werden ein profitables Wachstum durch erstklassigen Kundenservice erzielen.

Produktinformation

Europäische Kunden, die Produktinformationen, den Standort des zuständigen Händlers oder einen Reparaturservice wünschen, können diese Informationen kostenlos und direkt von unserem Parker Produkt Informations Center EPIC unter 0800-CPARKER-H (00800-2727-5374) erhalten. In den USA ist die Nummer 1-800-C-PARKER (1-800-272-7537).

Aerospace Gruppe Eine komplette Produktpalette von Hydraulik-, Pneumatik- und Kraftstoffsystem-Komponenten für die Luftfahrtindustrie einschließlich Ventile, Pumpen, Steuerungen, Aktuatoren und Kraftstoffeinspritzsysteme.

Climate & Industrial Controls Gruppe
Regler- und Magnetventile, Filter, Trockner, Rohrverbindungsstücke und Zubehör für die Hersteller von Kühl- und Klimaanlagen.

Fluid Connectors Gruppe
Rohrverschraubungen, Adapter, Schläuche, Armaturen, Schnellverschlußkupplungen, Ventile, Meßgeräte, Werkzeuge und Montagegeräte für Hydraulik- und Pneumatiksysteme.

Seals Gruppe Präzisions-O-Ringe, Dichtungen für Hydraulik, Pneumatik und Bergbau sowie Spezialprofile und für allgemeinen Maschinen und Fahrzeugbau, sowie Präzisionsformteile.

Hydraulik Gruppe
Hydraulikkomponenten und -anlagen wie Zylinder, Ventile, Pumpen, Motoren, Drehsteller, elektronische Steuereinheiten, Verteilerblöcke, Antriebe und Zubehör.

Filtration Guppe
Filter für breitgefächerte Anwendungsbereiche in der Hydraulik, Pneumatik, Verfahrenstechnik, Automobil- und chemischen Industrie.

Automation Gruppe
Führender Lieferant von pneumatischen und elektromechanischen Komponenten wie Zylinder, Ventile und elektronische Steuereinheiten sowie Schritt- und Servomotoren mit programmierbaren Steuerungen.

Instrumentation Gruppe
Rohrverschraubungen, Ventile und Zubehör aus Edelstahl, Messing und anderen hochwertigen Metallen für Präzisionsanwendungen.

aerospace
climate control
electromechanical
filtration
fluid & gas handling
hydraulics
pneumatics
process control
sealing & shielding

PRODUCT GUIDE

Parker legris connectic

Parker Legris connectic
products are available from
MARYLAND METRICS
P.O. Box 261 Owings Mills, MD 21117 USA
ph: (410)358-3130 (800)638-1830
fx: (410)358-3142 (800)872-9329
email: sales@mdmetric.com web: http://mdmetric.com
RFQ form: http://mdmetric.com/rfq.htm

ENGINEERING YOUR SUCCESS.

Connection Solutions for Industrial Fluids

Product Guide

This product guide is a representative overview of the Legris low pressure offer. Find out more in Legris' **general catalogue** and on the web site **www.legris.com** or **www.parkerconnectic.com.**

Legris, a division of the Parker Hannifin Corporation, designs, manufactures and markets innovative solutions for connecting, conveying and controlling industrial fluids. Inventor of, and leader in, low pressure instant connection, Legris has based its development and success on essential strategic **customer-focused values**.

To meet current and future industrial requirements

Legris Connectic works closely with companies that are present in **all industrial fields** and offers a **wide range of products and services** in order to meet the requirements of various sectors: assembly and packaging machines, automation, liquid food circuits, automotive process, etc.

Legris adopts an ongoing strategy of research and product innovation in order to offer a continuous range of **new solutions** and wider applications to its customers.

Legris is certified **ISO 9001 : 2000**.

To be close to you in order to serve you better

Legris Connectic is **present in 76 countries**. This worldwide presence enables Legris to better identify the changes and specific requirements of each market, in order to offer the best solutions, whilst meeting **local standards**.

A genuine sales and technical relay team ensures that there is a **close relationship** with each local market, providing it with support, advice and product logistics.

European directives ROHS, ELV, WEEE and REACH

Legris has always encouraged the use of non dangerous substances (heavy metals, bromine derivatives) in the design of its products in order to protect the **environment** and to safeguard **public health**. Thus, every effort has been made to ensure that **concerned ranges** would respect European directives **RoHS** (Reduction of Hazardous Substances - 2002/95/CE), **ELV** (End of Vehicle Life - 2000/53/CE), **WEEE** (Waste Electrical and Electronic Equipment– 2002/96/CE), and REACH (Registration Evaluation Authorization Chemicals - RG 1907/2006).

Legris Connectic proposes a range of **services** to support its customers, especially helping them to **reinforce** their **productivity**.

Additional information accessible to everyone via the Legris website

www.legris.com includes the complete range of European, Asian and American products and gives **access** to thousands of product part numbers. Three search facilities direct the user to a complete and **real-time**, **updated** product file with technical drawings and pictures.

Each catalogue offers the possibility to place and receive **quotation requests**, which will be sent to distributors within the same corresponding geographical area.

Sections containing technical advice and animated graphics offer the user an **optimized understanding** of product technologies and their applications.

Saving on design time with downloadable CAD drawings

Legris Connectic offers the possibility to download CAD drawings for a large number of products. This service is available to all, via legris.com, through a **free, quick and easy** download and the formats provided (2D and 3D) are compatible with the main CAD systems used worldwide.

This enables time-saving in equipment design: each downloaded component can be directly integrated into an assembly, with the associated nomenclature. In addition, this service **guarantees** choice. Indeed, with Legris CAD drawings you can ensure that the selected components are suitable for use with other components within the assembly.

Build your installation with the Legris range

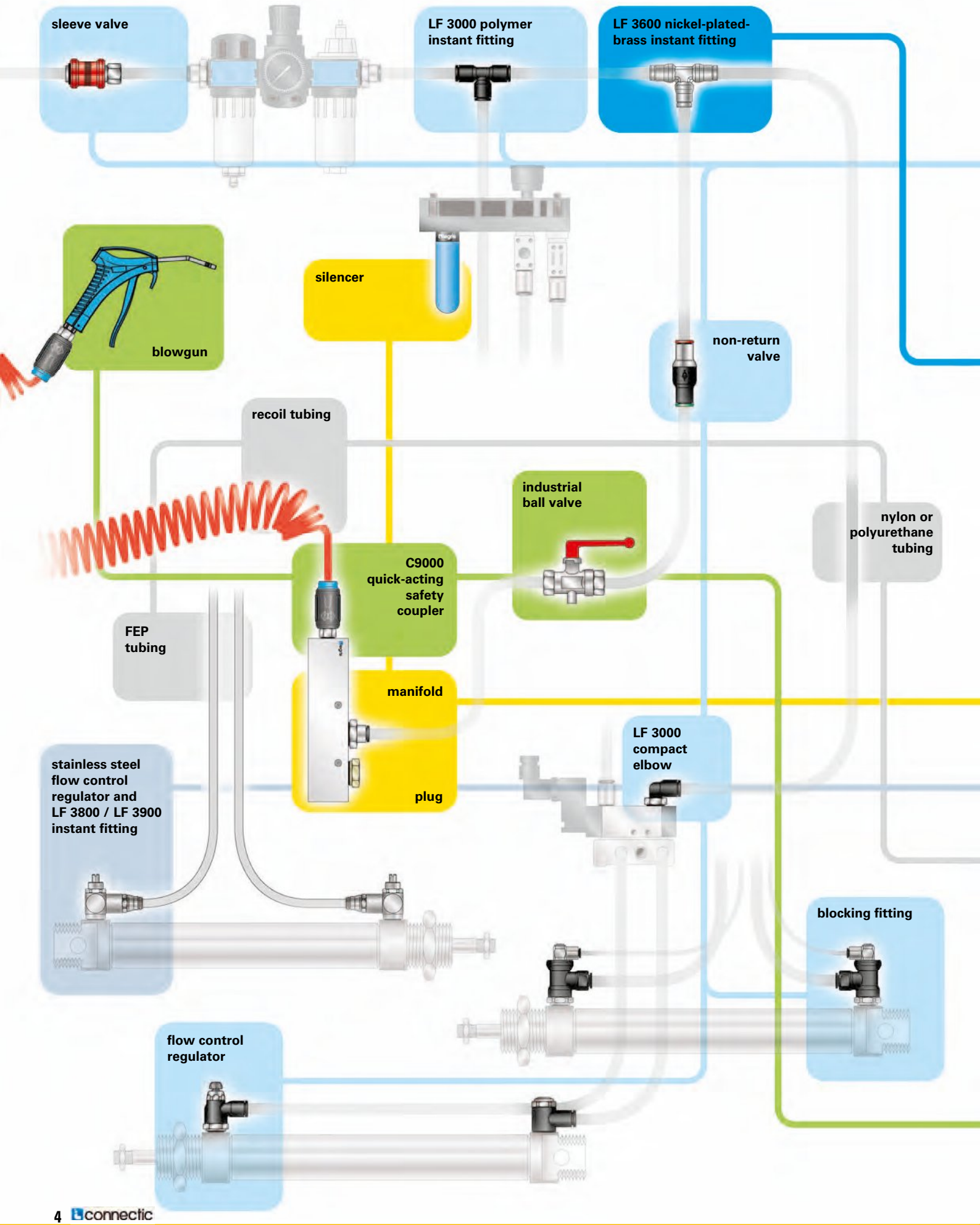

Contents of this Product Guide

This product guide is a representative overview of the Legris low pressure offer.
Find out more in Legris **general catalogue** and on the web site **www.legris.com or www.parkerconnectic.com**

LF 3000 Polymer Instant Fittings

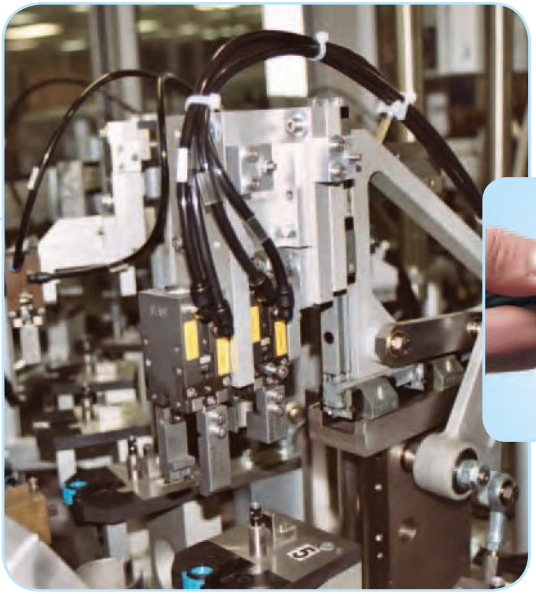

Applications

- used to connect **pneumatic** devices in **many industrial applications** : assembly machines, packaging equipment, factory automation, automotive process industry, textile machinery, printing machinery, vacuum networks ...etc
  The LF 3000 range meets the latest international **standard ISO 14743**, for push-in connectors used in conjunction with thermoplastic tubes.

Benefits

- **time saving** and **simplicity** of installation : instant connection and disconnection without the use of tools

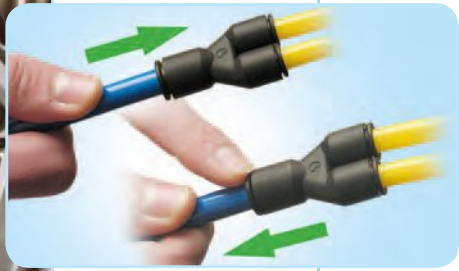

- **full flow** as gripping and sealing are achieved using the outside of the tube.
- **immediate sealing** : reinforced sealing by a captive 'O' ring seal for parallel threaded fittings and PTFE coating for taper threaded fittings.
- **compactness and aesthetic**: optimised dimensions and internal hexagons on straight fittings.
- **orientable** body for positioning purposes
- **multiple configurations:** a solution for all tubing configurations

- **a solution for all applications**
- wide variety of body designs and numerous configurations from 3 to 14 mm diameters.
- 3 types of thread : BSP parallel (BSPP), BSP taper (BSPT) and metric.

Special versions available on request – Please consult us.

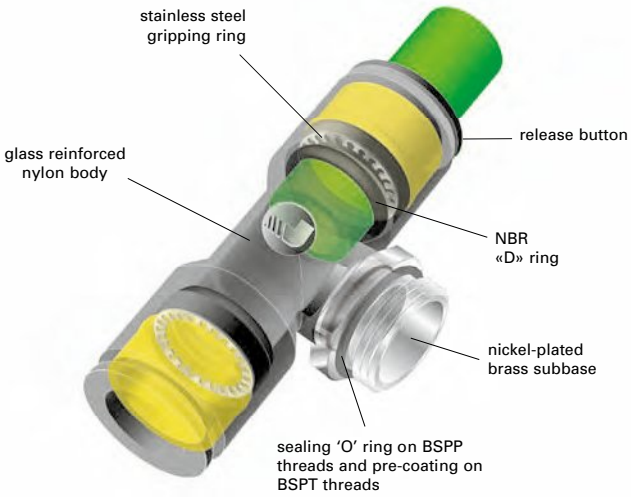

Technical specifications

suitable fluids :
compressed air

LF 3000® can also be used for conveying various types of liquids (water, cutting oil, etc) for industrial applications. The working pressure, from 0 to 6/10 bar, and temperatures, from 0 to 60°C, are dependent upon the fluid conveyed and the type of 'O' ring used. For further information, please consult us.

working pressure :
20 bar maximum

vacuum capability :
vacuum of 755 mm Hg (99% vacuum)

working temperature :
- 20° to + 80°C

All items in the LF 3000 range are guaranteed **silicone free**.

maximum tightening torque for LF 3000® fittings, BSPP and metric threads	Thread	M3 x 0,5	M5 x0,8	M7 x1	G1/8"	G1/4"	G3/8"	G1/2"
	da N.m	0,06	0,16	0,8	0,8	1,2	3	3,5

Threaded Fittings

Designed to satisfy your requirements

3109

- **compactness** for better space utilisation
- the body is **orientable** for positioning purposes
- allowing overlap assembly with extended elbow (models 3129 and 3169)
- available from **3 mm** to **14 mm** diameters

male stud fitting, hexagonal, BSPT thread

3175

ØD	C	
4	R1/8	3175 04 10
4	R1/4	3175 04 13
6	R1/8	3175 06 10
6	R1/4	3175 06 13
6	R3/8	3175 06 17
6	R1/2	3175 06 21
8	R1/8	3175 08 10
8	R1/4	3175 08 13
8	R3/8	3175 08 17
10	R1/4	3175 10 13
10	R3/8	3175 10 17
10	R1/2	3175 10 21
12	R3/8	3175 12 17
12	R1/2	3175 12 21
14	R3/8	3175 14 17
14	R1/2	3175 14 21

male stud fitting, hexagonal, BSPP and metric thread

3101

ØD	C	
4	M5x0,8	3101 04 19
4	G1/8	3101 04 10
4	G1/4	3101 04 13
6	M5x0,8	3101 06 19
6	G1/8	3101 06 10
6	G1/4	3101 06 13
6	G3/8	3101 06 17
8	G1/8	3101 08 10
8	G1/4	3101 08 13
8	G3/8	3101 08 17
10	G1/4	3101 10 13
10	G3/8	3101 10 17
10	G1/2	3101 10 21
12	G3/8	3101 12 17
12	G1/2	3101 12 21
14	G3/8	3101 14 17
14	G1/2	3101 14 21

male stud elbow, BSPT thread

3109

ØD	C	
4	R1/8	3109 04 10
4	R1/4	3109 04 13
4	R3/8	3109 04 17
6	R1/8	3109 06 10
6	R1/4	3109 06 13
6	R3/8	3109 06 17
8	R1/8	3109 08 10
8	R1/4	3109 08 13
8	R3/8	3109 08 17
10	R1/4	3109 10 13
10	R3/8	3109 10 17
10	R1/2	3109 10 21
12	R3/8	3109 12 17
12	R1/2	3109 12 21
14	R3/8	3109 14 17
14	R1/2	3109 14 21

extended male stud elbow, BSPT thread

3129

ØD	C	
4	R1/8	3129 04 10
4	R1/4	3129 04 13
6	R1/8	3129 06 10
6	R1/4	3129 06 13
8	R1/8	3129 08 10
8	R1/4	3129 08 13
8	R3/8	3129 08 17
10	R1/4	3129 10 13
10	R3/8	3129 10 17
10	R1/2	3129 10 21

male stud elbow, BSPP and metric thread

3199

ØD	C	
4	M5x0,8	3199 04 19
4	G1/8	3199 04 10
4	G1/4	3199 04 13
6	M5x0,8	3199 06 19
6	G1/8	3199 06 10
6	G1/4	3199 06 13
6	G3/8	3199 06 17
8	G1/8	3199 08 10
8	G1/4	3199 08 13
8	G3/8	3199 08 17
10	G1/4	3199 10 13
10	G3/8	3199 10 17
10	G1/2	3199 10 21
12	G3/8	3199 12 17
12	G1/2	3199 12 21
14	G3/8	3199 14 17
14	G1/2	3199 14 21

extended male stud elbow, BSPP and metric thread

3169

ØD	C	
4	M5x0,8	3169 04 19
4	G1/8	3169 04 10
6	M5x0,8	3169 06 19
6	G1/8	3169 06 10
6	G1/4	3169 06 13
8	G1/8	3169 08 10
8	G1/4	3169 08 13
8	G3/8	3169 08 17
10	G1/4	3169 10 13
10	G3/8	3169 10 17
10	G1/2	3169 10 21

45° male elbow, BSPT thread

3113

ØD	C	
4	R1/8	3113 04 10
6	R1/8	3113 06 10
6	R1/4	3113 06 13
8	R1/8	3113 08 10
8	R1/4	3113 08 13
8	R3/8	3113 08 17
10	R1/4	3113 10 13
10	R3/8	3113 10 17
10	R1/2	3113 10 21

45° male elbow, BSPP and metric thread

3133

ØD	C	
4	M5x0,8	3133 04 19
4	G1/8	3133 04 10
6	M5x0,8	3133 06 19
6	G1/8	3133 06 10
6	G1/4	3133 06 13
8	G1/8	3133 08 10
8	G1/4	3133 08 13
8	G3/8	3133 08 17
10	G1/4	3133 10 13
10	G3/8	3133 10 17
10	G1/2	3133 10 21

female stud fitting, BSPP and metric thread

3114

ØD	C	
4	M5x0,8	3114 04 19
4	G1/8	3114 04 10
4	G1/4	3114 04 13
6	G1/8	3114 06 10
6	G1/4	3114 06 13
8	G1/8	3114 08 10
8	G1/4	3114 08 13
10	G1/4	3114 10 13
10	G3/8	3114 10 17
10	G1/2	3114 10 21

female stud elbow, BSP thread

3192

ØD	C	
4	G1/8	3192 04 10
4	G1/4	3192 04 13
6	G1/8	3192 06 10
6	G1/4	3192 06 13
8	G1/8	3192 08 10
8	G1/4	3192 08 13
10	G1/4	3192 10 13
10	G3/8	3192 10 17
10	G1/2	3192 10 21

Threaded Fittings

male stud branch tee, BSPP and metric thread

3198

ØD	C	
4	M5x0,8	3198 04 19
4	G1/8	3198 04 10
6	M5x0,8	3198 06 19
6	G1/8	3198 06 10
6	G1/4	3198 06 13
8	G1/8	3198 08 10
8	G1/4	3198 08 13
8	G3/8	3198 08 17
10	G1/4	3198 10 13
10	G3/8	3198 10 17
10	G1/2	3198 10 21

male stud run tee, BSPP and metric thread

3193

ØD	C	
4	M5x0,8	3193 04 19
4	G1/8	3193 04 10
6	G1/8	3193 06 10
6	G1/4	3193 06 13
8	G1/8	3193 08 10
8	G1/4	3193 08 13
8	G3/8	3193 08 17
10	G1/4	3193 10 13
10	G3/8	3193 10 17
10	G1/2	3193 10 21

«Y» piece male, BSPP and metric thread

3158

ØD	C	
4	M5x0,8	3158 04 19
4	G1/8	3158 04 10
4	G1/4	3158 04 13
6	G1/8	3158 06 10
6	G1/4	3158 06 13
8	G1/8	3158 08 10
8	G1/4	3158 08 13
8	G3/8	3158 08 17
10	G1/4	3158 10 13
10	G3/8	3158 10 17
10	G1/2	3158 10 21

double banjo, BSPP and metric thread

3119

ØD	C	
4	M5x0,8	3119 04 19
4	G1/8	3119 04 10
6	G1/8	3119 06 10
6	G1/4	3119 06 13
8	G1/4	3119 08 13
8	G3/8	3119 08 17
10	G3/8	3119 10 17

twin banjo, BSPP and metric thread

3149

ØD	C	
4	M5x0,8	3149 04 19
4	G1/8	3149 04 10
4	G1/4	3149 04 13
6	G1/8	3149 06 10
6	G1/4	3149 06 13
6	G3/8	3149 06 17
8	G1/4	3149 08 13
8	G3/8	3149 08 17
10	G3/8	3149 10 17

single banjo, BSPP and metric thread

3118

ØD	C	
4	M5x0,8	3118 04 19
4	G1/8	3118 04 10
6	M5x0,8	3118 06 19
6	G1/8	3118 06 10
6	G1/4	3118 06 13
8	G1/8	3118 08 10
8	G1/4	3118 08 13
8	G3/8	3118 08 17
10	G1/4	3118 10 13
10	G3/8	3118 10 17
10	G1/2	3118 10 21

single banjo with female BSPP bolt, metric and BSPP thread

3124

ØD	C	
4	M5x0,8	3124 04 19
4	G1/8	3124 04 10
6	G1/4	3124 06 13
8	G3/8	3124 08 17

Legris banjos allow easy access, even when connections are close together.

Tube-to-Tube Fittings

tube/tube connector

3106

ØD	
4	3106 04 00
6	3106 06 00
8	3106 08 00
10	3106 10 00
12	3106 12 00
14	3106 14 00

equal elbow

3102

ØD	
4	3102 04 00
6	3102 06 00
8	3102 08 00
10	3102 10 00
12	3102 12 00
14	3102 14 00

equal and unequal tee

3104

ØD1	ØD2	
4	4	3104 04 00
6	6	3104 06 00
6	4	3104 06 04
8	8	3104 08 00
8	6	3104 08 06
10	10	3104 10 00
10	8	3104 10 08
12	12	3104 12 00
14	14	3104 14 00

single 'Y' piece – equal and unequal

3140

ØD1	ØD2	
4	4	3140 04 00
4	6	3140 04 06
6	6	3140 06 00
6	8	3140 06 08
8	8	3140 08 00

multiple «Y» piece - equal and unequal

3144

ØD1	ØD2	
4	4	3144 04 04
4	6	3144 04 06
6	6	3144 06 06
6	8	3144 06 08

multiple tee with fixing holes

3304

ØD1	ØD2	
6	4	3304 06 04
8	4	3304 08 04
8	6	3304 08 06
10	6	3304 10 06
10	8	3304 10 08

unequal multiple elbow with fixing holes

3306

ØD1	ØD2	
6	4	3306 06 04
8	4	3306 08 04
8	6	3306 08 06
10	6	3306 10 06
10	8	3306 10 08

equal cross, with fixing holes

3107

ØD	
4	3107 04 00
6	3107 06 00
8	3107 08 00

Tube-to-Tube Bulkhead Fittings

bulkhead connector

3116

ØD	
4	3116 04 00
6	3116 06 00
8	3116 08 00
10	3116 10 00
12	3116 12 00
14	3116 14 00

female bulkhead connector, BSPP thread

3136

ØD	C	
4	G1/8	3136 04 10
4	G1/4	3136 04 13
6	G1/8	3136 06 10
6	G1/4	3136 06 13
8	G1/8	3136 08 10
8	G1/4	3136 08 13

equal bulkhead elbow

3139

ØD	
4	3139 04 00
6	3139 06 00
8	3139 08 00

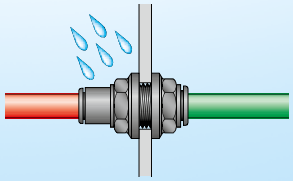

All plastic nuts are fitted with an integral O-ring to optimise sealing to a bulkhead wall.

Plug-In Fittings and Accessories

male standpipe, BSPT thread

3121

ØD	C	
4	R1/8	3121 04 10
4	R1/4	3121 04 13
6	R1/8	3121 06 10
6	R1/4	3121 06 13
8	R1/8	3121 08 10
8	R1/4	3121 08 13
8	R3/8	3121 08 17
10	R1/4	3121 10 13
10	R3/8	3121 10 17
10	R1/2	3121 10 21
12	R3/8	3121 12 17
12	R1/2	3121 12 21
14	R1/2	3121 14 21

male standpipe, BSPP and metric thread

3131

ØD	C	
4	M5x0,8	3131 04 19
4	G1/8	3131 04 10
4	G1/4	3131 04 13
6	G1/8	3131 06 10
6	G1/4	3131 06 13
8	G1/8	3131 08 10
8	G1/4	3131 08 13
8	G3/8	3131 08 17
10	G1/4	3131 10 13
10	G3/8	3131 10 17
10	G1/2	3131 10 21
12	G3/8	3131 12 17
12	G1/2	3131 12 21
14	G3/8	3131 14 17
14	G1/2	3131 14 21

plug-in equal compact elbow with plastic tailpiece

3182

ØD	C	
4	4	3182 04 00
6	6	3182 06 00
8	8	3182 08 00

plug-in equal compact tee with plastic tailpiece

3188

ØD	C	
4	4	3188 04 00
6	6	3188 06 00
8	8	3188 08 00

reducer

3166

ØD	C	
4	6	3166 04 06
4	8	3166 04 08
6	8	3166 06 08
6	10	3166 06 10
8	10	3166 08 10
8	12	3166 08 12
8	14	3166 08 14
10	12	3166 10 12
10	14	3166 10 14
12	14	3166 12 14

increaser

3168

ØD	C	
6	4	3168 06 04
8	6	3168 08 06
10	8	3168 10 08

double male stem connector

3120

ØD	
4	3120 04 00
6	3120 06 00
8	3120 08 00
10	3120 10 00
12	3120 12 00
14	3120 14 00

blanking plug

3126

ØD	
3	3126 03 00
4	3126 04 00
6	3126 06 00
8	3126 08 00
10	3126 10 00
12	3126 12 00
14	3126 14 00

Multi-Connectors

male screw body

3320

o.d. tube	number of outlets	
4	4	3320 04 00 04
4	7	3320 04 00 07
4	12	3320 04 00 12
6	4	3320 06 00 04
6	7	3320 06 00 07

female screw body

3321

o.d. tube	number of outlets	
4	4	3321 04 00 04
4	7	3321 04 00 07
4	12	3321 04 00 12
6	4	3321 06 00 04
6	7	3321 06 00 07

screw cap

3329

number of outlets	
4-7	3329 00 02
12	3329 00 03

Other special versions are also available. Please consult us.

Flow Control Regulators

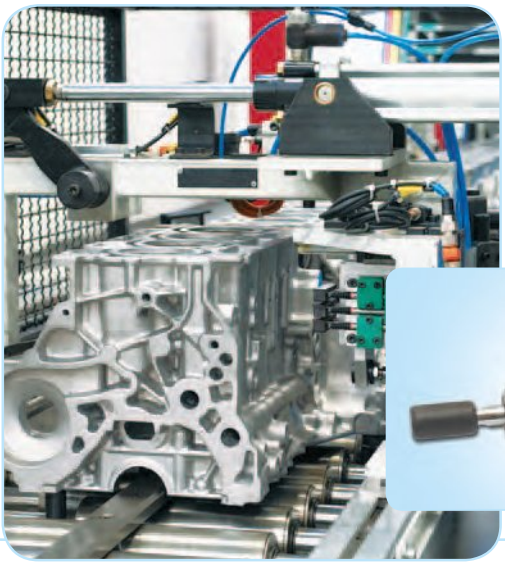

Applications

■ Flow control regulators are used on pneumatic devices in many industrial applications : factory automation, packaging, multipurpose robots, material handling, textile, printing, auto process, machine tools.

Function

■ They control the speed of a pneumatic cylinder. The exhaust air flow is controlled by an adjustable restrictor. The inlet flow is unrestricted full bore. These fittings are connected to the cylinder (exhaust version), to the control valve (supply version), or in the compressed air line (in-line version).

Benefits

- perfectly controlled sealing both externally (tube outlet and sub-base) and internally (adjustment screw)
- stability, progressiveness and accuracy of flow
- LF 3000 instant connection ensures quick assembly
- designed for easy adjustment
- full flow in return direction

Choosing a flow control regulator

conditions of use

- standard conditions → models in polymer
- severe conditions → models in metal

dimensions

- standard conditions with full flow performance → compact models
- for very small cylinders with accurate adjustment → miniature models

type of adjustment

- manual adjustment → models with external screw
- adjustment with screwdriver → models with recessed screw

configurations of the installation

- standard applications → banjo types
- vertical or angled exit → swivel outlet types
- difficult access of cylinder → in-line types

To assist differentiation, each version is identified by the corresponding **pneumatic symbol** and a **letter** :

- one-way adjustment «exhaust» version : letter **A**

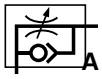

«supply» version : letter **B**

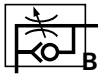

«bi-directional» version : letter **C**

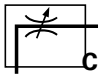

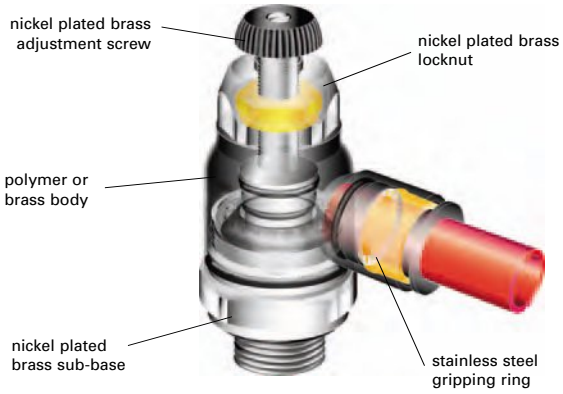

Technical specifications

suitable fluid : compressed air

working pressure : 1 to 10 bar

working temperature : 0° to + 70°C

Flow Control Regulators

Polymer version

Designed to satisfy your requirements

7010

- the recessed adjustment screw reduces external dimensions thus allowing use in **reduced spaces** and **on small cylinders**
- the recessed screw provides **security** and helps to **prevent** unwanted adjustment.
- also available in metal version (7130)

with recessed adjustment screw, BSPP and metric thread A B C

7010 / 7011 / 7012

ØD	C	exhaust (A)	supply (B)	bi-directionnal (C)
4	M5x0,8	7010 04 19	7011 04 19	7012 04 19
4	G1/8	7010 04 10	7011 04 10	7012 04 10
6	M5x0,8	7010 06 19	7011 06 19	7012 06 19
6	G1/8	7010 06 10	7011 06 10	7012 06 10
6	G1/4	7010 06 13	7011 06 13	7012 06 13
8	G1/8	7010 08 10	7011 08 10	7012 08 10
8	G1/4	7010 08 13	7011 08 13	7012 08 13
8	G3/8	7010 08 17	7011 08 17	7012 08 17
10	G1/4	7010 10 13	7011 10 13	
10	G3/8	7010 10 17	7011 10 17	
10	G1/2	7010 10 21		
12	G3/8	7010 12 17		
12	G1/2	7010 12 21		

"compact", BSPP thread A

7060

ØD	C	
4	G1/8	7060 04 10
6	G1/8	7060 06 10
6	G1/4	7060 06 13
8	G1/8	7060 08 10
8	G1/4	7060 08 13
8	G3/8	7060 08 17
10	G1/4	7060 10 13
10	G3/8	7060 10 17
12	G3/8	7060 12 17
12	G1/2	7060 12 21

"miniature", BSPP and metric thread A

7660

ØD	C	
4	M5x0,8	7660 04 19
4	G1/8	7660 04 10
6	M5x0,8	7660 06 19
6	G1/8	7660 06 10
6	G1/4	7660 06 13
8	G1/8	7660 08 10
8	G1/4	7660 08 13
8	G3/8	7660 08 17

"miniature", BSPP and metric thread B

7669

ØD	C	
4	M5x0,8	7669 04 19
4	G1/8	7669 04 10
6	M5x0,8	7669 06 19
6	G1/8	7669 06 10
6	G1/4	7669 06 13
8	G1/8	7669 08 10
8	G1/4	7669 08 13
8	G3/8	7669 08 17

"compact", swivel outlet type, BSPP thread A

7040

ØD	C	
6	G1/8	7040 06 10
6	G1/4	7040 06 13
8	G1/8	7040 08 10
8	G1/4	7040 08 13
8	G3/8	7040 08 17
10	G1/4	7040 10 13
10	G3/8	7040 10 17
12	G3/8	7040 12 17
12	G1/2	7040 12 21

in-line with instant connection A

7770

ØD	
4	7770 04 00
6	7770 06 00
8	7770 08 00
10	7770 10 00
12	7770 12 00

in-line with instant connection, panel mountable A

7776

ØD	
4	7776 04 00
6	7776 06 00
8	7776 08 00
10	7776 10 00
12	7776 12 00

plug-in type, " miniature " A

7030

ØD	
6	7030 06 00
8	7030 08 00
10	7030 10 00
12	7030 12 00

with external screw, " compact ", BSPT thread A

7065

ØD	C	
6	R1/8	7065 06 10
8	R1/8	7065 08 10
8	R1/4	7065 08 13
10	R1/4	7065 10 13
10	R3/8	7065 10 17
10	R1/2	7065 10 21
12	R1/4	7065 12 13
12	R3/8	7065 12 17
12	R1/2	7065 12 21

Metal version

with recessed adjustment screw, BSPP and metric thread A

7130

ØD	C	
4	M5x0,8	7130 04 19
4	G1/8	7130 04 10
6	M5x0,8	7130 06 19
6	G1/8	7130 06 10
6	G1/4	7130 06 13
8	G1/8	7130 08 10
8	G1/4	7130 08 13
8	G3/8	7130 08 17
10	G3/8	7130 10 17
10	G1/2	7130 10 21
12	G1/2	7130 12 21

"compact" with instant connection, BSPP thread A

7100

ØD	C	
4	G1/8	7100 04 10
6	G1/8	7100 06 10
6	G1/4	7100 06 13
8	G1/8	7100 08 10
8	G1/4	7100 08 13
8	G3/8	7100 08 17
10	G1/4	7100 10 13
10	G3/8	7100 10 17
12	G3/8	7100 12 17
12	G1/2	7100 12 21
14	G1/2	7100 14 21

"compact" with threaded connection, BSPP thread A

7110

C	
G1/8	7110 10 10
G1/4	7110 13 13
G3/8	7110 17 17
G1/2	7110 21 21

with threaded connection and recessed adjustment screw, BSPP and metric thread A

7140

ØD	
M5x0,8	7140 19 19
G1/8	7140 10 10
G1/4	7140 13 13
G3/8	7140 17 17
G1/2	7140 21 21

Pneumatic Function Fittings

Applications

Function fittings are used on pneumatic devices in many industrial applications: factory automation, packaging, multi-purpose robots, material handling, textile, printing, auto process, machine tools.

Here are few functions:

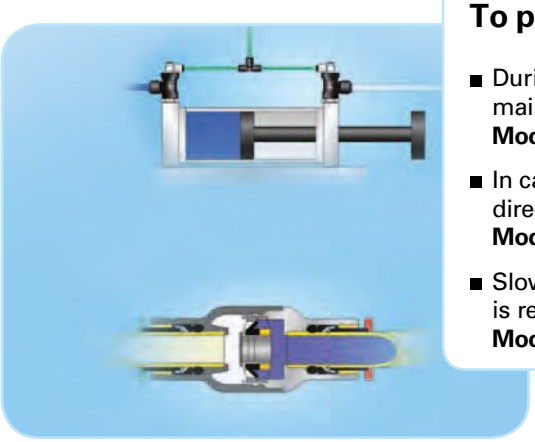

To protect your installation

- During an emergency stop of a pneumatic installation, blocking fittings are designed to maintain loads.
  Model 7881 - 7880
- In case of failure of the power supply, non-return valves allow air to pass in one direction whilst blocking flow in the other.
  Models : in polymer 7996 - 7994
- Slow start fittings allow air to gradually increase when a compressed airline is restarted. This gradual pressure increase prevents shocks to the system.
  Model 7870

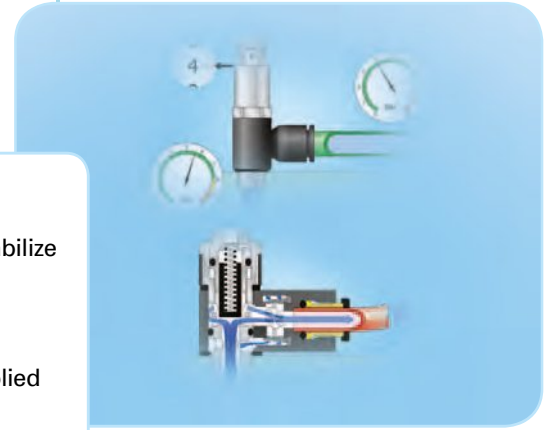

To adjust performance of your installation

- In order to adjust pressure to the required value, pressure regulator fittings stabilize at a given value the pressure applied to pneumatic equipment, whatever the fluctuations of pressure upstream.
  Model 7300
- Pressure reducer fittings enable manual adjustment of the circuit pressure applied to pneumatic equipment, limiting the cylinder pressure.
  Models 7316

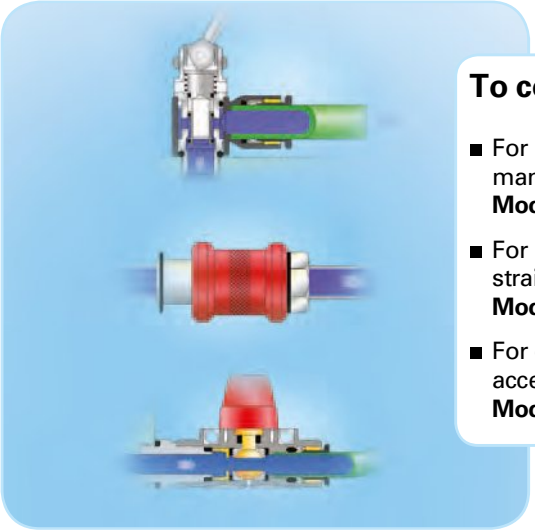

To control your installation

- For immediate and direct opening/closure of specific area of your installation supply, manually operated valves require just a simple manual operation.
  Models 7800
- For immediate venting of a pneumatic circuit, pneumatic sleeve valves need only a straightforward lateral movement of the sleeve.
  Model 0669
- For closure/purge of a pneumatic circuit, mini-ball valves are very easy to use where access is difficult and space is at a premium.
  Models 7913 – 7910

Pneumatic Function Fittings

Blocking fittings

male thread BSPP, with instant connection

7880

ØD	C	
6	G1/8	7880 06 10
6	G1/4	7880 06 13
8	G1/4	7880 08 13
8	G3/8	7880 08 17
10	G3/8	7880 10 17
12	G1/2	7880 12 21

working pressure : 1 to 10 bar
working temperature : -20° to + 70°C

male thread BSPP, with threaded connection

7881

C1	C2	
G1/8	G1/4	7881 13 10
G1/4	G1/4	7881 13 13
G3/8	G3/8	7881 17 17
G1/2	G1/2	7881 21 21

working pressure : 1 to 10 bar
working temperature : -20° to + 70°C

Non-return valves

in-line non-return valve with instant connection

7996

ØD	
4	7996 04 00
6	7996 06 00
8	7996 08 00
10	7996 10 00
12	7996 12 00

working pressure : 1 to 10 bar
working temperature : 0° to + 70°C
opening pressure: 0,3 bar

male thread, BSPP and metric, with instant connection

7994

ØD	C	
4	M5x0,8	7994 04 19
4	G1/8	7994 04 10
6	G1/8	7994 06 10
6	G1/4	7994 06 13
8	G1/8	7994 08 10
8	G1/4	7994 08 13
10	G3/8	7994 10 17
12	G3/8	7994 12 17
12	G1/2	7994 12 21

Manual operated vent fittings

pneumatic sleeve valve, double female, BSPP thread

0669

C	DN	
M5x0,8	2	0669 02 19
G1/8	4	0669 04 10
G1/4	7	0669 07 13
G3/8	10	0669 10 17
G1/2	14	0669 14 21
G3/4	19	0669 19 27

working pressure : 16 bar
working temperature : -10° to + 80°C

3/2 manual switch operated valve, with instant connection, BSPP and metric thread

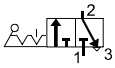

7800

ØD	C	
4	M5x0,8	7800 04 19
4	G1/8	7800 04 10
6	M5x0,8	7800 06 19
6	G1/8	7800 06 10
6	G1/4	7800 06 13
8	G1/8	7800 08 10
8	G1/4	7800 08 13
10	G1/4	7800 10 13

working pressure : 10 bar
working temperature : -10° to + 80°C

Mini ball valves

3/2, with vent, with instant connection

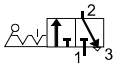

7913

ØD	
4	7913 04 00
6	7913 06 00
8	7913 08 00
10	7913 10 00
12	7913 12 00

working pressure : 1 to 10 bar
working temperature : -20° to + 80°C

2/2, with instant connection

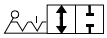

7910

ØD	
4	7910 04 00
6	7910 06 00
8	7910 08 00
10	7910 10 00
12	7910 12 00

working pressure : 1 to 10 bar
working temperature : -20° to + 80°C

Pressure regulator fittings

male BSPP, with instant connection

7300

ØD	C	
4	G1/8	7300 04 10
6	G1/8	7300 06 10
6	G1/4	7300 06 13
8	G1/8	7300 08 10
8	G1/4	7300 08 13
8	G3/8	7300 08 17
10	G1/4	7300 10 13
10	G3/8	7300 10 17

working pressure :
- input pressure :1 to 16 bar
- regulated pressure :1 to 8 bar

working temperature : -10° to + 70°C

Pressure reducer fittings

in-line, with instant connection

7316

ØD	
6	7316 06 00
8	7316 08 00
10	7316 10 00

Working pressure : 1 to 8 bar
Working temperature :
- 15° to + 60°C

Pneumatic sensor fittings

male thread BSPP and metric, with instant connection

7818

C	
M5x0,8	7818 04 19
G1/8	7818 04 10
G1/4	7818 04 13
G3/8	7818 04 17
G1/2	7818 04 21

Working pressure : 3 to 8 bar
Working temperature :
- 15° to + 60°C

Breaking pressure : 0,6 bar
Response time : 3 ms

Pneumatic soft start fitting

for control valve with instant connection

7870

ØD	C	
8	G1/4	7870 08 13
10	G1/4	7870 10 13
10	G3/8	7870 10 17

Working pressure: 3 to 10 bar
Working temperature: -15° to + 60°C

Carstick® Cartridges

Carstick®

3100

ØD cartridge	
4	3100 04 00
6	3100 06 00
8	3100 08 00
10	3100 10 00
12	3100 12 00

Ideal for **continuous processess**, our Carstick cartridge provides a **high performance** solution for automatic, semi-automatic and manual assembly equipment for pneumatic components.
Please consult us for detailed drawings of cavity dimensions and tolerances.
Special versions available on request.

Benefits

- **assembly time saving, with complete safety**
- **tried and tested technology**
- **optimized dimensions**
- **suitable for automatic processes**
- **closer mounting tolerances and shallow cavities**

Technical specifications

Suitable fluid : compressed air
Working pressure : maximum 20 bar
Working temperature : - 20° to + 80°C

Carstick® assembly

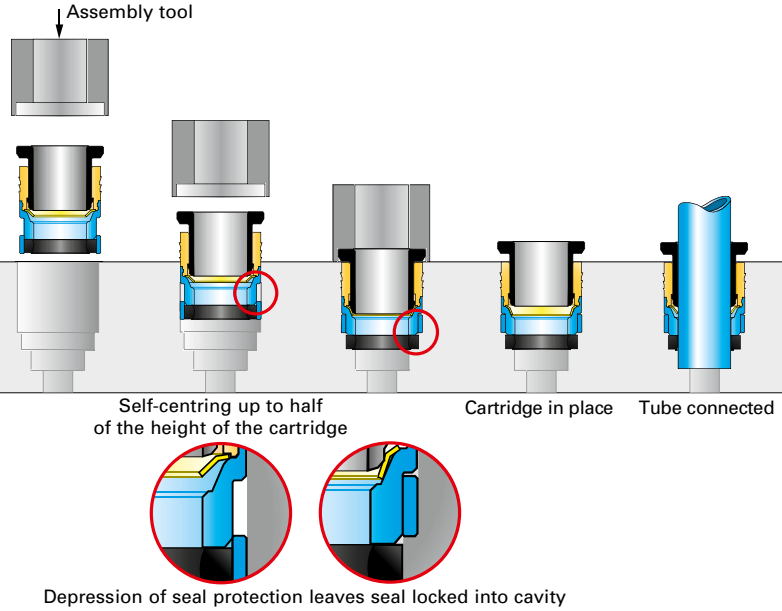

Tamper-Evident Safety Clip

Tamper-Evident Safety Clip

clip

ØD						
6	3130 06 01	3130 06 02	3130 06 03	3130 06 04	3130 06 05	3130 06 10
8	3130 08 01	3130 08 02	3130 08 03	3130 08 04	3130 08 05	3130 08 10
10	3130 10 01	3130 10 02	3130 10 03	3130 10 04	3130 10 05	3130 10 10
12	3130 12 01	3130 12 02	3130 12 03	3130 12 04	3130 12 05	3130 12 10

Assembly of the Tamper-Evident Safety Clip

1- Assemble the clip
2- Connect the tube

3- Cut the clip with pliers
4- Remove the clip
5- Release the tube

Applications

- Pneumatic networks, water treatment devices, water cooling

Benefits

- **Compatible with LF 3000 instant fittings** and pneumatic function fittings
- **A solution that makes tampering obvious and warns that:** the application is sensitive and that disconnection could endanger persons and goods
- **The clip must be cut with pliers to disconnect the tube,** limiting this operation to workers with a toolbox, and thus reinforcing the warning about disconnection
- **Evidence of tampering is apparent after disconnection** but the clip maintains its safety function
- **Colour-coding enables fluid circuit identification** (6 colours)

Technical specifications

Suitable fluid :
Air, grease, cleaning agents
Working temperature :
from -20°C to +150°C
Materials
Polyamide 6-6 reinforced with fiberglass

Universal Compression Fittings

Applications

- The universal range of compression fittings **is the solution to all fluid distribution and connection problems.**
  The universal compression fittings **meet the latest regulations in effect: RoHS, PED, ATEX and REACH. They are especially adapted to the CNOMO standards** for manufacturing equipment in the automotive industry.

Benefits

- **Connection of different materials and diameters of tubing,** offering a maximum number of connection possibilities with direct assembly
- **Space-saving,** allowing different connection configurations with the same fitting
- **Absence of seal,** guaranteeing maintenance simplification, an increase in the installation's lifespan and lower risk of leakage authorizing the transportation of some fluids

- **a solution for all applications**
- **Full range:** wide variety of body designs and numerous configurations from 4 to 28 mm diameters
- **Two materials:** brass and stainless steel for conveying more compatible fluids
- **3 types of threads :** BSP parallel (BSPP), BSP taper (BSPT) and metric

You will find the range of **stainless steel universal compression fittings** on page 22.

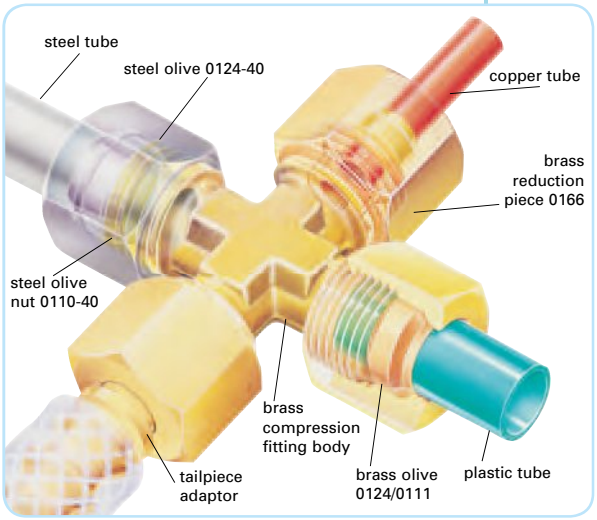

Technical specifications

Suitable fluids :
used for conveying various types of liquids : water, cutting oil, fuel, hydraulic oil, compressed air, chemical fluids, disinfectant or food and beverages*.
* According to the regulation for material in contact with foodstuff

Maximal Working Pressure :
550 bars* (**)
*Depending on the tubing material and connection diameters
** For nylon tubing the maximum allowable working pressure is 40 bar depending on diameters and safety coefficient

Working temperature :
-40°C to 250°C*
*According to material of the tubing

Vacuum capability :
Industrial vacuum : 1013 to 1 mm de Hg

Stud couplings

male stud coupling, BSPT thread

0105

ØD	C	
6	R1/8	0105 06 10
6	R1/4	0105 06 13
8	R1/8	0105 08 10
8	R1/4	0105 08 13
8	R3/8	0105 08 17
10	R1/4	0105 10 13
10	R3/8	0105 10 17
12	R3/8	0105 12 17
12	R1/2	0105 12 21
16	R1/4	0105 16 13
18	R1/2	0105 18 21

male stud elbow, BSPT thread

0109

ØD	C	
6	R1/8	0109 06 10
6	R1/4	0109 06 13
8	R1/8	0109 08 10
8	R1/4	0109 08 13
10	R1/4	0109 10 13
10	R3/8	0109 10 17
12	R1/4	0109 12 13
12	R1/2	0109 12 21
16	R1/2	0109 16 21

male stud coupling, BSPP and metric thread

0101

ØD	C	
4	M8x1	0101 04 56
6	G1/8	0101 06 10
6	G1/4	0101 06 13
6	M10x1	0101 06 60
8	G1/8	0101 08 10
8	G1/4	0101 08 13
10	G1/4	0101 10 13
10	G3/8	0101 10 17
12	G3/8	0101 12 17
16	G1/2	0101 16 21

single banjo, BSPP thread

0118

ØD	C	
6	G1/8	0118 06 10
6	G1/4	0118 06 13
8	G1/8	0118 08 10
8	G1/4	0118 08 13
10	G1/4	0118 10 13
10	G3/8	0118 10 17
12	G3/8	0118 12 17
16	G1/2	0118 16 21

Tube-to-tube couplings

equal straight coupling

0106

ØD	
4	0106 04 00
5	0106 05 00
6	0106 06 00
8	0106 08 00
10	0106 10 00
12	0106 12 00
14	0106 14 00
16	0106 16 00
18	0106 18 00
22	0106 22 00

equal tee

0104

ØD	
4	0104 04 00
6	0104 06 00
8	0101 08 00
10	0104 10 00
12	0104 12 00
14	0104 14 00
15	0104 15 00
16	0104 16 00
18	0104 18 00
22	0104 22 00

equal elbow

0102

ØD	
6	0102 06 00
8	0102 08 00
10	0102 10 00
12	0102 12 00
14	0102 14 00
15	0102 15 00
16	0102 16 00
18	0102 18 00
20	0102 20 00
22	0102 22 00

tailpiece adaptor for rubber hose

0122

ØD1	ØD2	
4	4	0122 04 04
5	4	0122 05 04
6	4	0122 06 04
8	6	0122 08 06
10	7	0122 10 07
12	10	0122 12 10
14	13	0122 14 13
15	13	0122 15 13
16	13	0122 16 13
18	16	0122 18 16

LF 3600 Chemical Nickel-Plated Brass Instant Fittings

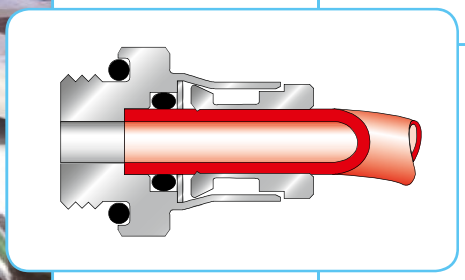

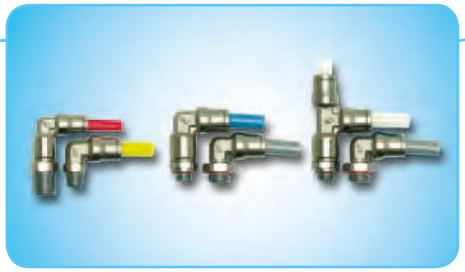

Applications

- LF 3600 is compatible with **many liquids** and **gases** and is ideal for environments that require mechanical strength.
- suited to many specialist applications : **industrial, chemical, pharmaceutical, food** applications, **automation** and **medical** industries.

Benefits

- **Enhanced technical performance fittings:**
  - Excellent resistance to high temperature, pressure and vacuum- An HACCP-improved product with particularly long threads to resist shocks, stress and vibrations- Spring collet gripping for long-term resistance- Excellent resistance to abrasion and corrosion due to high phosphorus chemical nickel plating of individual brass components
  - Full flow fluid passage, minimal pressure drop
- **Suitable for many specialized applications, including those in the food industry:**
  Materials conform to FDA standards and to European directive 1935/2004/CE
- **Time-saving and ease of installation:**
  Instant manual connection and disconnection
- **Compactness** thanks to small overall dimensions with interconnectability for creating specific combinations
- Unit quality control and dating to guarantee quality and traceability of products
- The widest range on the market: more than 170 part numbers

- **ability to suit your requirements**

Legris has developed semi-standard **LF 3600 models** for **specific applications** such as coffee machines, medical applications, car painting lines and printing machines.

Do not hesitate to contact us for further information.

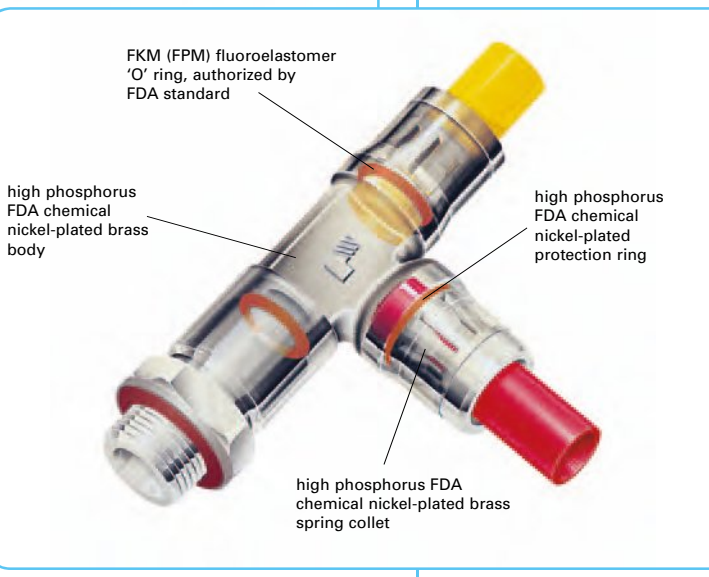

Technical specifications

suitable fluids :
all liquids and gases compatible with the materials of the fitting.

Examples : compressed air, cleaning/cold and hot water, steam, oils ...

working pressure :
maximum 30 bar, except 3609 and 3699.

working temperature :
- 20° to + +150°C.

vacuum capability :
vacuum of 755 Hmg (99% vacuum)

All items in the LF 3600 range are guaranteed **silicone free**.

maximum tightening torque for LF 3600® fittings, BSPP and metric threads	Thread	M5 x0,8	G1/8"	G1/4"	G3/8"	G1/2"
	da N.m	0,16	0,8	1,2	3	3,5

LF3600 Chemical Nickel-plated Brass Instant Fittings

Designed to satisfy your requirements

3601

- automatic sealing of parallel thread via an integral sub-base FKM seal
- internal hexagon for installation in tight places
- high phosphorus chemical nickel plating of individual brass components for an excellent resistance to abrasion and corrosion
- «all metal» components (except seals) that allow working temperature from -20° to +150°C

You will find our range of brass function fittings on page 13.

male stud, BSPP and metric thread

3601

ØD	C	
4	M5x0,8	3601 04 19
4	G1/8	3601 04 10
4	G1/4	3601 04 13
6	M5x0,8	3601 06 19
6	G1/8	3601 06 10
6	G1/4	3601 06 13
8	G1/8	3601 08 10
8	G1/4	3601 08 13
8	G3/8	3601 08 17
10	G1/4	3601 10 13
10	G3/8	3601 10 17
10	G1/2	3601 10 21
12	G1/4	3601 12 13
12	G3/8	3601 12 17
12	G1/2	3601 12 21
14	G3/8	3601 14 17
14	G1/2	3601 14 21

male stud BSPT thread

3675

ØD	C	
4	R1/8	3675 04 10
4	R1/4	3675 04 13
6	R1/8	3675 06 10
6	R1/4	3675 06 13
8	R1/8	3675 08 10
8	R1/4	3675 08 13
8	R3/8	3675 08 17
10	R1/4	3675 10 13
10	R3/8	3675 10 17
10	R1/2	3675 10 21
12	R1/4	3675 12 13
12	R3/8	3675 12 17
12	R1/2	3675 12 21
14	R3/8	3675 14 17
14	R1/2	3675 14 21

male stud elbow, BSPP and metric thread

3699*

ØD	C	
4	M5x0,8	3699 04 19
4	G1/8	3699 04 10
4	G1/4	3699 04 13
6	G1/8	3699 06 10
6	G1/4	3699 06 13
8	G1/8	3699 08 10
8	G1/4	3699 08 13
8	G3/8	3699 08 17
10	G1/4	3699 10 13
10	G3/8	3699 10 17
12	G1/4	3699 12 13
12	G3/8	3699 12 17
12	G1/2	3699 12 21
14	G3/8	3699 14 17
14	G1/2	3699 14 21

* 20 bar maxi

male stud elbow, BSPT thread

3609*

ØD	C	
4	R1/8	3609 04 10
4	R1/4	3609 04 13
6	R1/8	3609 06 10
6	R1/4	3609 06 13
8	R1/8	3609 08 10
8	R1/4	3609 08 13
8	R3/8	3609 08 17
10	R1/4	3609 10 13
10	R3/8	3609 10 17
12	R1/4	3609 12 13
12	R3/8	3609 12 17
12	R1/2	3609 12 21
14	R3/8	3609 14 17
14	R1/2	3609 14 21

* 20 bar maxi

extended male stud elbow, BSPP and metric thread

3669

ØD	C	
4	M5x0,8	3669 04 19
4	G1/8	3669 04 10
6	G1/8	3669 06 10
6	G1/4	3669 06 13
8	G1/8	3669 08 10
8	G1/4	3669 08 13

male stud branch tee, BSPP and metric thread

3698

ØD	C	
4	M5x0,8	3698 04 19
4	G1/8	3698 04 10
6	G1/8	3698 06 10
6	G1/4	3698 06 13
8	G1/8	3698 08 10
8	G1/4	3698 08 13

female stud, metric thread

3614

ØD	C	
4	G1/8	3614 04 10
4	G1/4	3614 04 13
6	G1/8	3614 06 10
6	G1/4	3614 06 13
8	G1/8	3614 08 10
8	G1/4	3614 08 13

male stud run tee, BSPP and metric thread

3693

ØD	C	
4	M5x0,8	3693 04 19
4	G1/8	3693 04 10
6	G1/8	3693 06 10
6	G1/4	3693 06 13
8	G1/8	3693 08 10
8	G1/4	3693 08 13

equal tee

3604

ØD	
4	3604 04 00
6	3604 06 00
8	3604 08 00
10	3604 10 00
12	3604 12 00
14	3604 14 00

equal tube to tube connector

3606

ØD	
4	3606 04 00
6	3606 06 00
8	3606 08 00
10	3606 10 00
12	3606 12 00
14	3606 14 00

equal elbow

3602

ØD	
4	3602 04 00
6	3602 06 00
8	3602 08 00
10	3602 10 00
12	3602 12 00
14	3602 14 00

single banjo, BSPP and metric thread

3618

ØD	C	
4	M5x0,8	3618 04 19
4	G1/8	3618 04 10
6	M5x0,8	3618 06 19
6	G1/8	3618 06 10
6	G1/4	3618 06 13
8	G1/8	3618 08 10
8	G1/4	3618 08 13
10	G3/8	3618 10 17

equal bulkhead connector

3616

ØD	
4	3616 04 00
6	3616 06 00
8	3616 08 00
10	3616 10 00
12	3616 12 00
14	3616 14 00

equal bulkhead elbow

3639

ØD	
4	3639 04 00
6	3639 06 00
8	3639 08 00
10	3639 10 00
12	3639 12 00
14	3639 14 00

plug-in reducer

3666

ØD1	ØD2	
4	6	3666 04 06
4	8	3666 04 08
6	8	3666 06 08
6	10	3666 06 10
6	12	3666 06 12
8	10	3666 08 10
8	12	3666 08 12
8	14	3666 08 14
10	12	3666 10 12
10	14	3666 10 14
12	14	3666 12 14

blanking plug

3626

ØD1	ØD2	
4	6	3626 04 00
6	8	3626 06 00
8	10	3626 08 00
10	12	3626 10 00
12	14	3626 12 00
14	16	3626 14 00

Accessories and Plugs

In order to offer **total connection** solutions, **Legris** provides users with a range of accessories and plugs, **suitable** for use with the different models featured in this Product Guide.

Nickel-plated Brass Accessories

Designed to satisfy your requirements

0904

- enable **adaptation** to different types of female threads
- help to **minimise** stock holdings by limiting the number of part numbers to be used
- enhances the aesthetic appearance of installations
- optimized dimensions

straight male equal/unequal adapter, BSPT thread

0900

C1	C2	
R1/8	R1/8	0900 00 10
R1/4	R1/4	0900 00 13
R3/8	R3/8	0900 00 17
R1/2	R1/2	0900 00 21
R3/4	R3/4	0900 00 27
R1"	R1"	0900 00 34
R1/8	R1/4	0900 10 13
R1/8	R3/8	0900 10 17
R1/4	R3/8	0900 13 17
R1/4	R1/2	0900 13 21
R3/8	R1/2	0900 17 21
R1/2	R3/4	0900 21 27
R3/4	R1"	0900 27 34

tailpiece adaptor for rubber hose, male BSPP thread

0931

ØD	C	
6	G1/8	0931 06 10
6	G1/4	0931 06 13
7	G1/8	0931 07 10
7	G1/4	0931 07 13
7	G3/8	0931 07 17
8	G1/8	0931 08 10
8	G1/4	0931 08 13
8	G3/8	0931 08 17
10	G1/4	0931 10 13
10	G3/8	0931 10 17
10	G1/2	0931 10 21
15	G3/8	0931 15 17
15	G1/2	0931 15 21
18	G1/2	0931 18 21

equal female stud elbow BSPP, male BSPT and metric thread

0913

C1	C2	
G1/8	R1/8	0913 00 10
G1/4	R1/4	0913 00 13
G3/8	R3/8	0913 00 17
G1/2	R1/2	0913 00 21
G3/4	R3/4	0913 00 27

reducer male BSPT to female BSPP thread

0904

C1	C2	
R1/4	G1/8	0904 10 13
R3/8	G1/8	0904 10 17
R3/8	G1/4	0904 13 17
R1/2	G1/4	0904 13 21
R1/2	G3/8	0904 17 21
R3/4	G3/8	0904 17 27
R3/4	G1/2	0904 21 27

equal female stud elbow, BSPP and metric thread

0912

C	
M5x0,8	0912 00 19
G1/8	0912 00 10
G1/4	0912 00 13
G3/8	0912 00 17
G1/2	0912 00 21
G3/4	0912 00 27

equal male stud elbow, BSPT thread

0914

C	
R1/8	0914 00 10
R1/4	0914 00 13
R3/8	0914 00 17
R1/2	0914 00 21
R3/4	0914 00 27

equal female tee, BSPP and metric thread

0915

C	
M5x0,8	0915 00 19
G1/8	0915 00 10
G1/4	0915 00 13
G3/8	0915 00 17
G1/2	0915 00 21
G3/4	0915 00 27

equal "Y" female BSPP thread

0910

C	
G1/8	0910 00 10
G1/4	0910 00 13
G3/8	0910 00 17
G1/2	0910 00 21

male stud branch tee, female BSPP, male BSPT thread

0916

C1	C2	
G1/8	R1/8	0916 00 10
G1/4	R1/4	0916 00 13
G3/8	R3/8	0916 00 17
G1/2	R1/2	0916 00 21
G3/4	R3/4	0916 00 27

equal female cross, BSPP thread

0908

C	
G1/8	0908 00 10
G1/4	0908 00 13
G3/8	0908 00 17
G1/2	0908 00 21

reducer male to female BSPP and metric thread

0905

C1	C2	
G1/8	M5x0,8	0905 19 10
G1/4	G1/8	0905 10 13
G3/8	G1/8	0905 10 17
G3/8	G1/4	0905 13 17
G1/2	G1/4	0905 13 21
G1/2	G3/8	0905 17 21
G3/4	G3/8	0905 17 27
G3/4	G1/2	0905 21 27

equal extended adaptor male/ female BSPP thread

0907

C	
G1/8	0907 00 10
G1/4	0907 00 13

straight female, equal/unequal, BSPP and metric thread

0902

C1	C2	
M5x0,8	G1/8	0902 19 10
M5x0,8	M5x0,8	0902 00 19
G1/8	G1/8	0902 00 10
G1/4	G1/4	0902 00 13
G3/8	G3/8	0902 00 17
G1/2	G1/2	0902 00 21
G3/4	G3/4	0902 00 27
G1/8	G1/4	0902 10 13
G1/4	G3/8	0902 13 17

female bulkhead connector, BSPP and metric thread

0920

C1	C2	
M5x0,8	M10x1	0920 00 19
G1/8	M16x1,5	0920 00 10
G1/4	M20x1,5	0920 00 13
G3/8	M26x1,5	0920 00 17
G1/2	M28x1,5	0920 00 21

Technical specifications of nickel-plated brass accessories
working pressure : maximum 60 bar
working temperature : -10° to + 80°C

reducer male to female, BSPP and metric thread

0178

C1	C2	
M7x1	M5x0,8	0178 55 19
G1/8	M5x0,8	0178 10 19
G1/4	G1/8	0178 13 10
G3/8	G1/8	0178 17 10
G3/8	G1/4	0178 17 13
G1/2	G1/4	0178 21 13
G1/2	G3/8	0178 21 17
G3/4	G1/2	0178 27 21

increaser male to female, BSPP and metric thread

0179

C1	C2	
M12x1,5	G1/4	0179 67 13
G1/8	G1/4	0179 10 13
G1/4	G3/8	0179 13 17
G3/8	G1/2	0179 17 21

clip for tubes

clip

ØD	
4	Clip 04 00
6	Clip 06 00
8	Clip 08 00
10	Clip 10 00
12	Clip 12 00
14	Clip 14 00

Plugs

internal hexagon head BSPT thread

0205

C	
R1/8	0205 10 00
R1/4	0205 13 00
R3/8	0205 17 00
R1/2	0205 21 00
R3/4	0205 27 00
R1"	0205 34 00
R1"1/4	0205 42 00

brass

threaded plug, BSPP and metric thread

0222

C	
M5x08	0222 19 00
M7x1	0222 55 00
G1/8	0222 10 00
G1/4	0222 13 00
G3/8	0222 17 00
G1/2	0222 21 00

Sealing Accessories

copper washers

0138

ØD	C	
10	G1/8	0138 10 00
13	G1/4	0138 13 00
17	G3/8	0138 17 00
21	G1/2	0138 21 00
27	G3/4	0138 27 00
33	G1"	0138 33 00

fluoropolymer tape

0605

0605 12 12

working temperature:
-250° to +260°C

Silencers

threaded silencer, BSPP thread

0670

C	
G1/8	0670 00 10
G1/4	0670 00 13
G3/8	0670 00 17
G1/2	0670 00 21
G3/4	0670 00 27

sintered bronze
working pressure: 12 bar
working temp.: -20° to +150°C

threaded silencer, BSPP and metric thread

0673

C	
M5x0,8	0673 00 19
G1/8	0673 00 10
G1/4	0673 00 13
G3/8	0673 00 17
G1/2	0673 00 21

brass and sintered bronze
working pressure: 12 bar
working temp.: -20° to +150°C

flow control silencer, BSPP thread

0672

C	
G1/8	0672 00 10
G1/4	0672 00 13
G3/8	0672 00 17
G1/2	0672 00 21

brass and sintered bronze
working pressure: 12 bar
working temp.: -20° to +150°C

threaded silencer, BSPP and metric thread

0674

C	
M5x0,8	0674 00 19
G1/8	0674 00 10
G1/4	0674 00 13
G3/8	0674 00 17
G1/2	0674 00 21
G3/4	0674 00 27

polyethylene
working pressure: 10 bar
working temp.: -10° to +80°C

Aluminium anodised manifolds

manifold with instant connection

3310

ØD	C	Nb of outlets	
4	G1/4	8	3310 04 13
6	G1/4	8	3310 06 13
8	G3/8	6	3310 08 17
10	G1/2	6	3310 10 21
12	G1/2	6	3310 12 21

female manifold BSPP and metric thread

3311

C1	C2	Nb of outlets	
G1/8	M5x0,8	7	3311 19 10 07
G1/4	G1/8	2	3311 10 13 02
G1/4	G1/8	3	3311 10 13 03
G1/4	G1/8	4	3311 10 13 04
G1/4	G1/8	5	3311 10 13 05
G1/4	G1/8	6	3311 10 13 06
G3/8	G1/4	2	3311 13 17 02
G3/8	G1/4	3	3311 13 17 03
G3/8	G1/4	4	3311 13 17 04
G3/8	G1/4	5	3311 13 17 05
G3/8	G1/4	6	3311 13 17 06

female cross manifold BSPP and metric thread

3312

C	
M5x0,8	3312 00 19
G1/8	3312 00 10
G1/4	3312 00 13
G3/8	3312 00 17
G1/2	3312 00 21

Technical specifications of aluminium anodised manifolds

working pressure : maximum 20 bar
working temperature : -10° to + 80°C

Stainless Steel Fittings: LF 3900/LF 3800 Instant Fittings and Function Fittings

Applications

- food process
- medical and pharmaceutical industries
- chemical and petrochemical industries
- paper industry

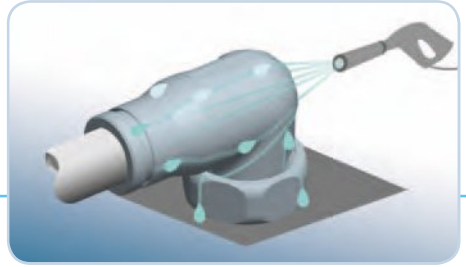

Benefits

Reliable and robust design

- **Proven gripping technology**
  - The collet guarantees excellent gripping and improved pull-out forces for soft tubing.
  - The collet is resistant to mechanical shocks and prevents whiplash, in particular when using metallic (pre-grooved) tubing.
- **Simple and reliable design.**
- **100 % unit control and dating of manufactured components** in order to guarantee quality, traceability and performance.
- **FKM seal** resistant to the majority of aggressive chemicals.
- **Pressure rating : 30 bar, temperature capability : 120°C.**
- **Sealed bulkhead connectors** (to IP51) enabling complete protection against detrimental ingress in dry and moist zone areas.

Hygienic design

- Self draining design naturally ensures the dispersion of external fluids
- A very smooth polished surface design aimed at reducing retention zones for safe and easy cleaning

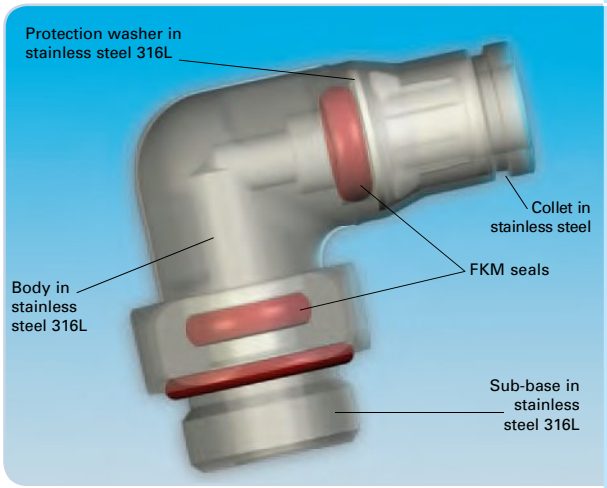

Technical specifications

suitable fluids :
all fluids compatible with fitting and tubing materials

working pressure :
30 bar* maximum dependant on tubing used
* except part numbers 3979/3879 and 3989/3889

working temperature :
from -20° to +120°C* dependant on the type and size of tubing
*For higher temperatures (up to 150°C), please do not hesitate to contact us.

Materials :
- body :
stainless steel 316L
- collet :
- stainless steel 316L (LF 3900)
- stainless steel 303 (LF 3800)
- washer :
stainless steel 316L
- «O» ring : FKM

Tightening torque for bulkhead fittings with O-ring

	Thread	Maxi tightening torque		Diameter	Mini tightening torque	Maxi tightening torque
Maximum tightening torque for BSPP threads with O-ring	M5	0.16 daN.m	Tightening torque for bulkhead washer	4 mm	0.5 daN.m	0.9 daN.m
	G1/8	0.8 daN.m		6 mm	0.5 daN.m	0.9 daN.m
	G1/4	1.2 daN.m		8 mm	0.6 daN.m	1 daN.m
	G3/8	3 daN.m		10 mm	0.6 daN.m	1 daN.m
	G1/2	3.5 daN.m		12 mm	0.6 daN.m	1 daN.m

LF 3900 and LF 3800 Stainless Steel Instant Fittings and Function Fittings

male stud fitting, BSPT thread

3905 3805

ØD	C	LF 3900	LF 3800
4	R1/8	3905 04 10	3805 04 10
4	R1/4	3905 04 13	3805 04 13
6	R1/8	3905 06 10	3805 06 10
6	R1/4	3905 06 13	3805 06 13
8	R1/8	3905 08 10	3805 08 10
8	R1/4	3905 08 13	3805 08 13
8	R3/8	3905 08 17	3805 08 17
10	R1/4	3905 10 13	3805 10 13
10	R3/8	3905 10 17	3805 10 17
12	R1/4	3905 12 13	3805 12 13
12	R3/8	3905 12 17	3805 12 17
12	R1/2	3905 12 21	3805 12 21

male stud fitting, BSPP and metric thread

3901 3801

ØD	C	LF 3900	LF 3800
4	M5x0,8	3901 04 19	3801 04 19
4	G1/8	3901 04 10	3801 04 10
6	M5x0,8	3901 06 19	3801 06 19
6	G1/8	3901 06 10	3801 06 10
6	G1/4	3901 06 13	3801 06 13
8	G1/8	3901 08 10	3801 08 10
8	G1/4	3901 08 13	3801 08 13
8	G3/8	3901 08 17	3801 08 17
10	G1/4	3901 10 13	3801 10 13
10	G3/8	3901 10 17	3801 10 17
12	G1/4	3901 12 13	3801 12 13
12	G3/8	3901 12 17	3801 12 17

male standpipe, BSPT thread

3821

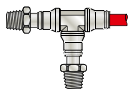

ØD	C	
4	R1/8	3821 04 10
6	R1/8	3821 06 10
6	R1/4	3821 06 13
8	R1/8	3821 08 10
8	R1/4	3821 08 13
10	R1/4	3821 10 13
10	R3/8	3821 10 17
12	R1/4	3821 12 13
12	R3/8	3821 12 17
12	R1/2	3821 12 21

male standpipe, BSPP and metric thread

3831

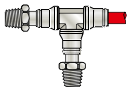

ØD	C	
4	M5x0,8	3831 04 19
4	G1/8	3831 04 10
4	G1/4	3831 04 13
6	G1/8	3831 06 10
6	G1/4	3831 06 13
8	G1/8	3831 08 10
8	G1/4	3831 08 13
8	G3/8	3831 08 17
10	G1/4	3831 10 13
10	G3/8	3831 10 17
12	G1/4	3831 12 13
12	G3/8	3831 12 17
12	G1/2	3831 12 21

compact male stud elbow, BSPT thread

3989* 3889*

ØD	C	LF 3900	LF 3800
4	R1/8	3989 04 10	3889 04 10
4	R1/4	3989 04 13	3889 04 13
6	R1/8	3989 06 10	3889 06 10
6	R1/4	3989 06 13	3889 06 13
8	R1/8	3989 08 10	3889 08 10
8	R1/4	3989 08 13	3889 08 13
8	R3/8	3989 08 17	3889 08 17
10	R1/4	3989 10 13	3889 10 13
10	R3/8	3989 10 17	3889 10 17
12	R1/4	3989 12 13	3889 12 13
12	R3/8	3989 12 17	3889 12 17
12	R1/2	3989 12 21	3889 12 21

* 20 bar maxi

compact male stud elbow, BSPP thread

3979* 3879*

ØD	C	LF 3900	LF 3800
4	G1/8	3979 04 10	3879 04 10
4	G1/4	3979 04 13	3879 04 13
6	G1/8	3979 06 10	3879 06 10
6	G1/4	3979 06 13	3879 06 13
8	G1/8	3979 08 10	3879 08 10
8	G1/4	3979 08 13	3879 08 13
8	G3/8	3979 08 17	3879 08 17
10	G1/4	3979 10 13	3879 10 13
10	G3/8	3979 10 17	3879 10 17
12	G1/4	3979 12 13	3879 12 13
12	G3/8	3979 12 17	3879 12 17
12	G1/2	3979 12 21	3879 12 21

* 20 bar maxi

equal elbow

3902 3802

ØD	LF 3900	LF 3800
4	3902 04 00	3802 04 00
6	3902 06 00	3802 06 00
8	3902 08 00	3802 08 00
10	3902 10 00	3802 10 00
12	3902 12 00	3802 12 00

equal tube-to-tube connector

3906 3806

ØD	LF 3900	LF 3800
4	3906 04 00	3806 04 00
6	3906 06 00	3806 06 00
8	3906 08 00	3806 08 00
10	3906 10 00	3806 10 00
12	3906 12 00	3806 12 00

equal tee

3904 3804

ØD	LF 3900	LF 3800
4	3904 04 00	3804 04 00
6	3904 06 00	3804 06 00
8	3904 08 00	3804 08 00
10	3904 10 00	3804 10 00
12	3904 12 00	3804 12 00

equal bulkhead connector

3916 3816

ØD	LF 3900	LF 3800
4	3916 04 00	3816 04 00
6	3916 06 00	3816 06 00
8	3916 08 00	3816 08 00
10	3916 10 00	3816 10 00
12	3916 12 00	3816 12 00

reducer

3966 3866

ØD1	ØD2	LF 3900	LF 3800
4	6	3966 04 06	3866 04 06
4	8	3966 04 08	3866 04 08
6	8	3966 06 08	3866 06 08
6	10	3966 06 10	3866 06 10
8	10	3966 08 10	3866 08 10
8	12	3966 08 12	3866 08 12
10	12	3966 10 12	3866 10 12

Quick exhaust valve

double female, BSPP thread

7899

ØD	DN	
G1/8	7	7899 00 10
G1/4	7	7899 00 13
G3/8	9	7899 00 17
G1/2	12	7899 00 21
G3/4	18	7899 00 27
G1"	18	7899 00 34

Flow control regulators

with threaded fitting, BSPP and metric – recessed adjustment screw

7810

C	
G1/8	7810 10 10
G1/4	7810 13 13
G3/8	7810 17 17
G1/2	7810 21 21

for pneumatic applications

with threaded fitting, BSPP and metric – recessed adjustment screw

7812

C	
G1/8	7812 10 10
G1/4	7812 13 13
G3/8	7812 17 17
M5x0,8	7812 19 19
G1/2	7812 21 21

for pneumatic applications

Non-return valves

unidirectional, female-female, BSPP thread

4890

C	DN	
G1/8	10	4890 10 10
G1/4	10	4890 13 13
G3/8	15	4890 17 17
G1/2	15	4890 21 21
G3/4	20	4890 27 27
G1"	25	4890 34 34

Stainless Steel Accessories

equal elbow, female BSPP thread

1843

C	
G1/8	1843 10 10
G1/4	1843 13 13
G3/8	1843 17 17
G1/2	1843 21 21

equal tee, triple female BSPP thread

1845

C	
G1/8	1845 10 10
G1/4	1845 13 13
G3/8	1845 17 17
G1/2	1845 21 21

double female sleeve, BSPP thread

1855

C	
G1/8	1855 10 10
G1/4	1855 13 13
G3/8	1855 17 17
G1/2	1855 21 21

bulkhead adaptor, BSPP thread

1817

C	
G1/8	1817 00 10
G1/4	1817 00 13
G3/8	1817 00 17
G1/2	1817 00 21

straight male BSPT equal/unequal adaptor

1821

C1	C2	
R1/8	R1/8	1821 10 10
R1/4	R1/8	1821 13 10
R1/4	R1/4	1821 13 13
R3/8	R1/4	1821 17 13
R3/8	R3/8	1821 17 17
R1/2	R3/8	1821 21 17
R1/2	R1/2	1821 21 21

tailpiece adaptor for rubber hose, male BSPT thread

1823

ØD	C	
7	R1/8	1823 07 10
7	R1/4	1823 07 13
10	R1/4	1823 10 13
10	R3/8	1823 10 17
13	R3/8	1823 13 17
16	R1/2	1823 16 21

internal hexagon headed, BSPT thread

0285

C	
R1/8	0285 10 00
R1/4	0285 13 00
R3/8	0285 17 00
R1/2	0285 21 00
R3/4	0285 27 00

threaded silencer, BSPP thread

0682

C	
G1/8	0682 00 10
G1/4	0682 00 13
G3/8	0682 00 17
G1/2	0682 00 21
G3/4	0682 00 27

reducer male BSPT to female BSPP thread

1863

C1	C2	
R1/4	G1/8	1863 13 10
R3/8	G1/8	1863 17 10
R3/8	G1/4	1863 17 13
R1/2	G1/4	1863 21 13
R1/2	G3/8	1863 21 17

Stainless Steel Compression Fittings

male stud coupling, BSPT thread

1805

ØD	C	
6	R1/8	1805 06 10
6	R1/4	1805 06 13
8	R1/8	1805 08 10
8	R1/4	1805 08 13
10	R1/4	1805 10 13
10	R3/8	1805 10 17
10	R1/2	1805 10 21
12	R1/4	1805 12 13
12	R3/8	1805 12 17
12	R1/2	1805 12 21
16	R3/8	1805 16 17
16	R1/2	1805 16 21

male stud elbow, BSPT thread

1809

ØD	C	
6	R1/8	1809 06 10
6	R1/4	1809 06 13
8	R1/8	1809 08 10
8	R1/4	1809 08 13
10	R1/4	1809 10 13
10	R3/8	1809 10 17
10	R1/2	1809 10 21
12	R1/4	1809 12 13
12	R3/8	1809 12 17
12	R1/2	1809 12 21
16	R3/8	1809 16 17
16	R1/2	1809 16 21

straight stem adaptor, BSPT thread

1820

ØD	C	
6	R1/8	1820 06 10
6	R1/4	1820 06 13
8	R1/8	1820 08 10
8	R1/4	1820 08 13
10	R1/4	1820 10 13
10	R3/8	1820 10 17
10	R1/2	1820 10 21
12	R1/4	1820 12 13
12	R3/8	1820 12 17
12	R1/2	1820 12 21
16	R3/8	1820 16 17
16	R1/2	1820 16 21

equal connector

1806

ØD	
6	1806 06 00
8	1806 08 00
10	1806 10 00
12	1806 12 00
16	1806 16 00

Technical Tubes and Hoses

Applications

The extensive compatibility of Legris fittings/technical tubes and hoses is ideally suited for **many industrial and food applications**.

Legris' policy is to be able to offer its customers a **full range** of tubes and hoses, compatible with the different ranges of fittings featured in this product guide.

The overview below illustrates the **best choices** to obtain the **best performance** of the fitting/tube connection.

1025P-1100P Nylon Tubing

	connections	applications
semi-rigid	LF 3000®, LF 3600, LF 3800 **instant fittings**	pneumatic systems

adaptors

benefits :
- chemical resistance
- 7 colours
- close tolerance
- 3 mm to 16 mm

technical specifications:
Working temperature : -20°C to 80°C
Working pressure : 35 bar
Mini bend radius : 35 mm (Ø6)
Shore : 60 D

1025U-1100U Polyurethane Tubing

	connections	applications
polyester	LF 3000®, LF 3600, LF 3800 **instant fittings**	pneumatic systems

adaptors

benefits :
- high flexibility
- chemical resistance
- 7 colours
- close tolerance
- 4 mm to 14 mm

technical specifications:
Working temperature : -20°C to 70°C
Working pressure : 9 bar
Mini bend radius : 15 mm (Ø6 ester), 20 mm (Ø6 ether)
Shore : 52 D (metric); 85 A and 95 A (Inch)

1005T-1025T Fluoropolymer FEP Tube

	connections	applications
	LF 3600, LF 3800 **instant fittings**	food industry and aggressive environment

benefits :
- FDA food quality
- close tolerance
- 4 mm to 12 mm

technical specifications:
Working temperature : -40°C to 150°C
Working pressure : 37 bar
Mini bend radius : 35 mm (Ø6)
Shore : 55 D

1470U-1471U-1472U Recoil Tubing

	connections	applications
polyurethane with taper fitting	C 9000 and metal **quick acting couplers**	pneumatic equipment

Blowguns

benefits :
- high flexibility
- good chemical resistance
- 3 colours
- 4 mm to 12 mm

technical specifications:
Working temperature : -20°C to 70°C
Working pressure : 9 bar
Mini bend radius : 45 mm (Ø6)
Shore : 52 D

1100Y Polyethylene Tubing

	connections	applications
	LF 3600 instant fittings	food and industrial applications

benefits :
- good resistance to chemical agents
- FDA food quality
- 4 mm to 14 mm o.d.

technical specifications:
Working temperature : -40° to 60°C
Working pressure : 12 bar
Mini bend radius : 31.8 mm (Ø6)
Shore : 44 D

1025V Braided PVC Hose

	connections	applications
	adaptors	suitable for use with food and industrial fluids

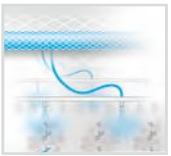

C 9000 and metal **quick acting couplers**

benefits :
- translucent
- FDA food quality
- 8 mm to 26 mm o.d.

technical specifications:
Working temperature : 0° to 70°C
Working pressure : 15 bar
Mini bend radius : 10 mm (Ø8)

Technical Tubes and Hoses

Close tolerance semi-rigid nylon tubing

1025P-1100P close tolerance semi-rigid nylon tubing, 25 m and 100 m rolls

Length (m)	o.d. tube mm	i.d. tube mm	minimum bend radius for tube at ambient temp. in mm			
25	4	2,7	30	1025P04 00 27	1025P04 01 27	1025P04 04 27
25	6	4	35	1025P06 00	1025P06 01	1025P06 04
25	8	6	55	1025P08 00	1025P08 01	1025P08 04
25	10	7,5	75	1025P10 00 75	1025P10 01 75	1025P10 04 75
25	12	9	75	1025P12 00 09	1025P12 01 09	1025P12 04 09
25	14	11	100	1025P14 00 11	1025P14 01 11	1025P14 04 11
100	4	2,7	30	1100P04 00 27	1100P04 01 27	1100P04 04 27
100	6	4	35	1100P06 00	1100P06 01	1100P06 04
100	8	6	55	1100P08 00	1100P08 01	1100P08 04
100	10	7,5	75	1100P10 00 75	1100P10 01 75	1100P04 75

Close tolerance flexible polyurethane tubing

1025U-1100U Close tolerance flexible polyurethane tubing, 25 m and 100 m rolls

Length (m)	o.d. tube mm	i.d. tube mm	minimum bend radius for tube at ambient temp. in mm		polyester	polyester	polyether CRYSTAL
			polyester	polyether			
25	4	2,5	10	10	1025U04 01	1025U04 04	1025U04R08
25	6	4	15	20	1025U06 01	1025U06 04	1025U06R08
25	8	5,5	20	25	1025U08 01	1025U08 04	1025U08R08
25	10	7	25	35	1025U10 01	1025U10 04	1025U10R08
25	12	8	35	40	1025U12 01	1025U12 04	1025U12R08
25	14	9,5	45	50	1025U14 01 95	1025U14 04 95	1025U14R08 95
100	4	2,5	10	10	1100U04 01	1100U04 04	1100U04R08
100	6	4	15	20	1100U06 01	1100U06 04	1100U06R08
100	8	5,5	20	25	1100U08 01	1100U08 04	1100U08R08

Close tolerance fluoropolymer FEP tube

1005T - 1025T

o.d. tube mm	i.d. tube mm	R minimum bend radius for tube at ambient temp. in mm	in 5 m rolls white	in 25 m rolls white
4	2,5	40	1005T04 00 25	1025T04 00 25
6	4	50	1005T06 00	1025T06 00
8	6	70	1005T08 00	1025T08 00
10	8	120	1005T10 00	1025T10 00
12	10	180	1005T12 00	1025T12 00

Polyethylene tubing

1100Y Polyethylene tubing, 100 m rolls

o.d. tube mm	i.d. tube mm	R minimum bend radius for tube at 20° C (in mm)	in 100 m rolls
4	2	25	1100Y04 00
6	4	35	1100Y06 00
8	6	55	1100Y08 00
10	8	80	1100Y10 00
12	9	65	1100Y12 00
14	11	80	1100Y14 00

= suitable for food applications

Technical Tubes and Hoses

Close tolerance polyurethane recoil tubing

1470U polyurethane recoil tubing, 2 m long, with BSPT thread connections

o.d. tube mm	i.d. tube mm	BSPT thread					length of long straight section in mm	length of short straight section in mm	
8	5	R1/4	1470U08 03 13	1470U08 04 13	1470U08 05 13	190	500	100	42

1471U polyurethane recoil tubing, 4 m long, with BSPT thread connections

o.d. tube mm	i.d. tube mm	BSPT thread					length of long straight section in mm	length of short straight section in mm	
8	5	R1/4	1471U08 03 13	1471U08 04 13	1471U08 05 13	400	500	100	42

1472U polyurethane recoil tubing, 6 m long, with BSPT thread connections

o.d. tube mm	i.d. tube mm	BSPT thread					length of long straight section in mm	length of short straight section in mm	
8	5	R1/4	1472U08 03 13	1472U08 04 13	1472U08 05 13	650	500	100	42

Braided PVC hose

= suitable for food applications

1025V

o.d. tube mm	i.d. tube mm	R minimum bend radius for tube at ambient temp. in mm	in 25 m rolls white
11	6	12	1025V11 00 06
14	8	16	1025V14 00 08
16	10	25	1025V16 00 10

Accessories

ferrule for plastic and fluoropolymer tubing

1827

ØD2

Ø tube	Ø D2	
6	4	1827 06 00
8	6	1827 08 00
10	8	1827 10 00
12	10	1827 12 00
16	14	1827 16 00

This ferrule is necessary when using fluoropolymer FEP tubing at all temperatures compatible with the fitting/tube assembly.

tube cutter

3000 71 00

3000 71 00

This tool will cut all resilient plastic tube (nylon, FEP, polyurethane, braided PVC) from 4mm to 14mm diameter inclusive. It is designed to give a clean cut at right angles to the tube axis. A spring maintains the cutter in the closed position.

clip for PVC braided tube

0697

ØD	
8	0697 00 01
10	0697 00 02
11	0697 00 02
13	0697 00 02
15	0697 00 03
18	0697 00 03
21	0697 00 04
26	0697 00 05

C9000 Quick-Acting Couplers

Applications

- Industrial
- Industrial automation

Benefits

Polymer C 9000 quick acting safety couplers

- **100% safety** : even if disconnection is performed rapidly, the safety of the end-users is guaranteed thanks to a very short vent-time. Comply with **ISO 4414** and **EN 983** safety standards.
- very high **flow** and extremely small pressure loss
- perfectly controlled **sealing**
- **high impact** composite material **resistant** to shocks and scratching
- excellent **mechanical strength** : extending lifetime performance and reliability
- virtually **effortless** connection and disconnection

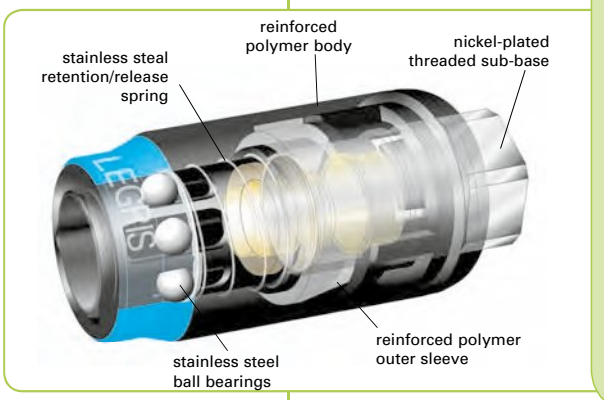

Technical specifications

Polymer C 9000 quick acting safety couplers

suitable fluid : compressed air

working pressure : 0 to 16 bar

working temperature : - 20° to + 60°C

Blowguns

Applications

- Industrial
- Industrial automation
- Transportation

Benefits

- **Quality and performance**
  - Gradual and accurate control
  - Progressive and directional air jet up to 6 bar
  - Durable: impact resistant materials, high quality structure and finish
  - Rigorously tested and approved: seals and flow levels for all Legris blowguns are 100% tested
- **Handling and comfort**
  - Lower or upper connection points for secure gripping and distortion-free handling
  - Numerous hanging points, for easy and quick removal
- **Versatility**
  - Integrated pre-assembled standard nozzle ready for use
  - Can be used with a wide range of M12 x 1.25 threaded interchangeable nozzles

Technical specifications

Suitable fluid: compressed air

Maximum working pressure: 10 bar

Working temperature: -15°C to +50°C

Lower and upper connection points : G1/4

Interchangeable nozzle : M12x1,25

Materials

Body : nylon 6.6 30% glass fibre

Seal : nitrile

Nozzle :

- nickel-plated brass (progressive control and safety versions)
- aluminium (standard version)

Pin : nickel-plated brass

COMPLIES WITH OSHA STANDARDS*

C9000 Advanced Quick-Acting Safety Couplers

Series ISO B6
Flow : 1250 Nl/min
Passage : 5,5 mm

male body, BSPP thread

9401U	C	
	G1/4	9401U06 13
	G3/8	9401U06 17
	G1/2	9401U06 21

male body, BSPT thread

9405U	C	
	R1/4	9405U06 13
	R3/8	9405U06 17
	R1/2	9405U06 21

female body, BSPP thread

9414U	C	
	G1/4	9414U06 13
	G3/8	9414U06 17
	G1/2	9414U06 21

body with hosetail

9421U	ØD	
	6	9421U06 06
	8	9421U06 08
	10	9421U06 10

Series ISO B8
Flow : 2400 Nl/min
Passage : 8 mm

male body, BSPP thread

9401U	C	
	G1/4	9401U08 13
	G3/8	9401U08 17
	G1/2	9401U08 21

male body, BSPT thread

9405U	C	
	R1/4	9405U08 13
	R3/8	9405U08 17
	R1/2	9405U08 21

female body, BSPP thread

9414U	C	
	G1/4	9414U08 13
	G3/8	9414U08 17
	G1/2	9414U08 21

body with hosetail

9421U	ØD	
	6	9421U08 08
	8	9421U08 08
	10	9421U08 10

Series Euro
Flow : 2000 Nl/min
Passage : 7,2 mm

male body, BSPP thread

9401E	C	
	G1/4	9401E07 13
	G3/8	9401E07 17
	G1/2	9401E07 21

female body, BSPT thread

9414E	C	
	G1/4	9414E07 13
	G1/2	9414E07 21

body with hosetail

9421E	ØD	
	10	9421E07 10
	13	9421E07 13

Series ARO
Flow : 1250 Nl/min
Passage : 5,5 mm

male body, BSPP thread

9401A	C	
	G1/4	9401A06 13
	G1/2	9401A06 21

male body, BSPT thread

9405A	C	
	R1/2	9405A06 21

female body, BSPP thread

9414A	C	
	G3/8	9414A06 17

body with hosetail

9421A	ØD	
	8	9410A06 08

Large choice of nozzles available on our website :

Blowguns

progressive control blowguns

with short angled nozzle

	C	
	G1/4	0656 66 13
	G1/4	0657 66 13

with standard nozzle

	C	
	G1/4	0651 66 13
	G1/4	0658 66 13

threaded versions

	C	
	G1/4	0652 66 13
	G1/4	0655 66 13

safety blowgun

	C	
	G1/4	0654 00 13

standard blowgun with fixed nozzle

	C	
	G1/4	0659 00 13

Industrial Ball Valves and Axial Valves

Applications

- Industrial
- Industrial automation
- Fluid and process control

Benefits

- Wide range of ball valves : different types of technologies, various shapes and functions, large choice of materials, fluids...
- Large choice of nominal o.d. : 4 to 100 mm
- High resistance to high pressures and temperatures
- Long life products

Nickel-plated brass ball valves
Fluoropolymer series

Nickel-Plated Brass Ball Valves

standard in-line ball valves
double female

0402

C	DN	
G1/8	4	0402 04 10
G1/	7	0402 07 10
G1/4	7	0402 07 13
G3/8	10	0402 10 17
G1/2	13	0402 13 21
G3/4	20	0402 20 27

Working temperature : -20° to +80°C
Maximum allowable working pressure: 40 bar

fluoropolymer series
double female

4902

C	DN	PN	
G1/4	10	30	4902 10 13
G3/8	10	30	4902 10 17
G1/2	15	30	4902 15 21
G3/4	20	30	4902 20 27
G1"	25	30	4902 25 34
G1"1/4	32	25	4902 32 42
G1"1/2	40	25	4902 40 49
G2"	50	25	4902 50 48

Working temperature : -20° to +130°C
Maximum allowable working pressure: 30 bar

lockable ball valves
double female with vent

0439

C	DN	
G1/4	7	0439 07 13
G3/8	10	0439 10 17
G1/2	13	0439 13 21

Working temperature : -20° to +80°C
Maximum allowable working pressure: 40 bar
handle is non-removeable.

Light Series Ball Valve

double female

0492

C	DN	
G1/4	4	0492 04 13
G1/4	4	0492 04 13 64
G3/8	7	0492 07 17
G1/2	10	0492 10 21
G3/4	13	0492 13 27

Working temperature : -20° to +80°C
Maximum allowable working pressure: 12 bar

male and female

0491

C	DN	
G1/4	4	0491 04 13
G1/4	4	0491 04 13 64
G3/8	7	0491 07 17
G1/2	10	0491 10 21
G3/4	13	0491 13 27

Working temperature : -20° to +80°C
Maximum allowable working pressure: 12 bar

Stainless Stell Ball Valves

double female, economy version, BSPP thread

4810

C	DN	PN	
G1/4	8	64	4810 08 13
G3/8	10	64	4810 10 17
G1/2	15	64	4810 15 21
G3/4	20	40	4810 20 27
G1"	25	40	4810 25 34

Threads conform to ISO 228-1.
Working temperature : -20° to +150°C
Maximum allowable working pressure: 64 bar

Axial Valves

normally closed, double female, BSPP thread

4202

C	DN	
G3/8	10	4202 10 17 20
G1/2	15	4202 15 21 20
G3/4	20	4202 20 27 20
G1"	25	4202 25 34 20
G1"1/4	32*	4202 32 42 20
G1"1/2	40*	4202 40 49 20
G2"	50*	4202 50 48 20

*** pilot port :** 1/8" BSP parallel
complete with M5 silencer
Working temperature : -20° to +135°C
Maximum working pressure : 10 bar

normally open, double female, BSPP thread

4212

C	DN	
G3/8	10	4212 10 17 20
G1/2	15	4212 15 21 20
G3/4	20	4212 20 27 20
G1"	25	4212 25 34 20
G1"1/4	32	4212 32 42 20*
G1"1/2	40	4212 40 49 20*
G2"	50	4212 50 48 20*

* **Pilot fluid :** filtered compressed air
Pilot pressure :
- NC and NO : 4,2 to 8 bar
- double acting : 3 to 8 bar

subbase for solenoid valve

4298

C	
M5x0,8	4298 00 01

Parker Legris connectic
products are available from
MARYLAND METRICS
P.O. Box 261 Owings Mills, MD 21117 USA
ph: (410)358-3130 (800)638-1830
fx: (410)358-3142 (800)872-9329
email: sales@mdmetric.com web: http://mdmetric.com
RFQ form: http://mdmetric.com/rfq.htm

Parker Legris 0000 05 01 00GB 12/09EN

Fluid System Connectors Europe
Legris SAS
Groupe Parker Hanifin
BP 70411
74 rue de Paris
35704 Rennes Cedex 7
Tel. : +33 2 99 25 55 00
Fax. : +33 2 99 25 55 99
www.legris.com